LawnBoss

MODÈLE :

CG270 / CG340 / CG430

CG271 / CG341 / CG520

NUMÉRO DE SÉRIE :

(Le numéro de série se situe sur la plaquette du type)

LISEZ LES INSTRUCTIONS EN ENTIER AVANT L'UTILISATION

Série de moteur / Débroussailleuse

- **Instructions d'emploi**
- **Liste de pièces de rechange**

SOMMAIRE

Avertissements et conseils de sécurité	2
Équipement de sécurité	4
Conditions d'emploi	4
Données techniques	5
Montage	5
Préparation	7
Carburant	7
Démarrage du moteur	8
Fonctionnement de la faux à moteur	9
Entretien	10
Dépannage	11
Liste de pièces de rechange	12
Certificat de conformité CE	17

AVERTISSEMENTS ET CONSEILS DE SÉCURITÉ	SYMBOLES

- **FAMILIARISEZ-VOUS AVEC LE MOTEUR**

Lisez les instructions d'emploi et veillez aux autocollants fixés sur l'appareil. Familiarisez-vous avec la commande, ainsi qu'avec les dangers potentiels qui pourraient émaner de l'appareil.

- **ALCOOL, MÉDICAMENTS ET DROGUES**

Ne pas utiliser la machine sous l'effet de drogues, alcool ou médicaments. Ceux-ci peuvent entraver votre capacité à utiliser l'appareil de manière appropriée.

- **EXIGENCES DU LIEU DE L'UTILISATION**

Aucun obstacle ne doit se trouver sur le lieu de l'utilisation. Veillez à ce que la zone de l'utilisation, autour de l'appareil, soit suffisamment spacieuse pour travailler sans danger. Pour éviter tout danger de trébuchement, ne laissez aucun outil, bûche de bois ou autres pièces dans la zone de travail. Maintenez toujours une pose sûre. Aucune personne ou animal ne doivent demeurer dans un rayon de 15 m autour de la zone de l'utilisation.

- **AVANT, DURANT ET APRÈS CHAQUE EMPLOI**
- Contrôlez l'état de votre outil de travail.
- N'utilisez aucune grosserie abimée, déformée ou brisée.
- Éloignez clés et outils de règlage du lieu de l'utilisation, avant la mise en marche de l'appareil.
- Évitez que des personnes non autorisées s'approchent de la zone de travail.
- Remplacez les pièces abimées, manquantes ou hors service.
- Mettez seulement l'appareil en marche, s'il se trouve dans un état intact.

- **DANGER POUR LA SANTÉ**

Les échappements de vapeurs et de gaz représentent un danger pour la santé. Les débris tourbillonnants peuvent provoquer des réactions allergiques. Les vibrations produites peuvent être dangereuses. Faites suffisamment de pauses.

- **PORTER DES VÊTEMENTS DE SÉCURITÉ**

Ne portez pas de vêtements larges, foulards ou bijoux (bagues, montres et colliers etc.). Vous pouvez rester accroché à des pièces mobiles. Durant le travail, vous devez porter des chaussures de sécurité avec des semelles antidérapantes. Si vous avez des cheveux longs, la chevelure doit être couverte. Portez une protection adaptée pour les oreilles, ainsi qu'un casque. Durant le fonctionnement de l'appareil, des corps étrangers peuvent être projetés au visage ou dans les yeux. Ceci peut provoquer des dégâts aux yeux à long terme. Portez systématiquement des lunettes de protection. Ceci est également valable pour les porteurs de lunettes, car les éclats de verre de lunette peuvent provoquer des blessures aux yeux. Des lunettes de vue ne peuvent, en aucun cas, remplacer des lunettes de protection.

- **DANGER D'EXPLOSION**

Ne jamais utiliser l'appareil dans un espace fermé. L'essence doit seulement être préparée ou/et versée dans le réservoir en plein air ou lorsque le moteur est éteint. Le feu ou fumer sont interdits durant le fonctionnement de l'appareil ou durant le remplissage de l'appareil.

Ne jamais faire fonctionner la machine à proximité de flammes ou de sources d'étincelles. Le mélange d'essence est inflammable et peut exploser.

- **LES PERSONNES SUR LE LIEU D'UTILISATION**

Seulement une personne a le droit d'utiliser la machine. Éloignez toute autre personne, visiteurs, enfants et animaux du lieu de l'utilisation.

L'utilisation de cet appareil n'est pas autorisée aux personnes de moins de 16 ans. Les personnes de moins de 18 ans doivent avoir suivi une instruction et disposer des capacités nécessaires pour l'utilisation de l'appareil. Ils doivent toujours manœuvrer la machine sous la surveillance de personnes adultes.

- **UTILISATION ADÉQUATE**

Utilisez l'appareil seulement à des fins pour lesquelles il a été prévu. Ne modifiez en aucun cas votre machine. L'appareil a été concu et construit pour une utilisation correspondant aux instructions d'emploi. Une transformation ou une utilisation de l'appareil d'une manière, qui contourne ses capacités, relatives à sa construction, pourrait conduire à de graves blessures ou éventuellement conduire à la mort et ainsi entraîner l'annulation de la garantie. Utilisez seulement les pièces de rechange originales. Ne touchez jamais des pièces en mouvement.

- **NE JAMAIS LAISSER L'APPAREIL EN FONCTIONNEMENT SANS SURVEILLANCE**

Surveillez l'appareil jusqu'à l'arrêt complet du propulseur.

- **ENTRETENEZ SOIGNEUSEMENT VOTRE MACHINE**

Nettoyez l'appareil après chaque utilisation. Gardez le propre, afin de garantir un rendement sûr et optimal. Suivez les instructions de graissage. Les travaux de maintenance doivent être effectués seulement quand la machine est arrêtée.

LES SYMBOLES DE SÉCURITÉ SUR LA MACHINE

Avertissement, danger, attention

Attention! Danger de blessures aux dispositifs de coupe

Lisez le les instructions d'emploi

Portez une protection pour tête, yeux et oreilles

Attention aux objets projetés

Attention!
Les personnes et animaux, situés dans un rayon 15 m, sont en danger !

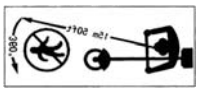

Portez des gants

Portez des chaussures de sécurité

Attention !
Surface chaude

ÉQUIPEMENT DE SÉCURITÉ

A Casque de protection

B Protection auditive

C Protection du visage contre les pièces volantes

D Ceinture de sécurité

E Gants

F Protection de la lame

G Chaussures de sécurité

H Vêtements de travail

I Amortisseur de vibrations

L Levier d'accélérateur interrupteur d'arrêt

M Moteur avec protection de surchauffe

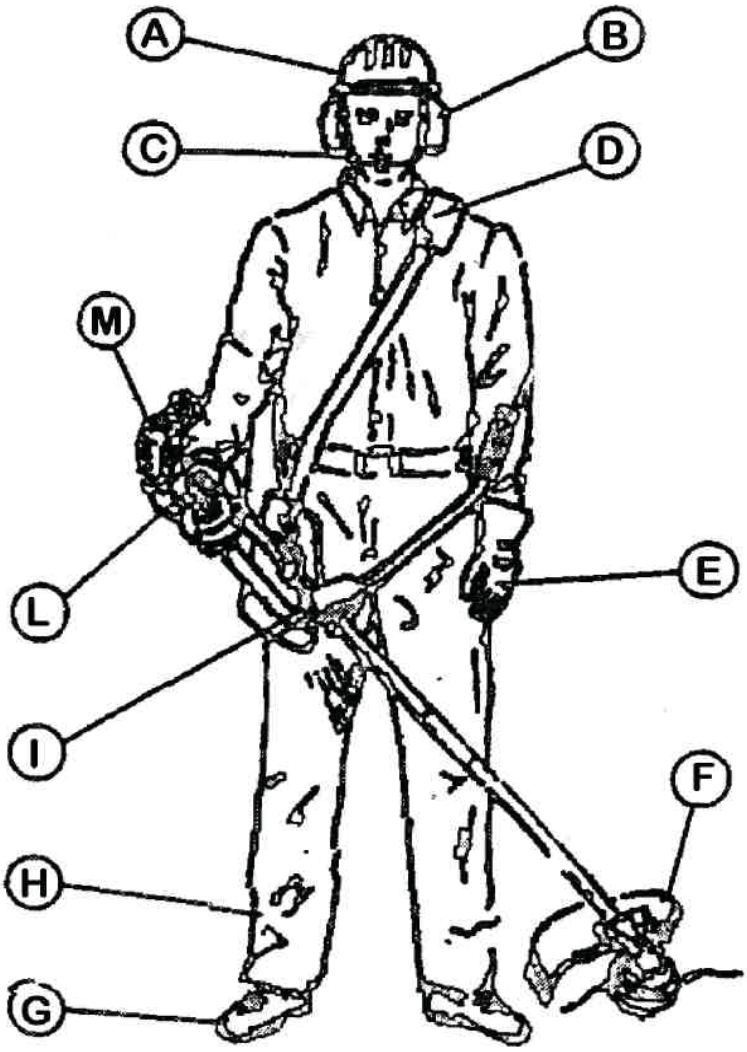

CONDITIONS D'EMPLOI

Cet appareil a été construit pour couper l'herbe et les broussailles. Chaque utilisation qui dévie de toute description de ces instructions, met en danger votre sécurité et la sécurité des autres.

DONNÉES TECHNIQUES

MODÈLE	CG 270 CG 271	CG 340 CG 341	CG 430	CG 520
Poids à sec (sans grosserie et carburant)	5,8 kg	6,7 kg	7,4 kg	7,5 kg
Contenu du réservoir à carburant (litres)	0,7 l	0,75 l	1,11 l	1,11 l
Diamètre de la lame (mm)	255	255	255	255
Épaisseur de la lame (mm)	1,4	1,4	1,4	1,4
Nombre de dents	3	3	3	3
Diamètre de l'ouverture de la fixation	25,4	25,4	25,4	25,4
Vitesse maximale de rotation de la lame (min^{-1})	9000	9000	9000	9000
Direction de rotation (vue du haut)	gauche	gauche	gauche	gauche
Cylindrée (cm^3)	25,4	32,6	42,7	51,7
Rendement maximal (kW) selon ISO 8893	0,75	0,9	1,25	1,45
Vitesse du moteur par rendement maximal (min^{-1})	7000	6500	6500	6500
Vitesse des ondes (min^{-1})	7000	6500	6500	6500
Vitesse du moteur au ralenti (min^{-1})	2500	2500	2500	2500
Consommation de carburant spécifique pour un rendement max. (g/kw x h) selon ISO 8893	$\leq$ 580	$\leq$ 650	$\leq$ 660	$\leq$ 660
Niveau de pression acoustique (lp a av) en dB selon EN 27917	98 dBA	96 dBA	96 dBA	96 dBA
Niveau de pression acoustique (lw a av) en dB selon EN 10883	109 dBA	107 dBA	107 dBA	107 dBA
Niveau de pression acoustique (lp a av) garanti LwA selon directive 2000-14 /EG	112 dBA	110 dBA	110 dBA	110 dBA
Niveau de vibration pour le niveau minimum (m/s^2) selon ISO 7916	1,10	1,20	1,20	1,20
Niveau de vibration	8,5	7,5	7,5	7,5

MONTAGE

Assurez-vous du montage correct de l'ensemble des pièces, avant l'utilisation de l'appareil.

Modèle avec poignée bicyclette

Prenez la moitié droite de la poignée, avec la poignée d'accélérateur, et placez là sur le côté droit de la partie de fixation en plastique noir. La même démarche est à effectuer pour la poignée gauche sur le côté gauche. Veillez à ce que les deux moitiés de poignées soient correctement ajustées et à ce que vos bras et poignets soient dans une position légèrement inclinée. Fixez les moitiés de poignées dans la position correcte à l'aide des outils spéciaux (4 boulons). Assurez-vous que les 4 boulons soient bien vissés.

Modèle avec poignée boucle

Fixez la poignée dans la position souhaitée, au niveau de l'amortisseur de vibrations et fixez la de manière sûre à l'aide des outils adaptés avec les quatre boulons.

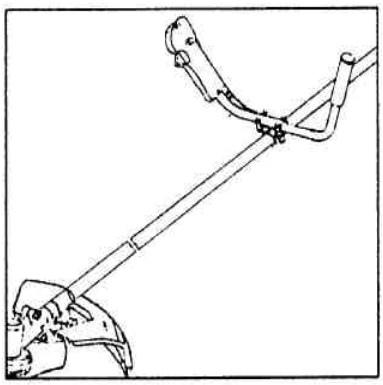

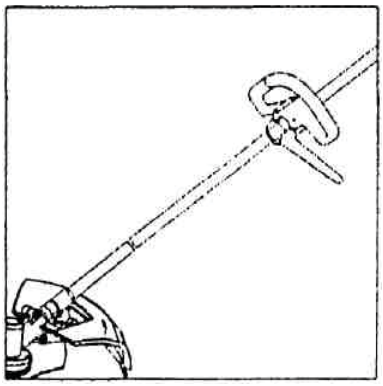

TOUS les modèles :
Montage de la protection de lame
Le dispositif de sécurité doit être fixé à proximité du logement d'entraînement avec les quatres boulons et les deux plaques sur le support.

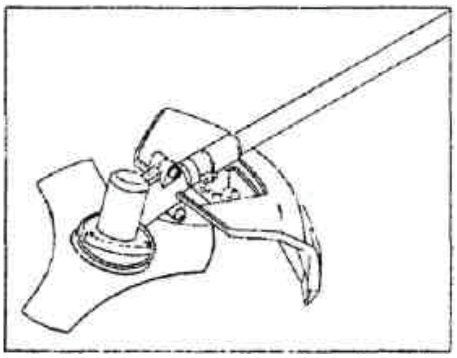

Brassière
La brassière livrée est un modèle avec un rembourrage en mousse et une protection pour les hanches. Elle doit être portée de manière à ce que la ceinture soit sur l'épaule gauche et la protection pour les hanches sur la partie de droite.

L'équilibre de l'appareil
Avant chaque utilisation, vous devez régler la brassière de sécurité, de manière à ce que la machine soit équilibrée. Procédez de la manière suivante :

- Placez la brassière au dessus de l'épaule gauche et accrochez la à la machine.
- Réglez la position du mécanisme de fixation au tube de la machine, afin d'obtenir un bon équilibre entre la partie arrière et la partie avant de la machine.
- Si vous utilisez la machine avec une bobine de fil, vous devez régler la courroie avec une distance du sol jusqu'à la bobine en nylon de 0 à 300 mm.
- Si vous utilisez la lame à 3 dents, vous devez régler la brassière de sécurité avec une distance du sol jusqu'à la lame de 300mm

Type d'outils

Un usage sûr et rentable implique l'emploi de la grosserie correcte. La lame à 3 dents et la bobine de fil livrées avec la machine sont parfaitement adaptées pour la plupart des champs d'application. Utilisez exclusivement les pièces de rechange originales car celles-ci ont été concues pour cela. N'utilisez en aucun cas des fils d'acier ou d'autres matériaux.

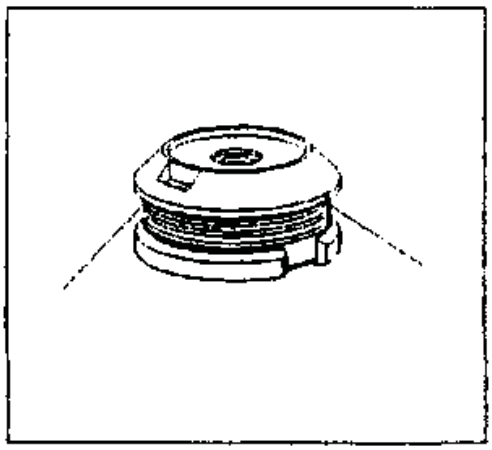

Montage de la bobine de fil de nylon

Retirez la goupille du logement d'entraînement, dévissez l'écrou dans le sens des aiguilles d'une montre (tourner vers la droite), dévissez le boulon avec l'outil adapté et sortez la gros disque.
Vissez la bobine dans le sens inverse des aiguilles d'une montre (tourner vers la gauche). Enfoncez le tournevis dans les 2 ouvertures (une dans le dispositif de protection en métal et l'autre dans le contre-écrou).
Assurez-vous que la bobine de fil de nylon soit serrée de manière complète et sûre.

Montage de la lame à 3 dents
Retirez la goupille, dévissez l'écrou dans le sens des aiguilles d'une montre (tourner vers la droite) et enlevez le grand disque. Posez la lame à trois dents sur le disque central, en plaçant l'écriture sur le dessus.
Reposez le grand disque dessus pour soutenir la lame. Vissez l'écrou avec l'outil livré en sens inverse des aiguilles d'une montre (tourner vers la gauche). Couple : 30 Nm ou 3 m/kg.
Assurez-vous que la lame soit serrée de manière complète et sûre.
Assurez-vous que toutes les pièces de la grosserie soient de nouveau sûrement fixées.
Si la lame n'est pas correctement positionnée, ceci peut conduire à DE GRANDS DOMMAGES MATÉRIELS ET AUX PERSONNES

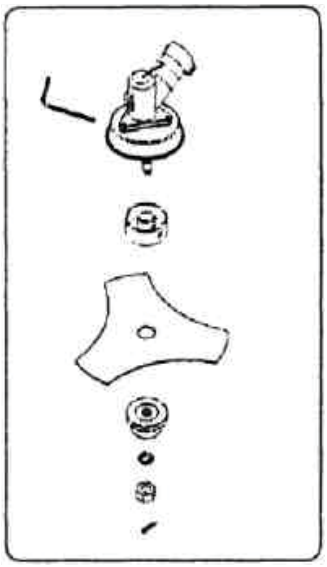

PRÉPARATION

Pièces principales du moteur

1 Le réservoir de mélange
2 Poignée d'accélérateur avec interrupteur pour arrêter le moteur
3 Carburateur/filtre à air
4 Poignée
5 Système anti-vibration
6 Levier d'accélérateur
7 Axe d'entrainement
8 Engrenage
9 Grosserie
10 Dispositif de protection

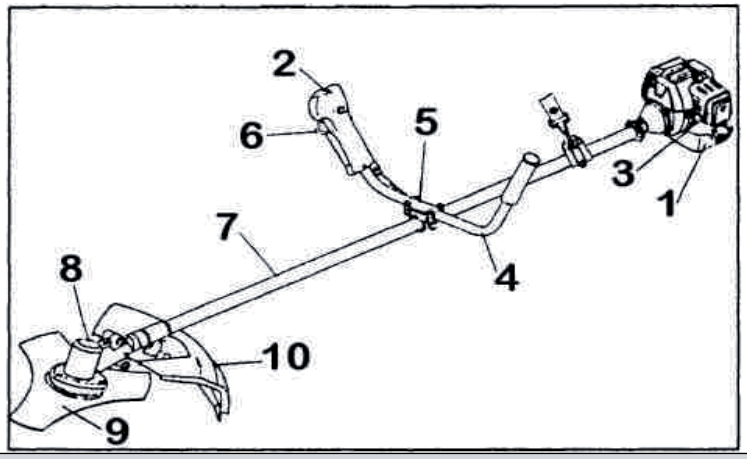

Ne jamais utiliser des bobines de ?l de nylon ou la lame à trois dents, qui ne proviennent pas du fabricant. Utilisez seulement les outils dont l'état est irréprochable, qui ne montrent aucune déformation, des bosses, des dents cassées ou déformées, pouvant conduire à une rupture de la grosserie.

Lors d'une rotation rapide, les pièces peuvent être projetées à une grande vitesse et ainsi provoquer des dégâts sur des personnes ou matériels. En cas de mauvaise utilisation, le fabricant n'assume en aucun cas la reponsabilité

L'appareil ne doit pas être utilisé à des endroits étroits ou dans des bâtiments. L'inhalation de gaz d'échappements peut provoquer des intoxications.

Soyez particulièrement prudent lors de la coupe d'herbe venimeuse, car des brins d'herbes et des restes de plantes projetés, peuvent entraîner des empoisonnements. Utilisez un masque respiratoire adéquat.

Avant l'utilisation

Avant de travailler avec la machine, posez-la sur une surface propre et plane, libre de tout obstacle. La machine doit être posée horizontalement de manière à ce que la grosserie ne touche pas le sol ou autres objets.
Assurez-vous que tous les écrous et boulons soient bien vissés. Vérifiez si le dispositif de sécurité et la grosserie sont bien montés.
Libérez la zone de travail de tous corps étrangers comme les clous, fils métalliques, pierres ou débris de verre, qui peuvent être projetés ou être pris dans la grosserie.

Mélange de carburant : exclusivement 1:25

Utilisez de l'essence sans plomb frais (EURO SUPER 95 ROZ) et de l'huile synthétique à 100 %, spécialement développée pour des moteurs à deux temps à fort régime et mélangez le liquide dans une proportion de 4% (ou 25 parts d'essence pour une part d'huile).
Par l'utilisation de l'huile synthétique spéciale pour les moteurs à deux temps, la formation de suie et les dépôts de charbon sur les bougies, le piston, le silencieux et le cylindre, diminuent et l'émission de gaz est également réduite. L'engraissage est optimal et la durée de vie du moteur augmente.

Il est très important d'utiliser une essence de haute qualité et de choisir exclusivement des huiles de marques. Vous devez consommer le mélange dans les trois semaines après suivant la première utilisation.

Le mélange d'essence et d'huile doit être crée imperativement avant d'être versé dans le réservoir. Pour obtenir un bon mélange, versez l'huile après l'essence dans le bidon. Vous devez le faire à l'air libre, à l'écart de sources d'allumage, ne pas fumer et ne pas téléphoner. Secouez le mélange avant chaque utilisation dans le bidon et dans le réservoir de la machine.

Vous pouvez maintenant remplir le réservoir. Verrouillez le couvercle du réservoir et remplissez le mélange essence/huile à l'aide d'une tubulure de remplissage. Veillez à ne pas renverser de mélange sur vos vêtements. Si cela se produit, essuyez le liquide renversé avec un torchon propre.

Mettez le moteur en marche à au moins trois mètres de distance de l'endroit du remplissage du réservoir, pour éviter un danger d'incendie.

Ne jamais remplir le réservoir de carburant lorsque le moteur est chaud.

Démarrage du moteur

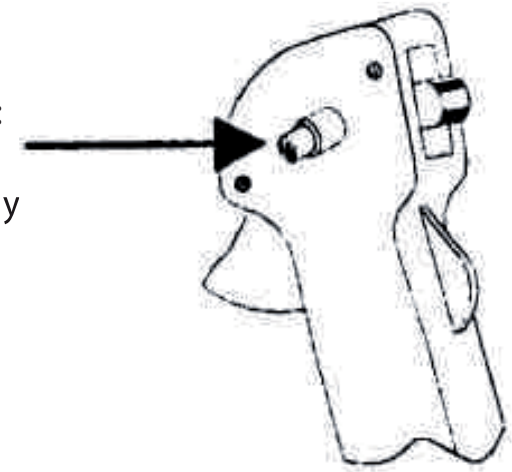

Pour le démarrage du moteur, procédez de la manière suivante :

1. Effectuez toutes les étapes de la préparation avec soin, y compris le versement du carburant, et appuyez sur le bouton rouge de la poignée droite.

2. Appuyez 4 à 5 fois sur le Primer, situé en dessous du carburateur, jusqu'à ce que le carburant coule dans le réservoir transparent -direction marche arrière.

3. Déplacez le levier d'inductance d'arrêt du carburateur dans cette position :

4. Saisissez la faux à moteur avec la main gauche et placez le transmetteur d'ondes de manière que la machine repose sûrement au sol. Tirez doucement le démarreur avec la main droite, afin que la patte s'empiêtre dans le volant.

5. Tirez maintenant 4 à 5 fois fortement la poignée du câble de démarrage, jusqu'à la mise en marche. Quand vous appuyez sur le levier d'accélérateur, le bouton rouge se met sur la position OFF.

6. Après le démarrage, déplacez le levier dans cette position :

7. Ne jamais tirer la poignée du câble de démarrage sur toute la longueur, afin d'éviter de l'abîmer.

Si le moteur ne démarre pas, les bougies peuvent être mouillées. Dans ce cas, dévissez les bougies, essuyez-les et tirez plusieurs fois le câble de démarrage, sans la bougie montée, pour nettoyer et aérer la chambre de combustion.

IMPORTANT :
Lorsque le moteur est chaud, toutes ces actions ne sont pas nécessaires ; tirez simplement le câble de démarrage jusqu'à la mise en marche du moteur. Quand le moteur est au point mort, le dispositif de coupage ne devrait pas tourner.

Échauffement

Durant les 10 premières heures de fonctionnement, laissez le moteur s'échauffer à vitesse modérée. Nous vous conseillons d'urgence de ne pas faire fonctionner le moteur à grande vitesse, car les différentes pièces doivent s'ajuster entre elles. À la fin du réchauffement, le moteur atteint son rendement maximal. Après les deux premières heures de fonctionnement, éteignez le moteur et contrôlez si tous les boulons et écrous sont bien serrés ; resserez-les si besoin.

Fonctionnement de la faux à moteur

Quel dispositif de protection doit être utilisé avec quelle grosserie ?

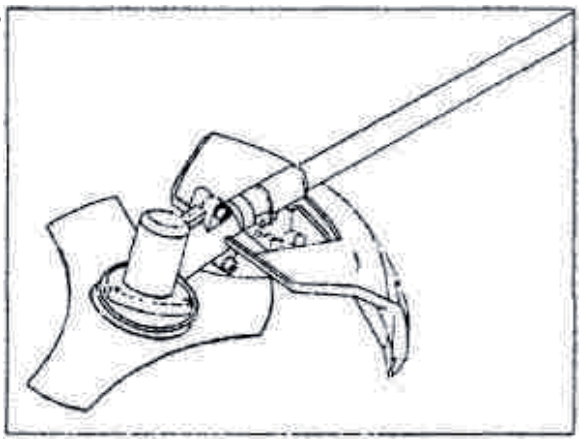

Le dipositif de protection a deux couleurs (la partie principale peut avoir des couleurs différentes, mais le support de la lame est toujours noir).

Si vous souhaitez utiliser la bobine de fil de nylon.
Le dispositif de protection doit être utilisé avec les 2 pièces montées. (Pièces principales de couleurs différentes + un petit support de lame noir)

Si vous souhaitez utiliser la lame à 3 dents
Vous devez retirer le petit support de lame noir (avec un tournevis) et utilisez seulement la pièce principale du dispositif de protection.

Utilisez exclusivement les outils livrés par le fabricant. Toutes les autres lames et particulièrement les « LAMES DE SCIE » sont INTERDITES.

Ce moteur sert exclusivement à couper l'herbe, les buissons, les arbustes et les broussailles.

• Vérifiez que le poids de la machine soit parfaitement équilibré entre le moteur et le système de coupe. La grosserie doit être située parallèlement au sol, pour éviter un appui de soutien avec la poignée.

• Accélérez plusieurs fois sans toutefois atteindre la vitesse maximale et sans couper, pour contrôler si tout fonctionne normalement et de manière irréprochable.

• Seulement après l'arrêt complet de la bobine de fil de nylon et de la lame à 3 dents, vous pouvez vous rendre à l'endroit de l'utilisation. Vous devez toujours veiller à porter la machine de manière à ce que la grosserie se situe sous le niveau des hanches. Assurez-vous qu'il n'y ait aucune personne, aucun animal ou objet dans un rayon de 15 mètres.

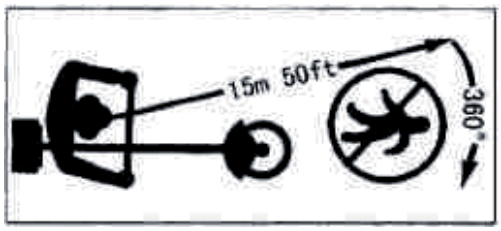

Placez-vous de manière bien équilibrée, avec un bon appui sur vos 2 jambes.

Couper l'herbe

Lors de la coupe de l'herbe, faites comme si vous étiez debout dans un couloir de 1,50 mètres, bougez la machine de la droite vers la gauche et vice versa. Assurez-vous à chaque pas, de ne pas perdre l'équilibre. Si vous voulez couper l'herbe avec la lame à trois dents, tondez toujours de la droite vers la gauche et entassez l'herbe sur le côté gauche pour pouvoir l'évacuer par la suite.

Évitez, dans la mesure du possible, les pierres (même petites), des tas de terre, des morceaux de bois et d'autres obstacles cachés dans l'herbe ou des objets peu visibles. Si vous rencontrez par erreur un objet volumineux, provocant une surcharge pour la grosserie, ou si de l'herbe et des plantes se sont enroulés dans la grosserie, vous devez réduire la vitesse au ralenti et débloquer l'embrayage. Veillez à ce que la grosserie soit arrêtée, en appuyant sur l'interrupteur d'arrêt sur la poignée.

Posez la faux à moteur sur le sol et contrôlez si la grosserie a été abîmée par la cassure des dents ou de crevasses. Remplacez éventuellement la grosserie. Si une matière végétale s'est enroulée dans l'outil, retirez la matière végétale et nettoyez la grosserie (action durant laquelle vous devez porter des gants).

Durant cette activité, portez toujours des gants de protection et appuyez sur le bouton de sécurité dans la positon « STOP ».

Si les fils de nylon sont trop courts, accélérez le moteur et appuyez la bobine de fil de nylon sur le sol, où les deux fils de nylon ressortent automatiquement et s'ajustent sur la longueur correcte. Répétez la procédure si nécessaire.

Maniement correct de la lame à 3 dents

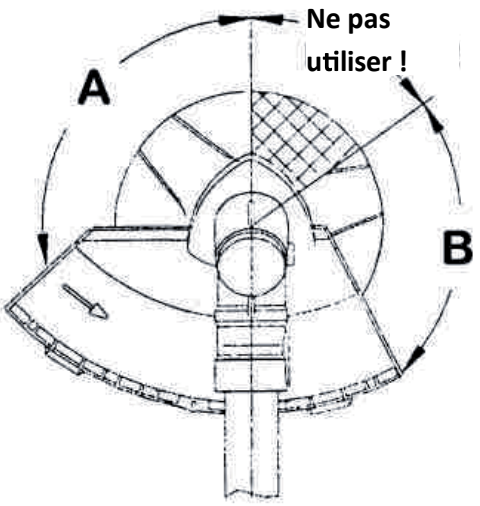

Lors de l'utilisation de la lame à 3 dents, tous les systèmes de protection de la machine et les pièces de sécurité doivent être dans un état irréprochable. Lors de l'utilisation de la lame à 3 dents, des coups dangereux peuvent se produire si les précautions de sécurité courantes, obligatoires, ne sont pas suivies. Veuillez respecter le schéma à droite.
Si vous abattez un petit arbre, utilisez toujours la lame à trois dents dans la position du segment rotatif « A ».
La position du segment rotatif « B » est seulement acceptable, si vous tenez l'appareil fermement en main. Cette position n'est pas conseillée.
La 3ème positon de segment rotatif est interdite car elle peut conduire à de graves incidents avec danger pour les personnes, animaux et objets.
N'utilisez jamais cette positon.

L'état irréprochable de tous les dispositifs de protection de la machine et l'équipement de protection doit être maintenu durant l'utilisation.

Mettre le bouton de sécurité sur la position « STOP ».
Les faux à moteur transmettent des vibrations sur l'utilisateur durant l'emploi. De telles vibrations peuvent engendrer de la fatigue. Pour cela, nous vous conseillons de faire des pauses régulières durant le travail. La machine est dotée d'un dipositif anti-vibration. En plus, nous vous conseillons de faire une pause après quelques heures de travail (de quelques minutes) et de laisser tourner le moteur dans le vide, pour qu'il puisse refroidir par l'écoulement d'air produit par le volant.

ENTRETIEN

Le réglage du carburateur

En fonctionnement normal, le carburateur peut se dérégler de manière insignifiante, notamment quand les conditions de travail changent après plusieurs heures de travail ou en raison de la température ou des fluctuations de pressions environnantes.

Réglage de la vitesse maximale

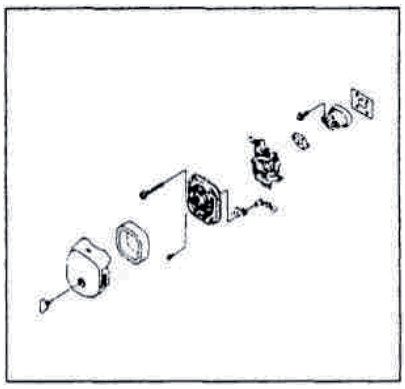

- Tournez le boulon jaune du carburateur dans le sens des aiguilles d'une montre jusqu'à l'arrêt, sans trop forcer.
- Depuis cette position, tournez le boulon en arrière d'un tour et demi en arrière.
- Mettez le moteur en marche et accélérez jusqu'à atteindre la vitesse maximale.
- Évaluez le moment où le moteur a atteint la vitesse maximale, pour visser ou dévisser le boulon de 1/8 de tours.
- Lorsque vous aurez déterminé la vitesse maximale, dévissez le boulon de ¼ de tour pour graisser davantage le mélange.

Réglage de la vitesse à vide

- Remettez le boulon ou dévissez-le jusqu'à ce que le moteur tourne à environ 2500 $min^{-1.}$
- Ce règlage requiert un instrument de mesure spécial. Si vous ne le possèdez pas, adressez vous à une garage partenaire.

Afin de garantir un réglage correct, cette démarche doit être effectuée, lorsque le moteur est chaud.

Engrenage

Graissez l'engrenage toutes les 25 heures de fonctionnement. Débloquez le robinet latéral au logement d'entrainement et remplissez de graisse à l'aide d'un outil adapté. Utilisez une graisse pour engrenage, résistante à des températures élevées.

Assurez vous que la grosserie se soit complètement arrêtée, pendant que le moteur tourne à vitesse minimale.

Maintenance et stockage après utilisation

Lorsque vous avez terminé votre travail avec l'appareil, libérez la faux à moteur d'herbes et saletés. Veuillez vous assurez qu'il n'y a pas d'herbe coincée autour de la grosserie et replacez la machine dans son emballage, pour ne pas vous couper ou blesser d'autres personnes durant le transport.

Faites attention à ne pas abîmer le réservoir de carburant, lorsque vous posez l'appareil sur le sol. Ne laissez pas tomber votre faux à moteur, la machine pourrait être abîmée.

Si vous n'utilisez pas la machine pendant plus d'un mois, procédez de la manière suivante :

- Videz entièrement le réservoir de carburant.
- Protégez toutes les pièces métalliques du moteur de la corrosion, en appliquant une fine couche d'huile.
- Enlevez la bougie, versez quelques gouttes d'huile dans le cylindre et tirez 2 ou 3 fois le câble démarrage pour pouvoir répartir l'huile de manière égale. Revissez ensuite la bougie.
- Après 60 jours sans utilisation, nous vous recommandons de faire tourner le moteur durant quelques minutes.
- Avant utilisation, vous devez secouer minutieusement le mélange dans le réservoir pour pouvoir mélanger de nouveau l'huile avec l'essence**.**

DEPANNAGE

Perte de rendement ou arrêt subit du moteur.

- Assurez-vous que votre réservoir ne soit pas vide.
- Le mélange n'atteint pas le carburateur. Nettoyez ou changez le carburateur dans le réservoir.
- Le mélange contient de l'eau. Nettoyez entièrement le système de carburant.
- Le filtre à air est sale. Nettoyez-le. Lavez la mousse avec de l'eau et du savon. Séchez la mousse, versez de l'huile dessus et replacez le dans le filtre.
- Dans le tuyau d'échappement du carburateur ou dans le silencieux se trouvent des dépôts de charbon. Nettoyez ou échangez le silencieux.

Mauvaise qualité de coupe

- Surcharge pour le moteur, dû à de hautes herbes ou à de grosses plantes.
- La matière végétale s'est prise dans la grosserie.
- Si la lame est usée ou si elle n'est pas suffisamment tranchante, remplacez-la.

MISE EN GARDE

Si le moteur fonctionne avec un mélange d'essence et d'huile qui ne correspond pas aux exigences du fabricant, la garantie ne sera pas valable.

La machine doit seulement être utilisée avec la grosserie livrée par le fabricant.

- Bobine de fil de nylon : « HUASHENG TAISHAN »
- Lame à trois dents : XT 26-17

L'utilisation de la faux à moteur avec une lame de scie est strictement interdite.

Liste de pièces de rechange du moteur 1E34F pour CG270 et CG271

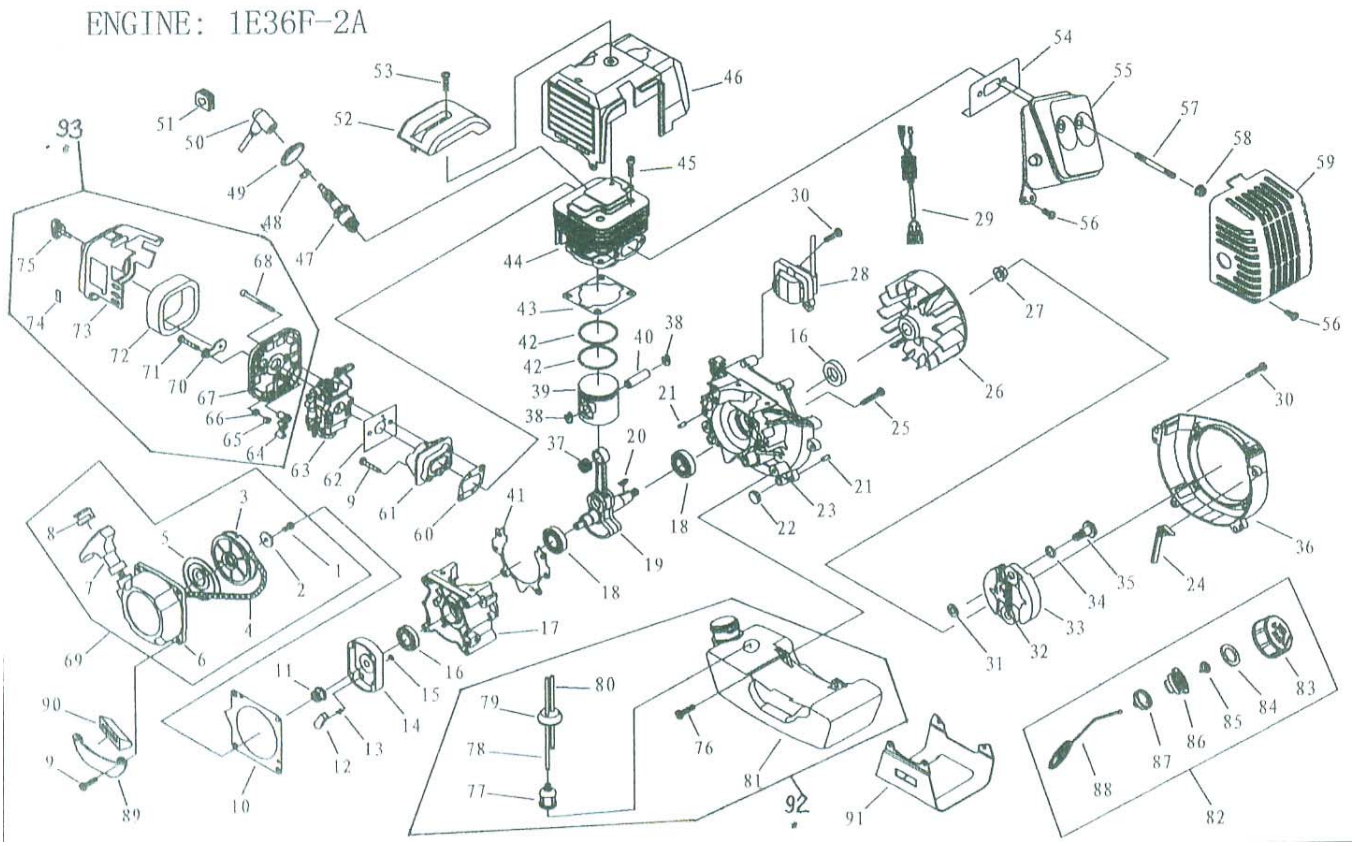

N°	N° de comm.	Désignation	N°	N° de comm.	Désignation	N°	N° de comm.	Désignation
1	1E34F.1.2	screw	30	1E34F.7-2	crank case gasket	60	1E34F-14	bolt
2	1E34F.1-4	cleaner outside cover	31	1E36F.2	oil seal	61	GB96	washer 5
3	1E34F.1-1	cleaner element	32	GB276	ball bearing 6001/P5	62	GB6187.1	nut M5
4	GB9074.4	screw M5x55	33	1E40FP-3Z.3-1	key	63	1E34F-8	cylinder
5	1E34F.1.1	cleaner inside cover	34	1E34F.6.1	crank shaft comp.	64	1E34F-9	gasket
6	GB845	screw ST4.2x12-F-H	35	1E34F.7-3	rear half crank case	65	1E34F.6-5	piston ring
7	1E34F.1-3	choke	36	1E34F.8.1	starter pulley ass'y	66	1E34F.6-6	piston
8	1E34F.1-2	choke handle	37	1E34F.8-2	starter pawl spring	67	1E34F.6-1	stop ring
9	1E34F.13B	carburetor	38	1E34F.8-1	starter pawl	68	1E34F.6-3	piston pin
10	1E34F-1	gasket	39	GB9074.6	screw M5x10	69	1E34F.6-4	needle bearing
11	GB9074.4	screw M5x20	40	1E34F.11-1	recoil spring	70	1E36F.6-2	piston pin circlet
12	1E34F.4	inlet manifold	41	1E34F.11-2	starter rope reel	71	1E32FL.6.2-1	fuel tank lid
13	1E34F-2	cylinder washer	42	1E34F.11.1	recoil starter body	72	CG420.1.3.1-2	gasket
14	GB119	annual B3x10	43	1E34F.11.1-1	rope guide	73	EB415.4.1.1-1	airinlet mouth
15	GB9074.4	screw M4x16	44	1E34F.11-3	rope	74	1E32FL.6.2-2	inside cover
16	1E34F-5	fan cover	45	1E36F.1-1	starter handle	75	1E34F.9.2-2	outlet fuel pipe
17	1E34F-12	clutch step screw	46	1E36F.1-5	clip	76	1E34F.9.2-1	inlet fuel pipe
18	1E34F-13	washer	47	GB9074.4	screw M5x14	77	1E36FF.8.1-1	primary cord grommet
19	1E34F.10.1	clutch shoe comp.	48	1E34F-6	cover	78	1E34F.9.2-3	cleaner
20	1E34F-11	washer	49	1E34F.3	cover	79	1E34F.9.1	fuel tank
21	1E34F.10-1	clutch spring	50	GB9074.4	screw M4x12	80	GB9074.3	screw M5x16
22	GB6171	nut M8x1	51	1E34F.5-2	plug cap	81	GB9074.4	screw M5x16
23	GB97.1	washer 8	52	1E40F-3A.8-2	click spring	82	1E34F.8	starter pulley ass'y
24	CG260A-EMC.2B	stop cord comp.	53	1E34F.5-3	plug cover	83	1E34F.11	recoil starter ass'y
25	1E34F.5-1	primary cord grommet	54	BPMR7A (NGK)	spark plug	84	1E32FL.6.2-3	lid
26	1E34F.5.2	magneto stator	55	GB70.1	screw M5x20	85	1E32FL.6.2-4	chain
26A	1E34F.5.2	magneto rotor	56	GB93	washer 5	86	1E32FL.6.2	fuel cap comp.
27	GB9074.4	screw M5x25	57	GB848	washer 5	87		fuel tank ass'y
28	1E34F.7-1	front half crank case	58	1E34F-3	gasket	88		filter ass'y
29	1E34F-4	guide plate	59	1E34F.2	muffler comp.			

Liste de pièces de rechange du moteur 1E36F-2A pour CG330B et CG331L

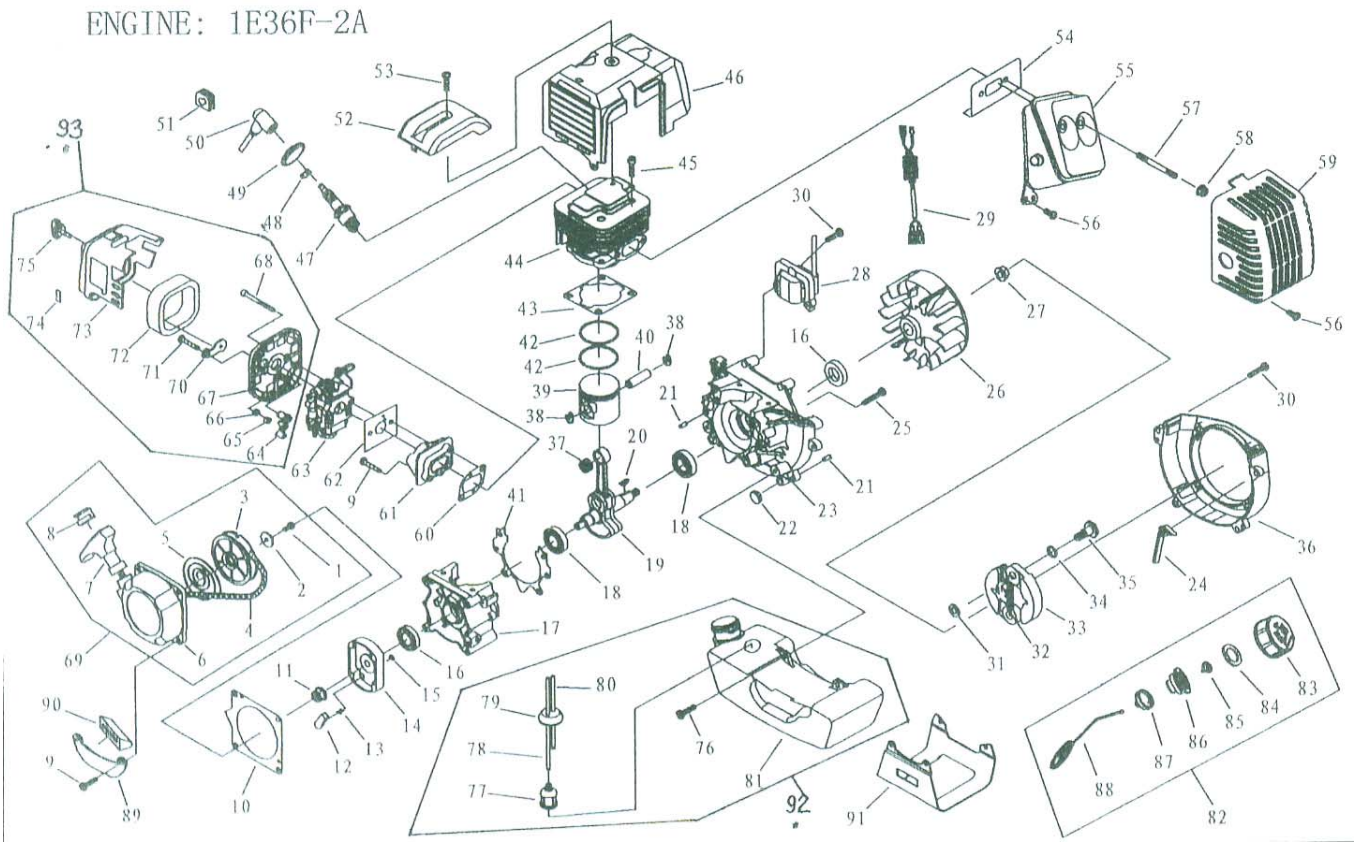

N°	N° de commande	Désignation	N°	N° de comm.	Désignation	N°	N° de comm.	Désignation
1	GB/T67	**Screw M5x12**	32	1E40F-5.6-1	spring	63	1E36F-2A.1B	carburetor
2	1E40F-5.11-2	**washer**	33	1E40F-5.6.1	expander	64	1E34F.1-2	choker handle
3	1E40F-5.11-1	**pulley**	34	1E40F-5-11	washer	65	1E34F.1-7	stop ring
4		**rope**	35	1E40F-5-12	screw pin	66	GB/T6172	nut 4
5	1E40FP-3Z.4-7	**recoil spring**	36	1E36F-2-8	fan cover	67	1E34F.1.1	clear inside cover
6	1E40F-5.11.1	**start cover ass'y**	37	1E36F-2.4.1	bearing	68	GB/T9074.4	screw M5x50
7	1E40FP-3Z.4-2	**start handle**	38	1E36F.10-2	ring	69	1E40F-5.11	starter ass'y
8	1E40FP-3Z.4-10	**ring**	39	1E36F-2.4.2	piston	70	1E34F.1-3	choker
9	GB/T9074.4	**screw M5x20**	40	1E36F.10-1	piston pin	71	GB/845	screw st4.2x12
10	1E40F-5-10	**gasket**	41	1E36F-2.6-3	gasket	72	1E34F.1-1	filter
11	GB/T6170	**nut M8**	42	1E36F.10-3	piston ring	73	1E34FA.1-1	cleaner outside cover
12	1E46FP.4-2	**start claw**	43	1E36F-2-6	gasket	74	1E40F-3A.3-5	label
13	1E36F.1.2-2	**start spring**	44	1E36F-2-4	cylinder	75	1E34F.1.2	screw
14	1E40F-5.7-1	**start reel**	45	GB/T70.1	screw M5x16	76	GB/T9074.4	screw M5x16
15	GB/T896	**stop ring 4**	46	1E36F-2.5	guide cover ass'y	77	1E34F.9.2-3	cleaner cover
16	1E36F.2	**oil-seal**	47	BPMR6A	spark plug	78	1E36F-2A.3.1-2	outlet fuel pipe
17	1E36F-2.6-2	**crank case**	48	1E40F-3A.8-2	spring	79	1E36FF.8.1-1	plug
18	GB/T276	**bearing 6201/P5**	49	1E34F.5-3	plug cover	80	1E36F-2A.3.1-1	inlet fuel pipe
19	1E36F-2.4.3	**crank shaft**	50	1E34F.5-2	plug cap	81	1E36F-2A.3-1	fuel tank
20	GB/T1099	**key 3x5x13**	51	1E40F-5.3-1	plug	82	1E32FL.6.2	fuel cap ass'y
21	GB/T119	**pin B4x10**	52	1E36F-2-7	upper cover	83	1E32FL.6.2-1	fuel tank lid
22	1E40F-5A-3	**rubber washer**	53	GB/T9074.4	screw M5x20	84	CG420.1.3.1-2	gasket
23	1E36F-2.6-1	**crank case**	54	1E36F-2-5	gasket	85	EB415.4.1.1-1	inlet
24	1E36F-2-11	**flash pan**	55	1E36F-2.2	muffler	86	1E32FL.6.2-2	inside lid
25	GB/T9074.4	**screw M5x30**	56	GB/9074.4	screw M5x12	87	1E32FL.6.2-3	inside lid
26		**magneto roto comp.**	57	1E36F-2-9	bolt	88	1E32FL.6.2-4	chain
27	GB/T6177.1	**nut M8**	58	GB/T6177.1	nut M5	89	1E40F-5A-4	support
28		**ignition coll comp.**	59	1E36F-2.7	muffler cover	90	1E40F-5A-2	rubber cover
29	CG260A-EMC.2B	**cord comp.**	60	1E36F-2-2	gasket	91	CG330B-5	support
30	GB/T9074.13	**botl M5x20**	61	1E36F-2A-2	admitting pipe	92		fuel tank ass'y
31	1E36F-3	**washer B**	62	1E36F-2A-1	**gasket**	93		air filter ass'y

Liste de pièces de rechange du moteur 1E40F-5A pour CG430B et CG431L

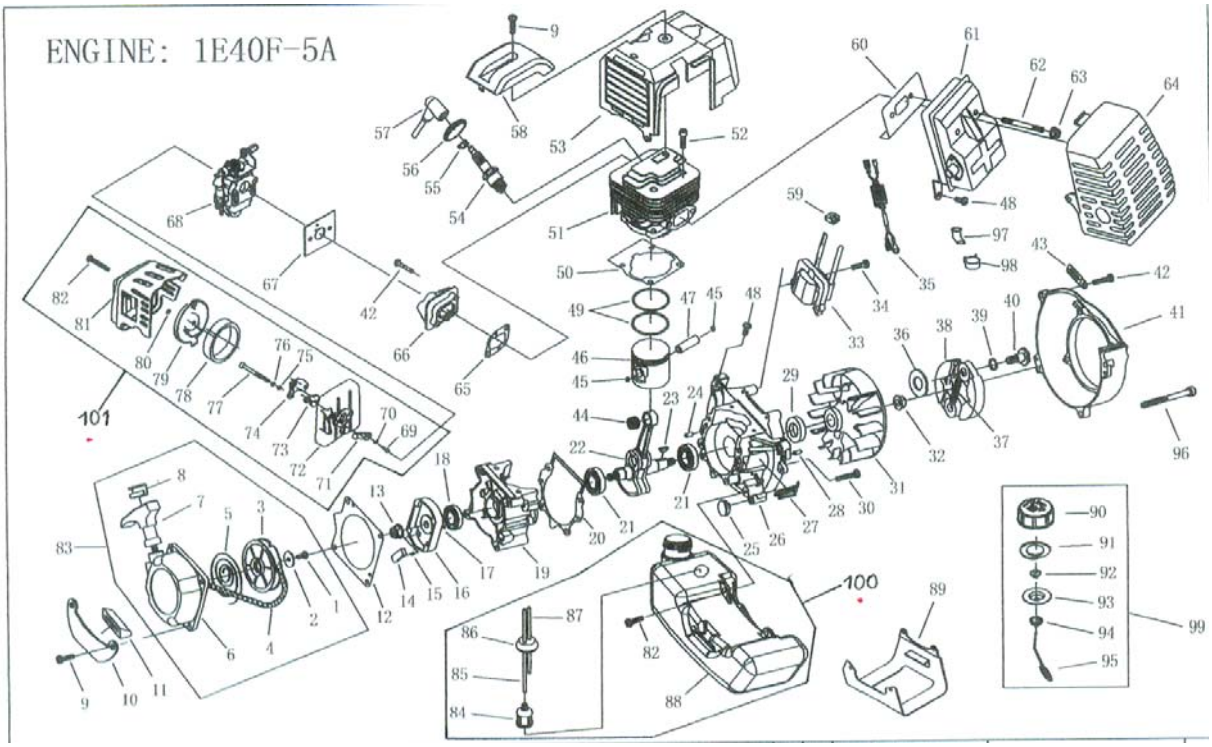

N°	N° de comm.	Désignation	N°	N° de comm.	Désignation	N°	N° de comm.	Désignation
1	GB67	Screw M5x12-9.8	35	SG230-EMC.1B	cord comp.	69	GB845	screw ST2.9x6.5
2	1E40F-5.11-2	washer	36	1E36F-3	washer B	70	GB97.1	washer 3
3	1E40F-5.11-1	start rope reel	37	1E40F-5.6-1	spring	71	1E40F-5A.1.1-1	choke handle
4		rope	38	1E40F-5.6.1	expander	72	1E40F-5A.1.1.1	inside cover
5	1E40FP-3Z.4-7	recoil spring	39	1E40F-5-11	washer	73	1E40F-5A.1.1-2	choke
6	1E40F-5.11.1	start cover ass'y	40	1E40F-5-12	screw pin	74	1E40F-5A.1.2	bufler
7	1E40FP-3Z.4-2	start handle	41	1E40F-5-9	fan cover	75	GB97.1	washer 5
8	1E40FP-3Z.4-10	ring	42	GB9074.13	bolt M5x25	76	GB93	washer 5
9	GB9074.4	screw M5x20	43	1E40F-3A.9	clip	77	GB70.1	screw M5x55
10	1E40F-5A-4	stand	44	1E40F-5.4-2	bearing	78	1E34F.1-1	filter
11	1E40F-5A-2	rubber cover	45	1E40F-03.02.01	ring	79	1E40F-5A.1-2	inside cover
12	1E40F-5A-10	gasket	46	1E40F-5.4-1	piston	80	GB3452.1	o-washer 3.15x1.8
13	GB6170	nut M8	47	1E46FP.6-3	piston pin	81	1E40F-5A.1-1	outside cover
14	1E46FP.4-2	start claw	48	GB9074.4	bolt M5x12	82	GB9074.4	screw M5x16
15	1E36F.1.2-2	start spring	49	1E40FP-3Z.3-5	piston ring	83	1E40F-5.11	starter ass'y
16	1E40F-5.7-1	start reel	50	1E40F-5-6	gasket	84	1E34F.9.2-3	cleaner cover
17	GB896	stop ring 4	51	1E40F-5-4	cylinder	85	1E40F-5A.4.2-2	fuel pipe
18	1E36F.2	seal	52	GB70	screw M5x20	86	1E36FF.8.1-1	plug
19	1E40F-5.8-2	crank case	53	1E40F-5.5	guide cover ass'y	87	1E40F-5A.4.2-1	fuel pipe
20	1E40F-5.8-4	gasket	54	BPMR6A(NGK)	spark plug	88	1E40F-5A.4.1	fuel tank
21	GB276	bearing 6202/P5	55		spring	89	CG430-2	stand
22	1E40F-5.4.1	crank shaft	56		plug cap	90	1E32FL.6.2-1	fuel tank lid
23	GB1099	key 3x13	57		cap	91	CG420.1.3.1-2	gasket
24	GB119	pin B5x12	58	1E40F-5-8	cover	92	EB415.4.1.1-1	inlet
25	1E40F-5A.4.2-1	rubber washer	59	1E40F-5.3-1	plug	93	1E32FL.6.2-2	inside cover
26	1E40F-5.8-1	crank case	60	1E40F-5-5	gasket	94	1E32FL.6.2-3	inside cover
27	1E40F-5.8-3	guide cover	61	1E40F-5.2	muffler	95	1E32FL.6.2-4	chain
28	GB119	pin B4x10	62	1E40F-5-13	bolt	96	GB9074.13	screw M5x25
29	1E40F-5.9	seal	63	GB6177.1	nut M6	97	1E40F-5.10-1	outlet
30	GB9074.4	screw M5x30	64	1E40F-5-7	muffler cover	98	1E40F-5.10-2	stop ring
31		fly wheel	65	1E40F-5-2	admitting pipe	99	1E32FL.6.2	support
32	GB6177.1	nut M8	66	1E40F-5A.2	admitting pipe	100		fuel tank ass'y
33		coil	67	1E40F-5A-1	gasket	101		air filter ass'y
34	GB9074.13	bolt M5x20	68	1E40F-5A.8B	carburetor			

Liste de pièces de rechange du moteur 1E44F-2A pour CG520B

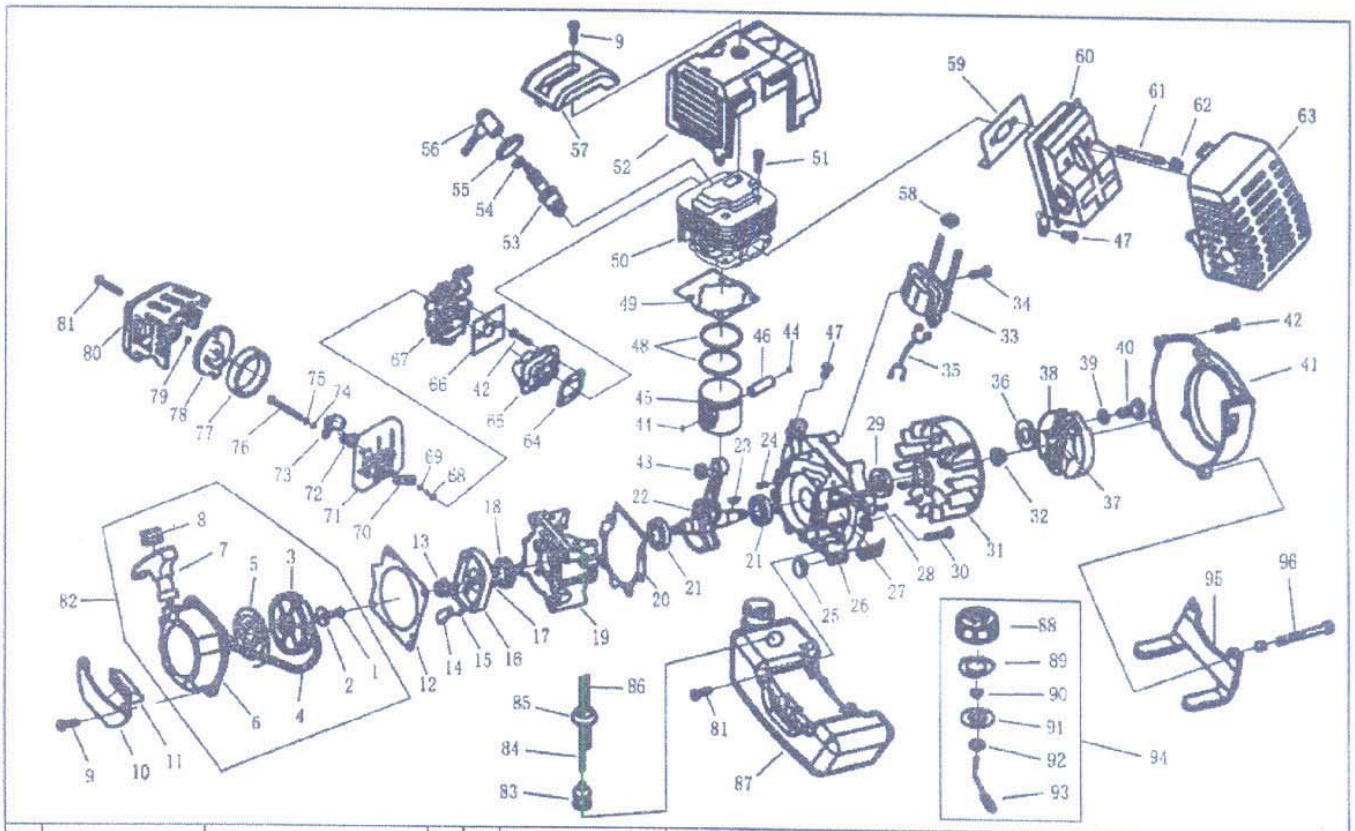

NO.	Part No.	Part Name	Qty.	No.	Part No.	Part Name	Qty	No.	Part No.	Part Name	Qty.
1	GB/T67	Screw M5×12-9.8-DZ	1	33		Stator	1	65	1E40F-5A.2	Admitting Pipe	1
2	1E40F-5.11-2	Washer	1	34	GB/T9074.13	Bolt M5×20	2	66	1E40F-5A-1	Gasket	1
3	1E40F-5.11-1	Start Rope Reel	1	35	SG230-2	Cord Comp.	1	67	1E44F-2A.1	Carburetor	1
4		Rope	1	36	1E36F-3	Washer B	2	68	GB/T845	Screw ST2.9×6.5	1
5	1E40FP-3Z.4-7	Recoil Spring	1	37	1E40F-5.6-1	Spring	1	69	GB/T97.1	Washer 3	1
6	1E40F-5.11.1	Start Cover Ass'y	1	38	1E40F-5.6.1	Expander	2	70	1E40F-5A.1.1-1	Choke Handle	1
7	1E40FP-3Z.4-2	Start Handle	1	39	1E40F-5-11	Washer	2	71	1E40F-5A.1.1.1	Inside Cover	1
8	1E40FP-3Z.4-10	Ring	1	40	1E40F-5-12	Screw Pin	2	72	1E40F-5A.1.1-2	Choke	1
9	GB/T9074.4	Screw M5×20	5	41	1E40F-5-9	Fan Cover	1	73	1E40F-5A.1.2	Baffle	1
10	1E40F-5A-4	Stand	1	42	GB/T9074.13	Bolt M5×25	4	74	GB/T97.1	Washer 5	2
11	1E40F-5A-2	Rubber Cover	1	43	1E44F-2A.2-3	Bearing	1	75	GB/T93	Washer 5	2
12	1E40F-5-10	Gasket	1	44	1E40F-03.02.01	Ring	2	76	GB/T70.1	Screw M5×55	2
13	GB/T6170	Nut M8	1	45	1E44F-2A.2-1	Piston	1	77	1E34F.1-1	Filter Net	1
14	1E46FP.4-2	Start Claw	1	46	1E44F-2A.2-2	Piston Pin	1	78	1E40F-5A.1-2	Inside Cover	1
15	1E36F.1.2-2	Start Spring	1	47	GB/T9074.4	Bolt M5×12	3	79	GB/T3452.1	O-Washer 3.15×1.8	1
16	1E40F-5.7-1	Start Reel	1	48	1E44F-2A.2-4	Piston Ring	2	80	1E40F-5A.1-1	Outside Cover	1
17	GB/T896	Stop Ring 4	1	49	1E40F-5-6	Gasket	1	81	GB/T9074.4	Screw M5×16	3
18	1E36F.2	Oil-seal	1	50	1E44F-2A-1	Cylinder	1	82	1E40F-5.11	Starter	1
19	1E40F-5.8-2	Crank Case	1	51	GB/T70.1	Screw M5×20	4	83	1E34F.9.2-3	Cleaner Cover	1
20	1E40F-5.8-4	Gasket	1	52	1E40F-5.5	Guide Cover Ass'y	1	84	1E40F-5A.4.2-2	Fuel Pipe	1
21	GB/T276	Bearing 6202/P5	2	53	L6 (LD)	Spark Plug	1	85	1E36FF.8.1-1	Plug	1
22	1E44F-2A.2.1	Crank Shaft	1	54		Spring	1	86	1E40F-5A.4.2-1	Fuel Pipe	1
23	GB/T1099	Key 3×13	1	55		Plug Cap	1	87	1E40F-5A.4.1	Fuel Tank	1
24	GB/T119	Pin B5×12	2	56		Cap	1	88	1E32FL.6.2-1	Fuel Tank Lid	1
25	1E40F-5A.4.2-1	Rubber Washer	2	57	1E40F-5-8	Cover	1	89	CG420.1.3.1-2	Gasket	1
26	1E40F-5.8-1	Crank Case	1	58	1E40F-5.3-1	Plug	1	90	EB415.4.1.1-1	Inlet	1
27	1E40F-5.8-3	Guide Cover	1	59	1E40F-5-5	Gasket	1	91	1E32FL.6.2-2	Inside Cover	1
28	GB/T119	Pin B4×10	2	60	1E40F-5.2	Muffler	1	92	1E32FL.6.2-3	Lid	1
29	1E40F-5.9	Oil-seal	1	61	1E40F-5-13	Bolt	2	93	1E32FL.6.2-4	Chain	1
30	GB/T9074.4 B1	Screw M5×30	4	62	GB/T6177.1	Nut M6	2	94	1E32FL.6.2	Fuel Tank Lid COMP.	1
31		Fly Wheel	1	63	1E40F-5-7	Muffler Cover	1	95	1E40F-5A.3	Stand	1
32	GB/T6177.1	Nut M8	1	64	1E40F-5-2	Admitting Pipe	1	96	GB/T9074.13	Screw M5×30	2

Liste de pièces de rechange de l'appareil (pour tous les modèles)

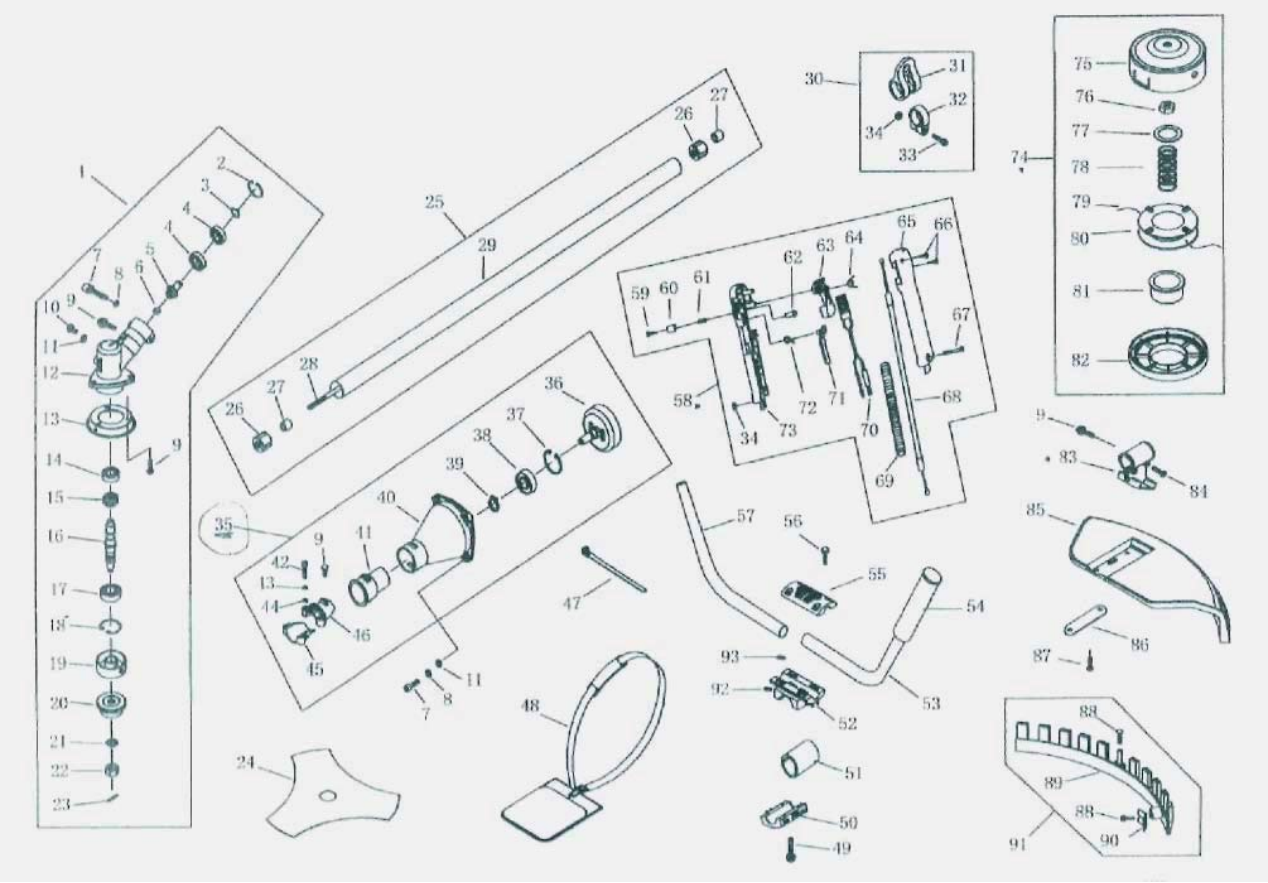

N	N° de comm.	Désignation	N°	N° de commande	Désignation	N°	N° de commande	Désignation
1	CG415.3	Gear case ass'y	32	CG260.3-1	clamp	62	BL750.3-8	clock pin
2	GB/T893.2	stop ring 26	33	GB/T70.1	screw M5x20	63	BL750.3-4	handgrip
3	GB/T894.1	stop ring 10	34	GB/T889.1	nut M5	64	BL750.3-1	spring
4	GB/T276	bearing 6000 2RS/P5	35	CG260A-1A	clutch comp.	65	BL750.3-5	box, right
5	CG415D.6-4	pinion	36	CG260A.1A.1	clutch drum comp.	66	GB/T845	screw ST2.9x18
6	CG415.3-1	steel cap	37	GB/T893.1	stop ring 35	67	GB/T70.1	screw M5x30
7	GB/T70.1	screw M6x20	38	GB/T276	bearing 6202-2RS/P5	68	CG330B-FG-1	cable comp.
8	GB/93	washer 6	39	GB/T894.1	stop ring 15	69	BG-328A-2	tube
9	GB/T9074.4	screw M5x12	40	CG261.1-1	linker	70	CG260B-EMC.1C	stop button comp.
10	GB/T29.2	botl M6x12	41	CG305F.14-2	rubber cover	71	BL750.3-3	handgrip
11	GB/T97.1	washer 6	42	GB/T70.1	screw M5x25	72	BL750.3-2	spring
12	BG305.12.4-4	gear case	43	GB/T93	washer 5	73	BL750.3-6	box, left
13	BG305.12.4-9	safety guard	44	GB/T97.1	washer 5	74	CG305F.8	nylon cutter head
14	GB/T276	bearing 6000/P5	45	CG305F.14-3	clamp B	75	CG305F.8.1	case
15	BG-328.9.5-2	gear	46	CG305F.14-4	clamp A	76	CG305F.8-4	left nut
16	CG305F.1-1	gear shaft	47	BG415-1	wire clamp band	77	CG305F.8-5	washer
17	GB/T276	bearing 6002-2RS/P5	48 (260/330)	CG260.4A	harness ass'y 260/330	78	CG305F.8-3	spring
18	GB/T893.2	stop ring 32	48 (430)	CG260,4B	harness ass'y 430	79		cord
19	BG305.12.4-5	holder A	49	GB/T70.1	screw M6x40	80	CG305F.8-1	cord holder
20	CG305F.1-3	holder B	50	CG330B-XTH.1-3	cap, lower	81	CG305F.8-7	platen
21	GB/T862.1	washer 10	51	CG330B-XTH-04	rubber washer	82	CG305F.8-2	cover
22	CG305F.1-4	left nu	52	CG330B-XTH.1-2	bracket	83	BG430.2.6-1	bracket
23	GB/T91	pin 2x16	53	CG415D.2-2	handle	84	GB/T9074.13	screw m5x30
24	CG420-2B	blade	54	CG330B-CE.3-1	grip left	85	CG420.7.1-1	safety guard
25	CG415-CE.1	pipe comp.	55	CG330B-XTH.1-1	cap, upper	86	CG330B-6	washer
26	BG-328.9.4-5	rubber cover	56	GB/T70.1	screw M6x25	87	GB/T9074.4	screw M5x16
27	BG-328.9.4-4	oil-bearing	57	CG411.3-1	handle	88	GB/T845	screw ST4.2x16
28	CG420.2-3	driver shaft	58	CG260B CE.1.1	lever ass'y	89	CG420.7.1.1-1	guard
29	CG415-CE.1-1	pipe	59	GB/T846	scew ST2.9x13	90	CG420.7.1.1-2A	blade
30	CG260.3	holder ass'y	60	BL750.3-9	button	91	CG420.7.1.1	guard Ass'y
31	CG260.3.1	harness clamp	61	BL750.3-7	spring	92	GB/T889.1	nut M6
						93	GB/T6170	nut M6

Pièces de rechange pour poignée boucle (pour tous les modèles L)

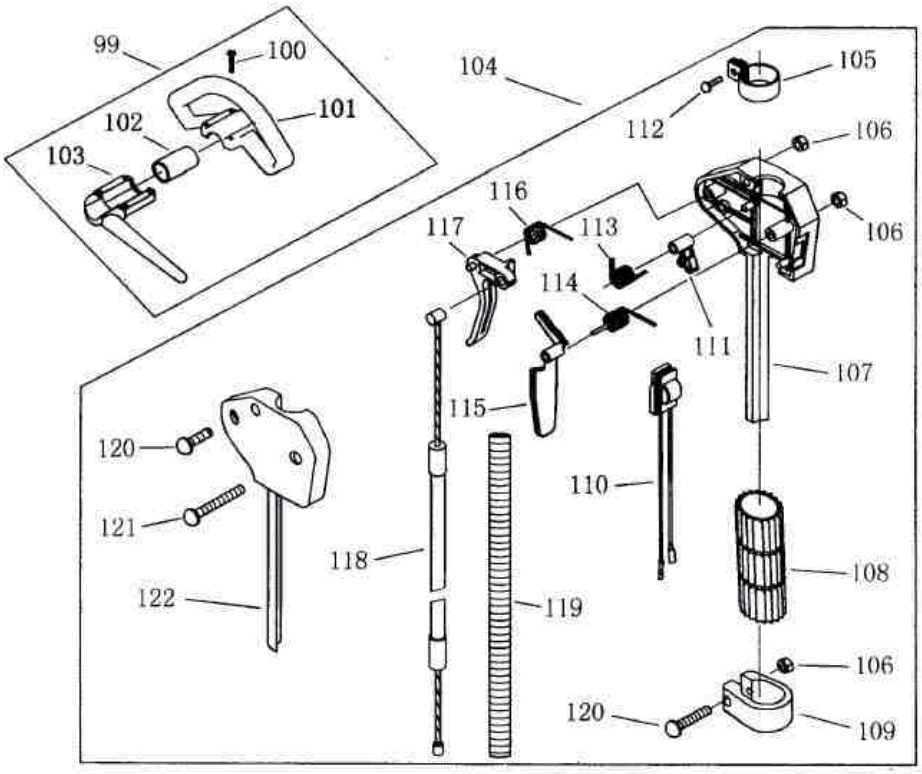

N°	N° de comm.	Désignation
99	BG330-CE. 1	Poignée boucle
100	GB/T9074.4	Boulon
101	BG330-CE. 1-1	Poignée
102	BG330-CE. 1-2	Élastique
103	BG330-CE. 1.1	1cache poignée
104	CG260. 2	Levier complet
105		Voir 104
106		Voir 104
107		Voir 104
108		Voir 104
109	CG305F. 13-5	Cheville
110	CG260. 2. 1	Bouton d'arrêt
111		Voir 104
112	GB/T9074. 4	Boulon
113		Voir 104
114		Voir 104
115		Voir 104
116		Voir 104
117		Voir 104
118	CG260. 2.2	Câble
119	CG260. 2-1	Tube
120	GB/T9074. 4	Boulon
121	GB/T9074. 4	Boulon
122		Voir 104

CE Certificat de conformité

Le soussigné, Mr. KEJUN LIU, PRESIDENT de la société :

Shandong Huasheng Pesticide Machinery Co., Ltd
No. 43 Yizhou Road – Linyi City – Shandong 276001 CHINA,

déclare, en engageant sa responsabilité, que les faux à moteur thermique suivantes

Marque	LAWNBOSS – COOPER	
Numéro de serie et numéro de moteur	CG 270 LH (A) ou HB (B) N° 340 LH (A) ou HB (B) N° 430 LH (A) 520 LH (A)	Désignation du moteur : 1E34F CG Désignation du moteur : 1E36F-2A CG Désignation du moteur : 1E40F 5A Désignation du moteur : 1E44F 2A
correspondent :	**aux directives 98/37/EG, 89/336/EWG, 200/14/EG, procédure annexe V**	

Pour contrôler le respect des directives énoncées ci-dessus, les normes suivantes ont été utilisées :
EN 11.806 – EN 12100-2

Niveau de pression acoustique **calculé** LWA, M :	**CG 270 LH (A) et HB (B) : 109 dB(A)** **CG 340 LH (A) et HB (B) : 107 dB(A)** **CG 430 LH (A) : 107 dB(A)** **CG 520 LH : 107 dB(A)**
Niveau de pression acoustique **garanti** LWA, G :	**CG 270 LH (A) et HB (B) : 112 dB(A)** **CG 340 LH (A) et HB (B) : 110 dB(A)** **CG 430 LH (A) : 110 dB(A)** **CG 270 LH (A) : 110 dB(A)**
Type de dispositif de coupage avec lame :	**Diamètre de la lame à 3 dents 255 x 1,4 mm**
Largeur de coupe avec bobine de fil de nylon :	**CG 270 LH (A) et HB (B) : 390 mm** **CG 340 LH (A) et HB (B) : 390 mm** **CG 430 LH (A) : 390 mm** **CG 270 LH (A) : 390 mm**

Émis à : **LINYI City** Nom : **Mr. KEJUN LIU**
18. January 2007 **PRESIDENT**

CE