staub

TRACTEURS - MOTOCULTEURS

PPXS4
PPSS5
PPXS6
PPXS8

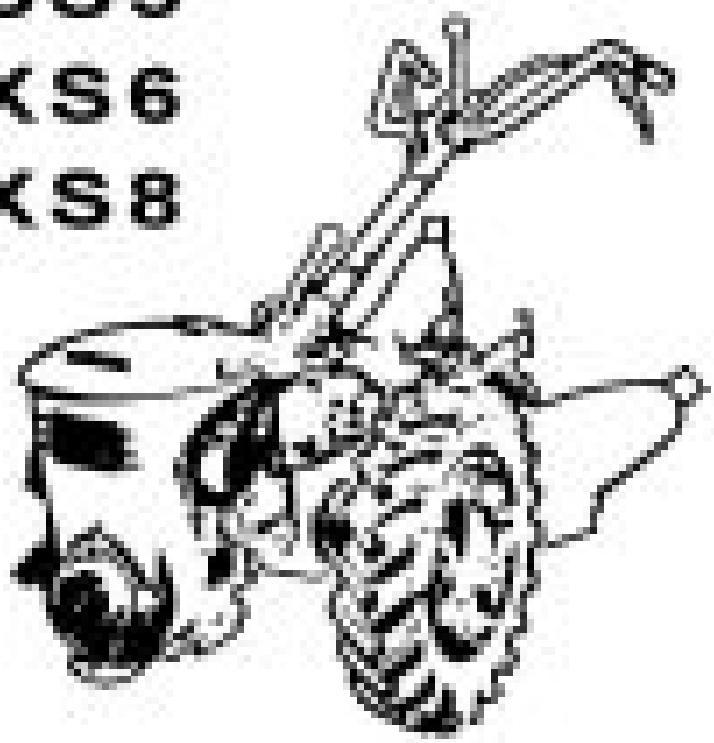

PIECES DE RECHANGE

IP: PRX436/882

AVRIL 79

sommaire

CAPOT-CALANDRE-RESERVOIR-CONTREPOIDS PPX 54-56

CAPOT-CALANDRE-RESERVOIR-CONTREPOIDS PPX S5

MOTEUR ET CAPOT LOMBARDINI

REFROIDISSEMENT PPX S4-S6-W39-W239 ET W239A

ACCOUPLEMENT MOTEUR PPX S4-S6

REGULATION PPX S4-S6

REDUCTEUR MODELE A VALABLE JUSQU'AU 30-6-64

REDUCTEUR MODELE B
VALABLE JUSQU'AU REDUCTEUR 21167

REDUCTEUR MODELE B
VALABLE JUSQU'AU REDUCTEUR 21168

MANCHERONS

MOYEUX REGLABLES ET FLASQUES DEPORTES

ROUE 400 X 8 - ROUE 6 X 12

ATTELAGE ORDINAIRE - VIS D'APLOMB

MECANISME DE BARRE DE COUPE

MECANISME DE BARRE DE COUPE OSCILLANTE
MODELE ALLONGE JANVIER 1967

MECANISME TOIT DE FRAISE SARCLO-FRAISE

OUTILS DE FRAISE ET DE SARCLO-FRAISE

PIECES POUR SARCLO-FRAISE

TONDEUSE A AXE VERTICAL VALABLE JUSQU'AU 30-4-68

TONDEUSE VALABLE A PARTIR DU 1-5-68

POULIE PRISE DE FORCE SUR ARBRE SECONDAIRE
ENSEMBLE 45880 E

POULIE PRISE DE FORCE SUR ARBRE PRIMAIRE
ENSEMBLE 45160 E

ANGLEDOSER

QUITTER

PLANCHE 1 - CAPOT - CALANDRE - RESERVOIR - CONTREPOIDS PPX S4 - S6

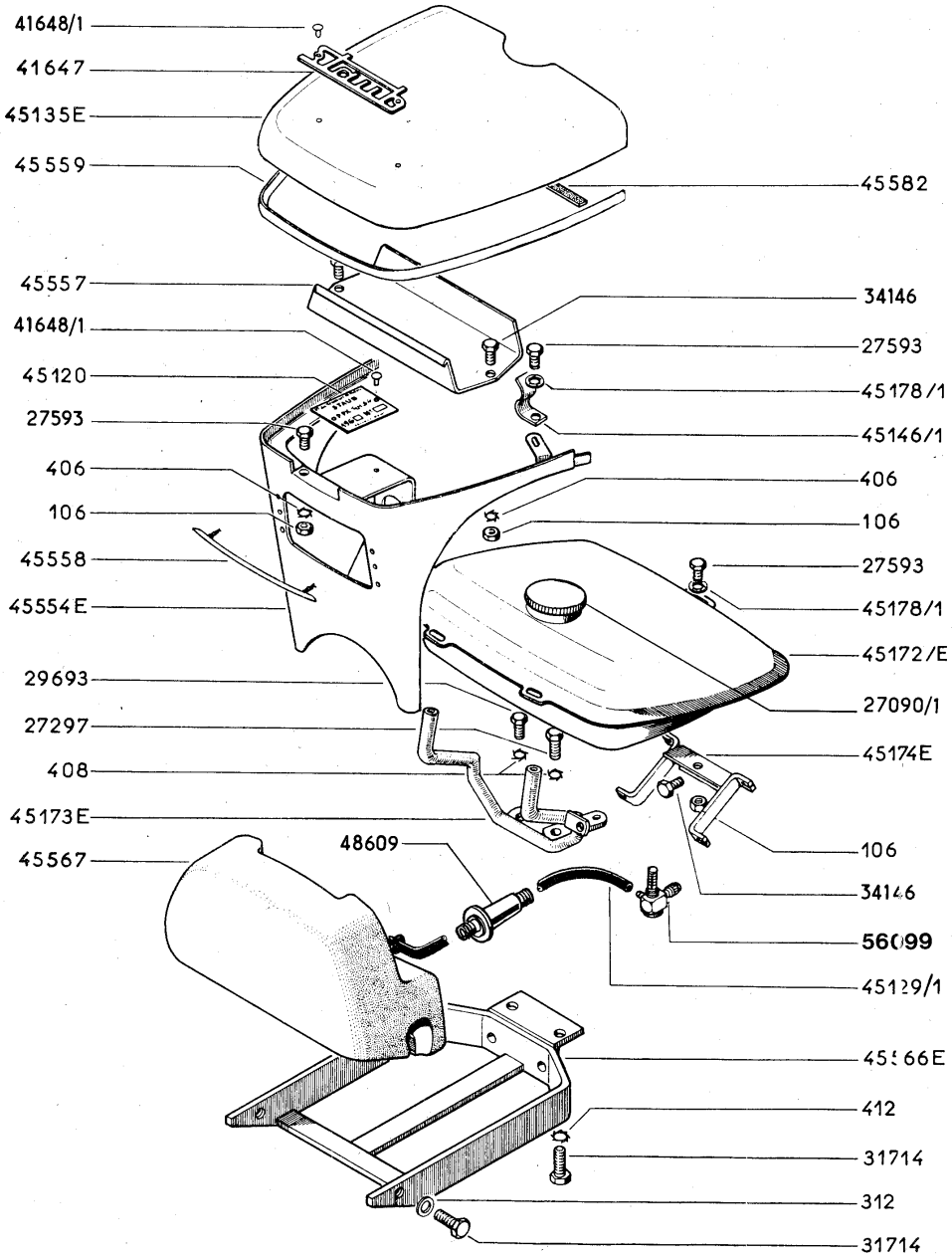

N° de Pièce	Quantité par Appareil	Désignation	Notes techniques Prix
		CAPOT - CALANDRE - RESERVOIR CONTREPOIDS PPX S4 - S6	
106	7	Ecrou H Ø 6	
312	2	Rondelle plate Ø 12	
406	4	Rondelle éventail Ø 6	
408	2	Rondelle éventail Ø 8	
412	2	Rondelle éventail Ø 12	
27090/1	1	Bouchon de réservoir	
27297	1	Vis TH Ø 8 x 22	
27593	4	Vis TH Ø 6 x 15	
29693	1	Vis TH Ø 8 x 16	
31714	4	Vis TH Ø 12 x 30	
34146	4	Vis H de 6	
41647	1	Monogramme	
41648/1	4	Rivet pour monogramme et plaque de firme	
45120	1	Plaque de firme	
45129/1	1	Tuyau d'arrivée d'essence	
45135 E	1	Capot	
45146/1	2	Patte ressort	
45172 E	1	Réservoir	
45173 E/1	1	Support de réservoir	
45174 E	1	Ensemble patte d'attache	
45178/1	5	Rondelle éventail	
45554 E	1	Calandre	
45557	1	Boîte à outils	
45558	3	Barrette enjoliveur	
45559	1	Bordure	
45566 E	1	Support de contrepoids	
45567	1	Contrepoids	
45582	1	Languette Tesamoll	
48609	1	Filtre de ligne	
56099	1	Robinet d'essence	

PLANCHE 2 - CAPOT - CALANDRE - RESERVOIR - CONTREPOIDS PPX S5

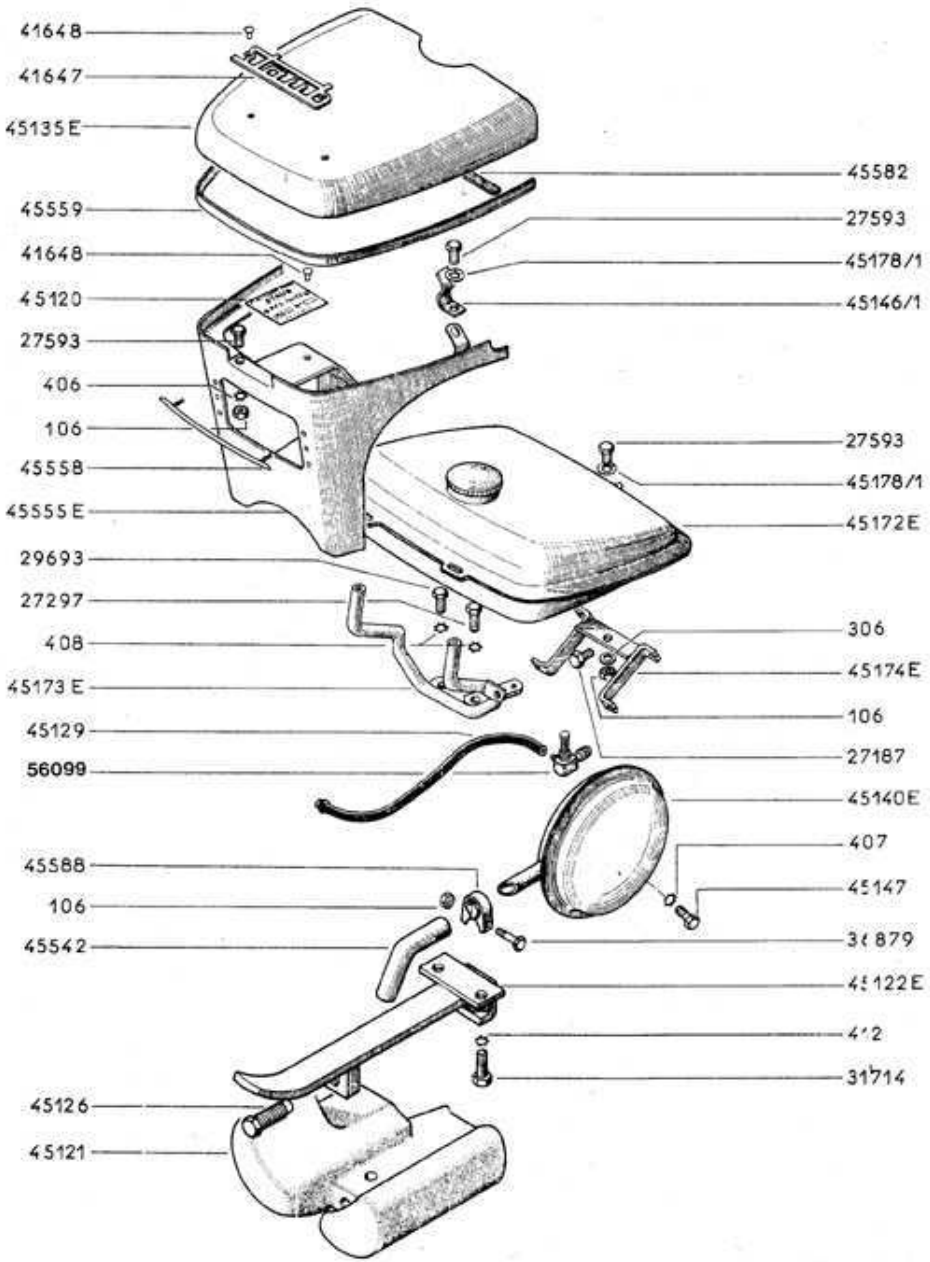

N° de Pièce	Quantité par Appareil	Désignation	Notes techniques Prix
		CAPOT - CALANDRE - RESERVOIR CONTREPOIDS PPX S5	
106	8	Ecrou H Ø 6	
306	1	Rondelle plate Ø 6 large	
406	6	Rondelle éventail Ø 6	
407	2	Rondelle éventail Ø 7	
408	2	Rondelle éventail Ø 8	
412	2	Rondelle éventail Ø 12	
27187 (1)	1	Vis TH Ø 6 x 10	
27297	1	Vis TH Ø 8 x 22	
27593 (2)	5	Vis TH Ø 6 x 15	
29693	1	Vis TH Ø 8 x 16	
31714	2	Vis TH Ø 12 x 30	
36879	1	Vis TH Ø 6 x 35 x 20	
41647	1	Monogramme	
41648 (3)	4	Rivet	
45120	1	Plaque de firme	
45121	1	Contrepoids	
45122/E	1	Support de contrepoids	
45126	1	Vis de fixation de contrepoids	
45129	1	Tuyau d'arrivée d'essence	
45135/E	1	Capot	
45139	1	Robinet d'essence	
45140/E	1	Silencieux	
45146/1	2	Patte ressort	
45147	2	Vis de fixation du silencieux	
45172/E	1	Réservoir	
45173/E	1	Support de réservoir	
45174/E	1	Ensemble patte d'attache	
45178/1	3	Rondelle onduflex	
45542	1	Embout sur silencieux	
45555/E	1	Calandre	
45558	3	Barette enjoliveur	
45559	1	Bordure	
45582	1	Languette Tesamoll	
45588	1	Collier pour embout 45542	

NOTA

(1) à partir de janvier 64, les 5 vis de Ø 6 x 10 n° 27187 ont été supprimées et remplacées par 5 vis de Ø 6 x 15 n° 27593, l'épaisseur de pattes de fixation de la calandre n° 45554 E ayant été augmentée.

(2) à partir de janvier 64, la quantité de vis n° 27593 passe de 5 à 11.

(3) à partir de janvier 64, les rivets n° 41648 portent l'indice/1. (41648/1).

PLANCHE 3 - MOTEUR ET CAPOT LOMBARDINI

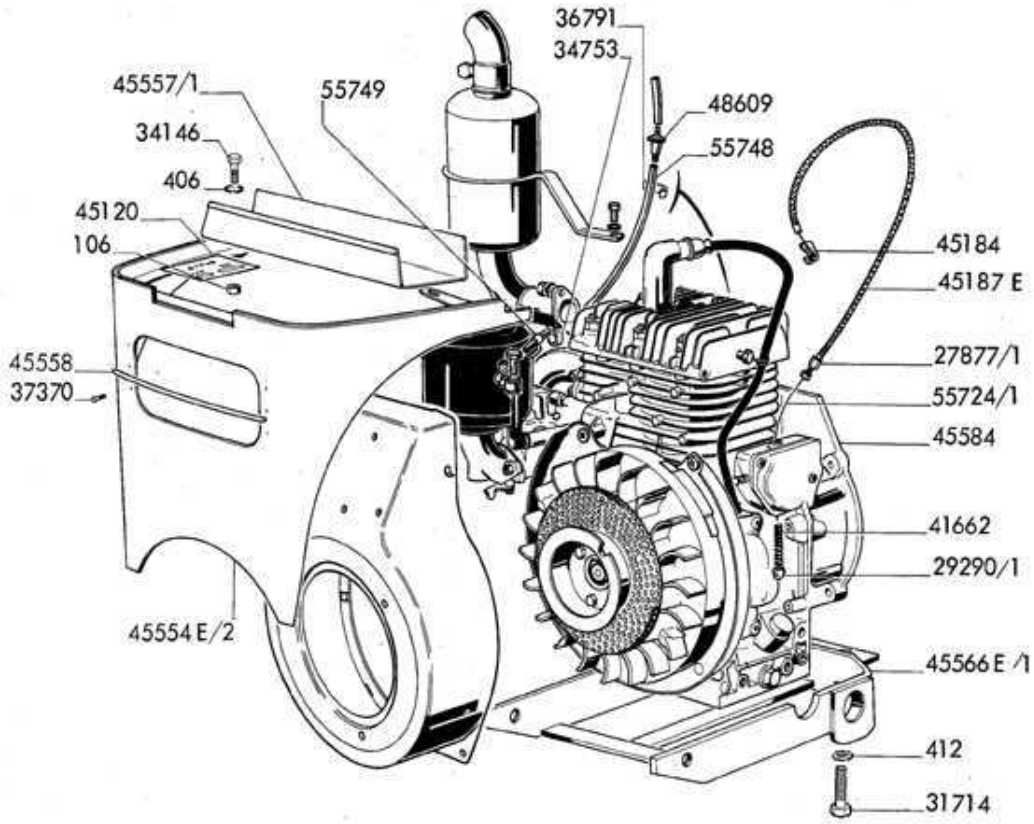

N° de Pièce	Quantité par Appareil	Désignation	Notes techniques Prix
		MOTEUR ET CAPOT LOMBARDINI	
106	2	Ecrou H	
406	2	Rondelle éventail	
412	2	Rondelle éventail	
27877/1	1	Vis de réglage complète	
29290/1	1	Serre câble	
31714 a	2	Vis H	
34146	2	Vis H	
34753	1	Pontet	
36791	1	Collier de fixation	
37370	2	Vis H	
41662	1	Ressort	
45120	1	Plaque de firme	
45184	1	Chape	
45187 E	1	Graine de câble	
45554E/2a	1	Calandre complète	
45557/1	1	Coffre à outils	
45558	3	Baguette	
45566/1	1	Support	
45584	1	Bride de raccordement	
48609	1	Filtre de ligne	
55724/1	1	Câble avec embout	
55748	1	Durite d'essence	
55749	1	Bague plastique	

PLANCHE 4 - REFROIDISSEMENT PPX S4 - S6 - W 39 - W 239 et W 239 A

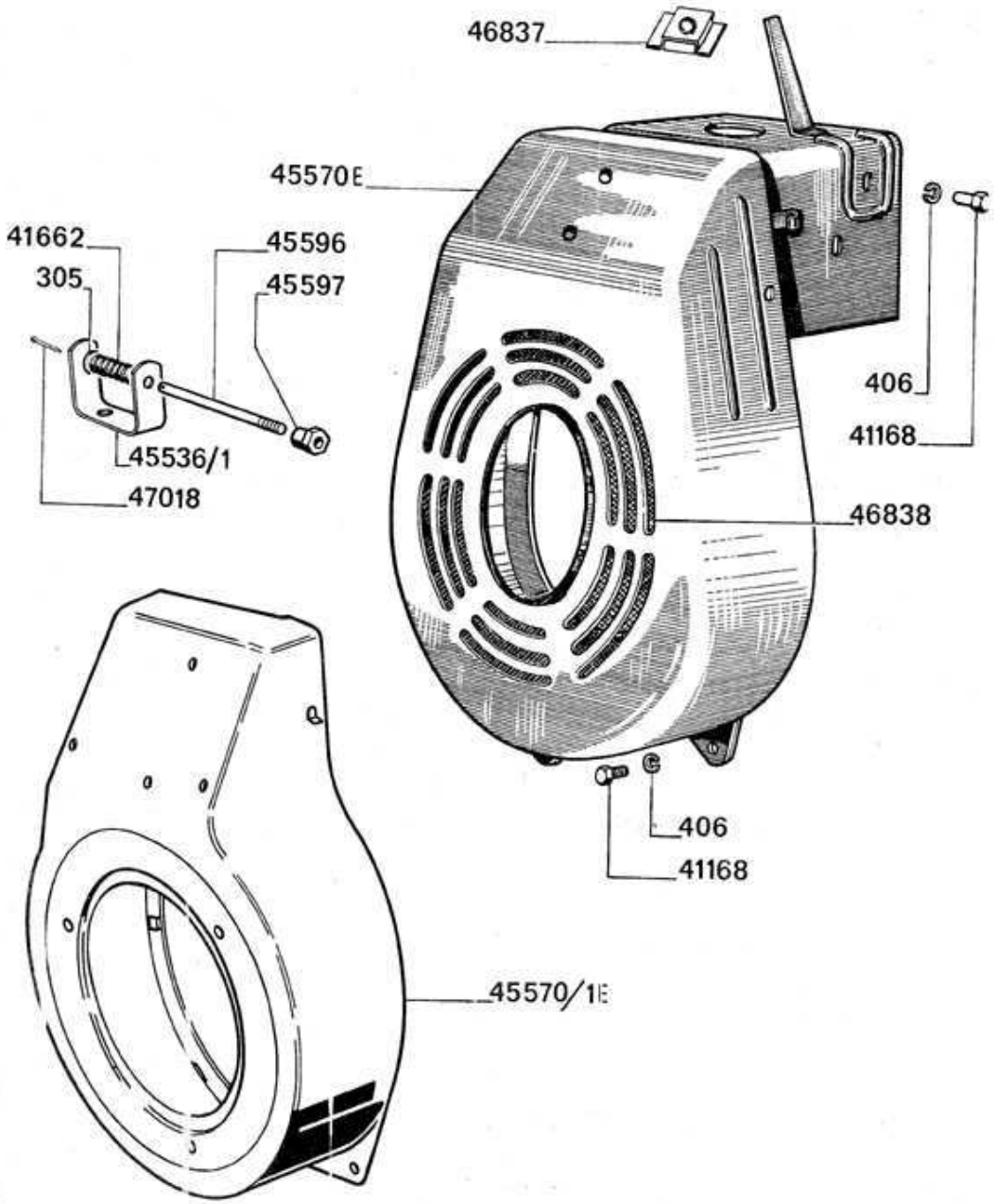

N° de Pièce	Quantité par Appareil	Désignation	Notes techniques Prix
		REFROIDISSEMENT PPX S4 - S6 W 39 ET W 239	
406	5	Rondelle Grower Ø 6	
41168	5	Vis TH Ø 6 fixation de volute	
45570/E	1	Volute complète avec grille	
46837	2	Boîtier d'écrou avec écrou	
46838	1	Grille de protection	
		W 239/A	
305	2	Rondelle plate	
41662	1	Ressort	
45536/1	1	Etrier	
45570/1E	1	Volute	
45596	1	Tige poussoir	
45597	1	Bouton	
47018	1	Goupille fendue	

PLANCHE 5 - ACCOUPLEMENT MOTEUR PPX S4 - S6

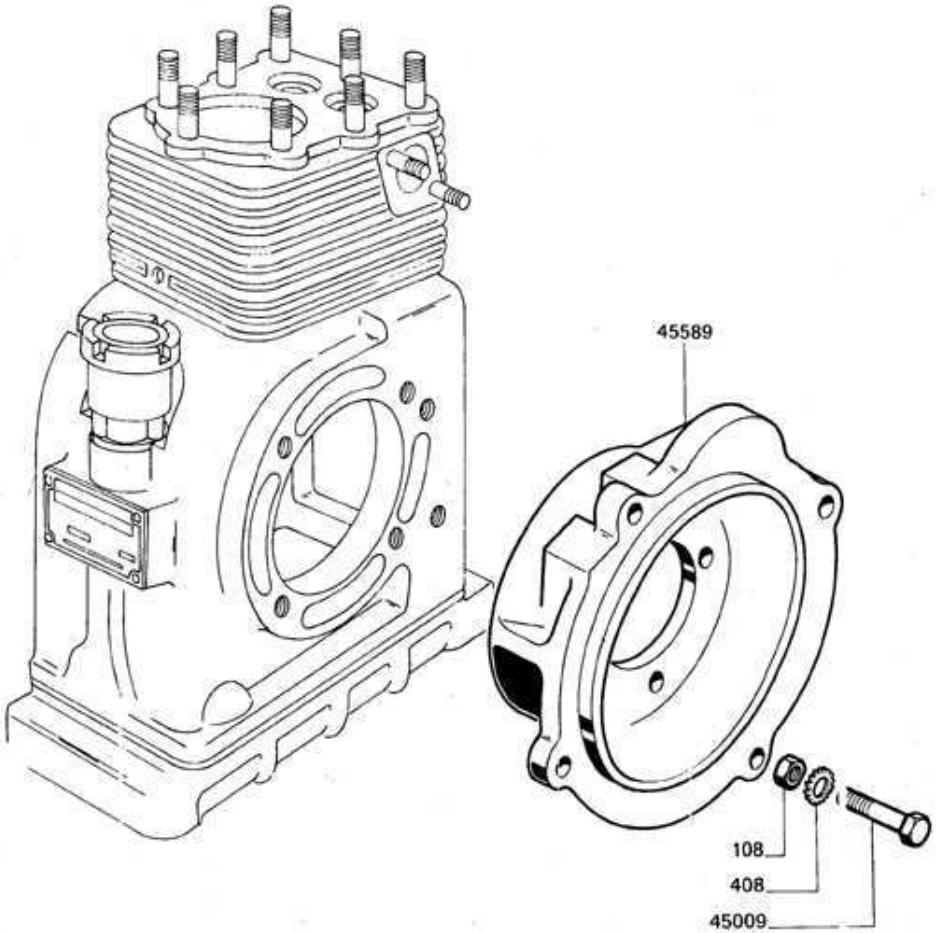

N° de Pièce	Quantité par Appareil	Désignation	Notes techniques Prix
		ACCOUPLEMENT MOTEUR PPX S4 - S6	
108	4	Ecrou H de 8	
408	4	Rondelle éventail de 8	
45009	4	Vis H de 8	
45589	1	Bride de raccordement	

PLANCHE 6 - REGULATION PPX S4 - S6
VALABLE JUSQU'AU MOTEUR N° 219393

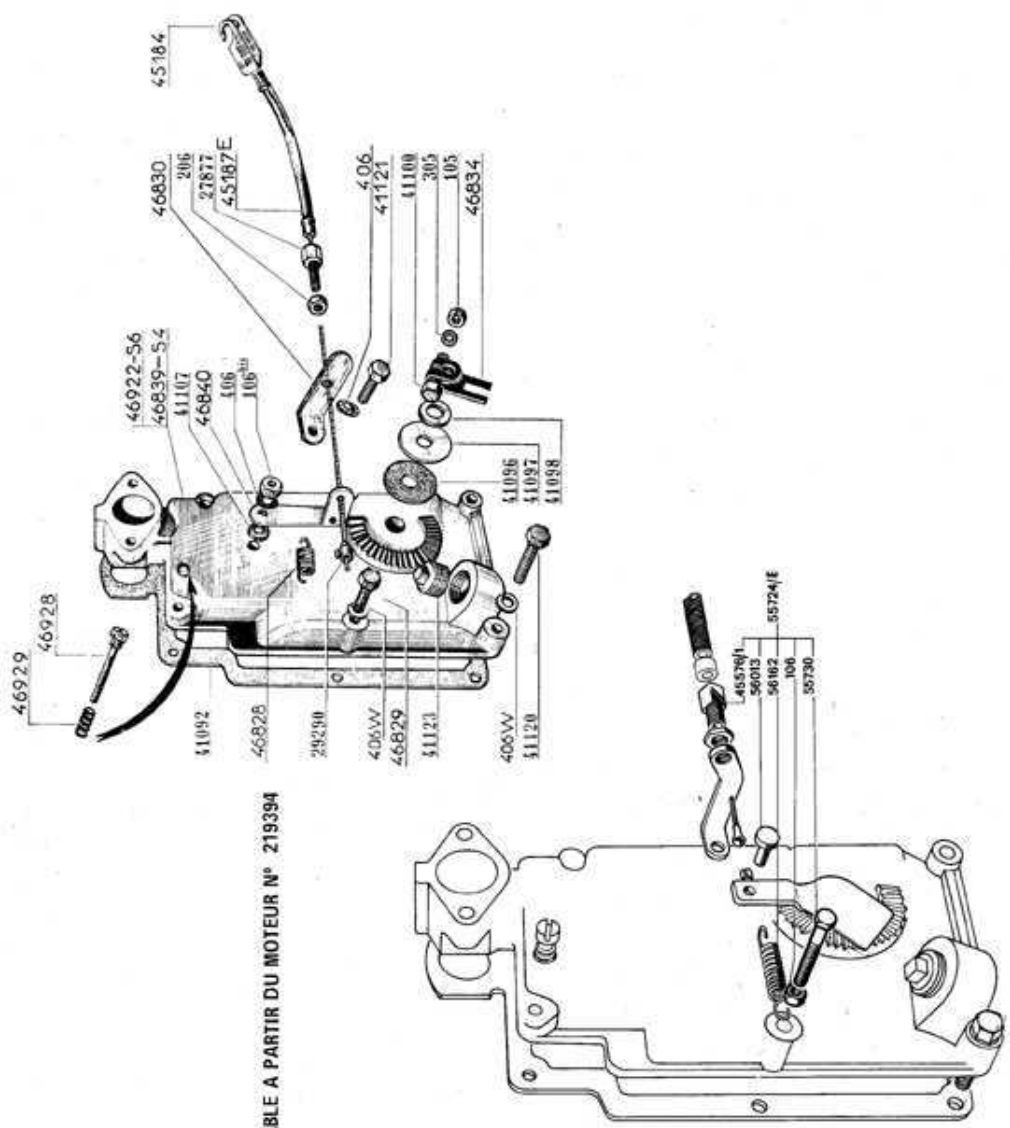

VALABLE A PARTIR DU MOTEUR N° 219394

N° de Pièce	Quantité par Appareil	Désignation	Notes techniques Prix
		REGULATION PPX S4 - S6 VALABLE JUSQU'AU MOTEUR N° 219393	
105	1	Ecrou de fixation Ø 5 du levier 46834	
106 bis	1	Ecrou de fixation Ø 6 de la porte de régulation 46839	
206	1	Contre écrou Ø 6 pour vis creuse 27877	
305	1	Rondelle Ø 5 sous écrou 105	
406	1	Rondelle éventail Ø 6	
406/W	6	Rondelle Grower Ø 6	
27877	1	Vis creuse pour réglage câble de gaz	
29290	1	Sans-soudure	
41081/E	1	Régulateur complet	
41082	1	Axe du pignon 41083	
41083	1	Pignon de régulateur avec guide	
41084	2	Masse de régulateur	
41085	2	Axe de masse 41084	
41086	1	Ressort sur axe 41082	
41087	1	Poussoir monté	
41088	1	Goupille fendue	
41089	1	Rondelle de frottement sur pignon 41083	
41090	1	Arrêtoir	
41091	1	Ecrou borgne	
41092	1	Joint pour porte de régulation	
41093	1	Tôle pare-huile pour PPX S4	
41094	2	Rivet de fixation de la tôle pare-huile	
41095	1	Axe du levier de réglage 46834	
41096	1	Joint feutre sous levier de réglage 46834	
41097	1	Rondelle d'appui	
41098	1	Rondelle de butée sous levier de réglage 46834	
41100	1	Vis de fixation du levier 46834	
41101	1	Levier de régulation	
41102	1	Anneau "Truarc"	
41103	1	Câble	
41104	1	Galet	
41107	2	Rondelle feutre	
41110	1	Ressort de régulation	
41111/E	1	Papillon complet pour PPX S4	
41111 bis E	1	Papillon complet pour PPX S6	
41112	1	Axe de papillon pour PPX S4	
41113	1	Plateau de papillon	
41114	2	Vis de fixation du plateau 41113	
41115	1	Anneau "Truarc"	
41116	1	Rondelle de frottement pour axes 41112 et 46923	
41117	1	Levier pour axes 41112 et 46923	
41118	1	Vis de fixation du levier 41117 pour PPX S4	
41119	1	Cache sur axes 41112 et 46923	
41120	4	Vis pour fixation portes 46839 et 46922	
41121	1	Vis pour fixation portes 46839 et 46922 et appui de gaine 46830	
41122	1	Goujon de fixation du carburateur	
41123	1	Bouchon de remplissage d'huile	
45184	1	Crochet de liaison	
45187/E	1	Ensemble raccord câble et gaine de gaz	
45576/1	1	Appui de gaine	
46831	1	Vis du galet 41104	
46834	1	Levier de réglage de l'axe 41095	
46839	1	Porte de régulation pour PPX S4	
46840	1	Levier de commande la vis - axe 46831	
46922	1	Porte de régulation pour PPX S6	
46923	1	Axe de papillon pour PPX S6	
46924	2	Tôle pare-huile pour PPX S6	
46925	1	Axe du levier 41117 pour PPX S6	
46926	1	Vis pointeau pour PPX S6	
46927	1	Ressort	
46928	1	Vis de réglage de ralenti	
46929	1	Ressort de la vis de réglage du ralenti	
55730	1	Vis pour fixation portes 46839 et 46922 et ressort 46828	
56162	1	Ressort de rappel du câble et gaz	
		REGULATION PPX S6 VALABLE A PARTIR DU MOTEUR N° 219394	
106	1	Ecrou	
45576/1	1	Arrêt de gaine	
55724/E	1	Commande des gaz complète	
55730	1	Vis	
56013	1	Axe	
56162	1	Ressort	

PLANCHE 7 - REDUCTEUR MODELE A
VALABLE JUSQU'AU 30 - 6 - 64

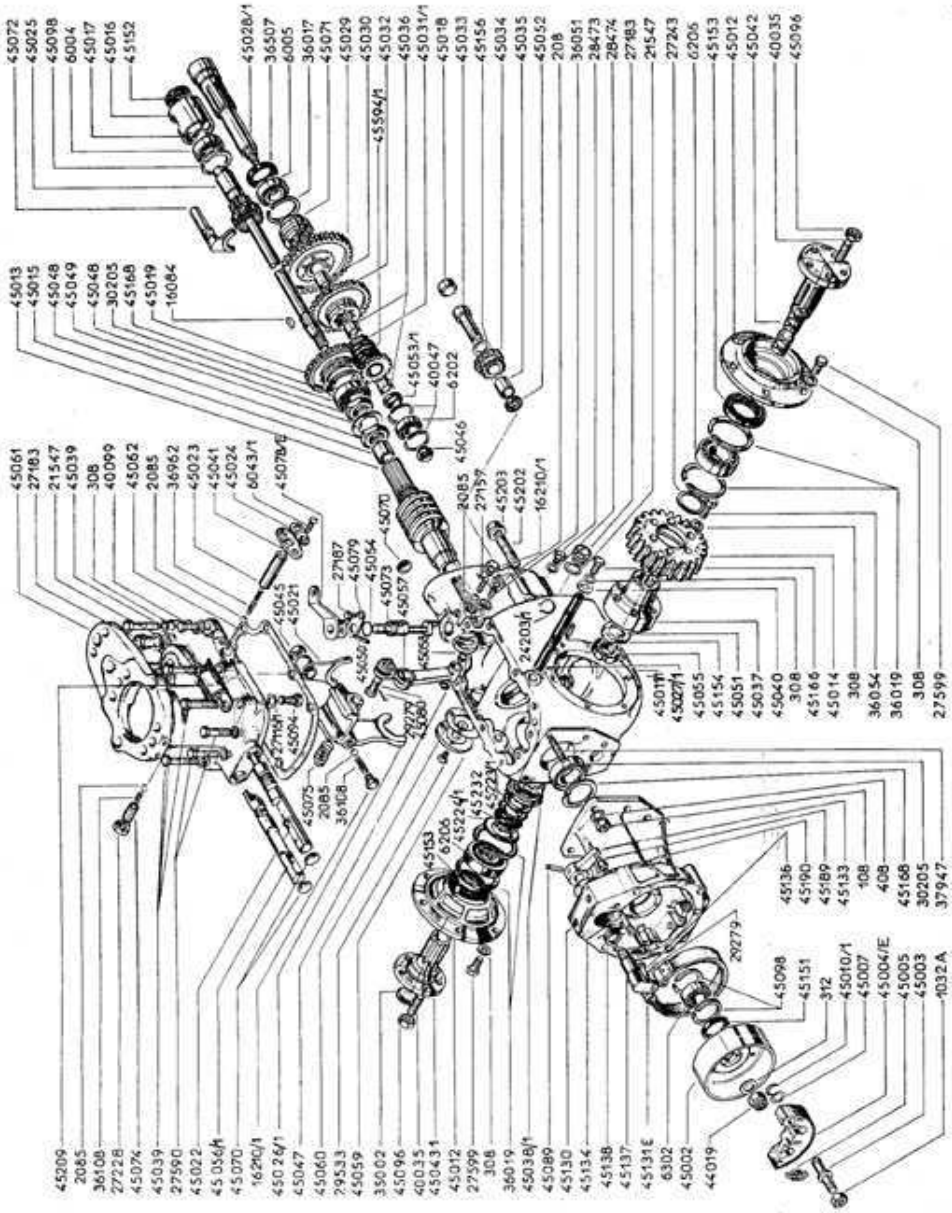

N° de Pièce	Quantité par Appareil	Désignation
		REDUCTEUR MODELE A VALABLE JUSQU'AU 30 - 6 - 64
108	6	Ecrou H 80 Ø 8
208	1	Ecrou H 50 Ø 8
308	30	Rondelle plate Ø 8
312	1	Rondelle plate Ø 12
408	6	Rondelle éventail AZ 8
1032 A	2	Ecrou sur axe 45003
2085	4	Bille
6004	1	Roulement 20 x 42 x 12
6005	1	Roulement 25 x 47 x 12
6043/1	2	Vis TF 90° Ø 6 x 20
6202	1	Roulement 15 x 35 x 11
6206	2	Roulement 30 x 62 x 16
6302	1	Roulement 15 x 32 x 13
16084	1	Clavette disque
16210/1	2	Vis TH Ø 10 x 7
21547	2	Joint fibre
27088/1	2	Frein d'écrou pour 1032 A sur PPX S4 et S6 voir nota (2)
27116/1	1	Frein sr écrou 45094 voir nota (3)
27157	1	Ressort
27183	2	Bouchon
27187	1	Vis TH Ø 6 x 10
27228	1	Ecrou H Ø 12
27243		Rondelle de réglage
27590	2	Vis TH Ø 8 x 40
27599	12	Vis TH Ø 8 x 20
28473	1	Bouchon de niveau
28474	1	Joint
29279	2	Goupille fendue Ø 2 x 25
29533	4	Vis TF 90° Ø 6 x 12
30205	2	Roulement conique
35002	1	Bouchon Mécanindus Ø 30
36017	1	Anneau d'arrêt 47 I
36019	4	Anneau d'arrêt 62 I
36051	1	Vis à téton Ø 8
36054	6	Vis TH Ø 8 x 24 pour roue tangente, voir nota (3)
36108	2	Ressort de verrouillage
36507	1	Bague d'étanchéité 32 x 47 x 8
36962	1	Ressort
37947	6	Goujon Ø 8
40035	10	Goujon de roue
40047	2	Anneau d'arrêt 35 I
40099	2	Vis TH Ø 8 x 20
44019	1	Ecrou Nylstop
45002	1	Tambour d'embrayage
45003	2	Axe d'entraînement pour PPX S5 pour PPX S4, voir nota (1) et (2)
45004/E	2	Mâchoire d'embrayage avec garniture
45005	2	Ressort d'embrayage
45007	2	Rondelle plate
45010/1	2	Anneau "Truarc"
45011/1	1	Carter de réducteur
45012	2	Flasques de réducteur
45013	1	Vis sans fin
45014	1	Roue tangente
45015	1	Bague pour vis sans fin
45016	1	Boîtier pour palier AR
45017	1	Circlips Ø 20 E
45018	1	Bouchon
45019	1	Pignon baladeur
45021	1	Fourchette des vitesses
45022	1	Axe de commande des vitesses
45023	1	Cheminée excentrée
45024	1	Frein de cheminée
45025	1	Arbre primaire

N° de Pièce	Quantité par Appareil	Désignation
		REDUCTEUR MODELE A VALABLE JUSQU'AU 30 - 6 - 64
108	6	Ecrou H 80 Ø 8
208	1	Ecrou H 50 Ø 8
308	30	Rondelle plate Ø 8
312	1	Rondelle plate Ø 12
408	6	Rondelle éventail AZ 8
1032 A	2	Ecrou sur axe 45003
2085	4	Bille
6004	1	Roulement 20 x 42 x 12
6005	1	Roulement 25 x 47 x 12
6043/1	2	Vis TF 90° Ø 6 x 20
6202	1	Roulement 15 x 35 x 11
6206	2	Roulement 30 x 62 x 16
6302	1	Roulement 15 x 32 x 13
16084	1	Clavette disque
16210/1	2	Vis TH Ø 10 x 7
21547	2	Joint fibre
27088/1	2	Frein d'écrou pour 1032 A sur PPX S4 et S6 voir nota (2)
27116/1	1	Frein sr écrou 45094 voir nota (3)
27157	1	Ressort
27183	2	Bouchon
27187	1	Vis TH Ø 6 x 10
27228	1	Ecrou H Ø 12
27243		Rondelle de réglage
27590	2	Vis TH Ø 8 x 40
27599	12	Vis TH Ø 8 x 20
28473	1	Bouchon de niveau
28474	1	Joint
29279	2	Goupille fendue Ø 2 x 25
29533	4	Vis TF 90° Ø 6 x 12
30205	2	Roulement conique
35002	1	Bouchon Mécanindus Ø 30
36017	1	Anneau d'arrêt 47 I
36019	4	Anneau d'arrêt 62 I
36051	1	Vis à téton Ø 8
36054	6	Vis TH Ø 8 x 24 pour roue tangente, voir nota (3)
36108	2	Ressort de verrouillage
36507	1	Bague d'étanchéité 32 x 47 x 8
36962	1	Ressort
37947	6	Goujon Ø 8
40035	10	Goujon de roue
40047	2	Anneau d'arrêt 35 I
40099	2	Vis TH Ø 8 x 20
44019	1	Ecrou Nylstop
45002	1	Tambour d'embrayage
45003	2	Axe d'entraînement pour PPX S5 pour PPX S4, voir nota (1) et (2)
45004/E	2	Mâchoire d'embrayage avec garniture
45005	2	Ressort d'embrayage
45007	2	Rondelle plate
45010/1	2	Anneau "Truarc"
45011/1	1	Carter de réducteur
45012	2	Flasques de réducteur
45013	1	Vis sans fin
45014	1	Roue tangente
45015	1	Bague pour vis sans fin
45016	1	Boîtier pour palier AR
45017	1	Circlips Ø 20 E
45018	1	Bouchon
45019	1	Pignon baladeur
45021	1	Fourchette des vitesses
45022	1	Axe de commande des vitesses
45023	1	Cheminée excentrée
45024	1	Frein de cheminée
45025	1	Arbre primaire

N° de Pièce	Quantité par Appareil	Désignation	Notes techniques Prix
45189	1	Arrêt de câble	
45190	1	Vis H Ø 5 x 10 x 8	
45202	2	Goujon	
45203	2	Ecrou à embase	
45209	1	Support de vilebrequin	
45232	1	Circlips Ø 30 E	
45564	2	Axe d'entraînement pour PPX S4 et S6 voir nota (2)	

NOTA

Attention :

1°) Les deux axes d'entraînement 45003 ne sont valables que pour les PPX S5. Ils sont montés avec deux écrous 1032 A qui sont freinés l'un et l'autre par un frein 45088 non représenté sur la planche ci-contre.

2°) Pour PPX S4 et PPX S6 les axes d'entraînement portent le n° 45564. Ils sont montés avec deux écrous 1032 A qui sont l'un et l'autre freinés par un frein 27088/1
Les axes 45564 et les freins 27088/1 ne sont pas représentés sur la planche ci-contre.

3°) Le frein sur la vis de guidage figurant sur la planche ci-contre sous le n° 36054 porte en réalité le n° 27116/1.

PLANCHE 8 - REDUCTEUR MODELE B

VALABLE JUSQU'AU REDUCTEUR 21167

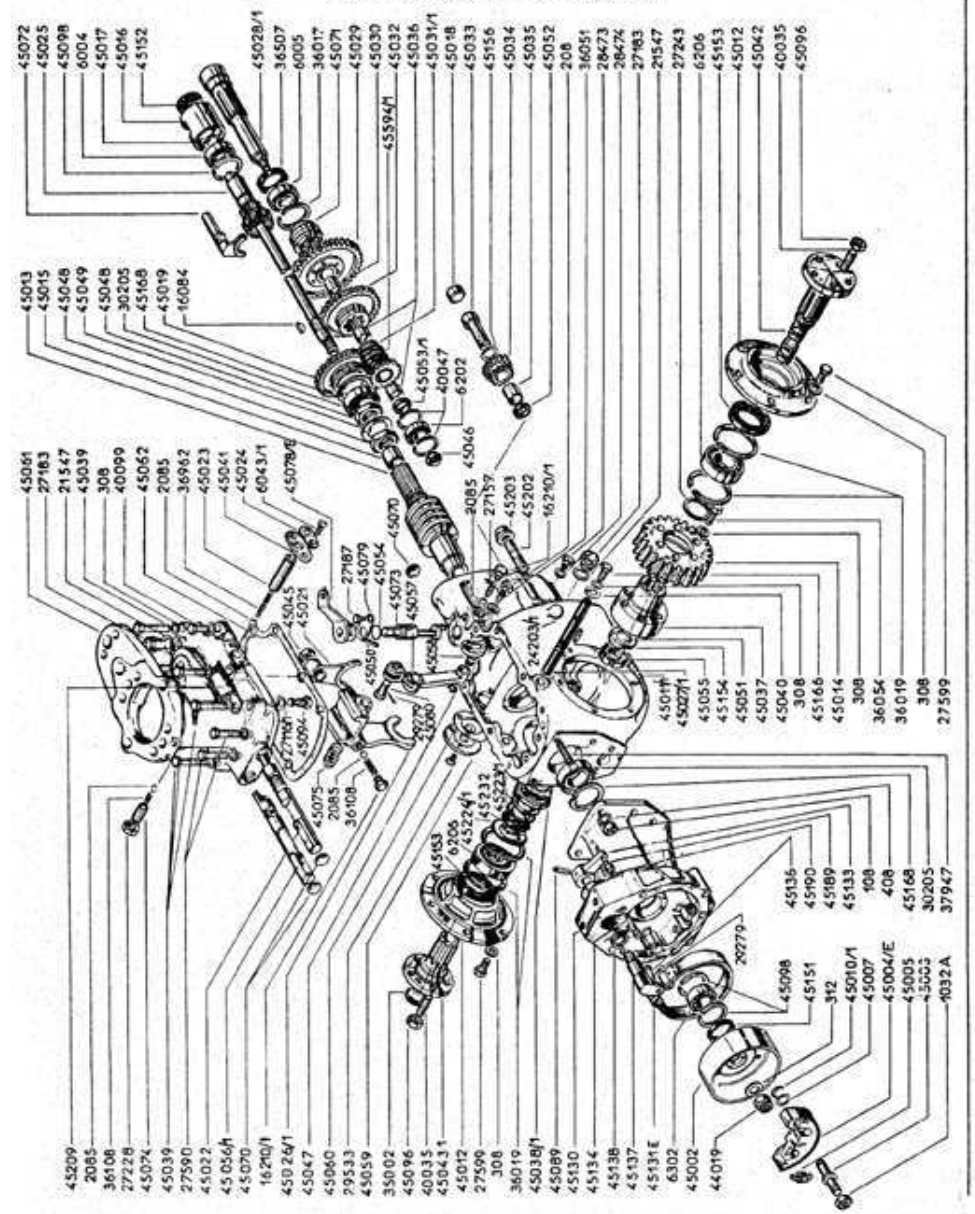

RÉDUCTEUR
Modèle " B "

N° de Pièce	Quantité par Appareil	Désignation
108	6	Ecrou H 80 ⌀ 8
208	1	Ecrou H 50 ⌀ 8
308	30	Rondelle plate ⌀ 8
312	1	Rondelle plate ⌀ 12
408	6	Rondelle éventail AZ 8
1032/A	2	Ecrou sur axe 45003
2085	4	Bille
6004	1	Roulement 20 × 42 × 12
6005	1	Roulement 25 × 47 × 12
6043/1	2	Vis TF 90° ⌀ 6 × 20
6202	1	Roulement 15 × 35 × 11
6206	2	Roulement 30 × 62 × 16
6302	1	Roulement 15 × 32 × 13
16084	1	Clavette disque
16210/1	2	Vis TH ⌀ 10 × 7
21547	2	Joint fibre
24203/1	1	Jonc d'arrêt
27088/1	2	Frein d'écrou pour 1032 A sur PPX S4 et S6, voir nota (2)
27116/1	1	Frein d'écrou 45094
27157	1	Ressort
27183	2	Bouchon
27187	1	Vis TH ⌀ 6 × 10
27228	1	Ecrou H ⌀ 12
27243		Rondelle de réglage
27590	2	Vis TH ⌀ 8 × 40
27599	12	Vis TH ⌀ 8 × 20
28473	1	Bouchon de niveau
28474	1	Joint
29279	2	Goupille fendue ⌀ 2 × 25
29533	4	Vis TF 90° ⌀ 6 × 12
30205	2	Roulement conique
35002	1	Bouchon Mécanindus ⌀ 30
36017	1	Anneau d'arrêt 47 I
36019	4	Anneau d'arrêt 62 I
36051	1	Vis à téton ⌀ 8
36054	6	Vis TH ⌀ 8 × 24
36108	2	Ressort de verrouillage
36507	1	Bague d'étanchéité 32 × 47 × 8
36962	1	Ressort
37947	6	Goujon ⌀ 8
40035	10	Goujon de roue
40047	2	Anneau d'arrêt 35 I
40099	2	Vis TH ⌀ 8 × 20
44019	1	Ecrou Nylstop
45002	1	Tambour d'embrayage
45003	2	Axe d'entraînement pour PPX S5. Pour PPX S4 et S6 nota (1, 2)
45004/E	2	Mâchoire d'embrayage avec garnit.
45005	2	Ressort d'embrayage
45007	2	Rondelle plate
45010/1	2	Anneau « Truarc »
45011/1	1	Carter de réducteur
45012	2	Flasques de réducteur
45013	1	Vis sans fin
45014	1	Roue tangente
45015	1	Bague pour vis sans fin
45016	1	Boîtier pour palier AR
45017	1	Circlips ⌀ 20 E
45018	1	Bouchon
45019	1	Pignon baladeur
45021	1	Fourchette des vitesses
45022	1	Axe de commande des vitesses
45023	1	Cheminée excentrée
45024	1	Frein de cheminée
45025	1	Arbre primaire
45026/1	1	Fourchette de déclabotage
45027/1	1	Axe de déclabotage
45028/1	1	Arbre secondaire
45029	1	Pignon
45030	1	Bague pour pignon 45029
45031/1	1	Pignon
45032	1	Pignon
45033	1	Axe d'inverseur
45034	1	Pignon double inverseur
45035	1	Bague pour pignon 45034
45036	2	Bague pour pignon 45031/1
45037	1	Moyeu de roue tangente
45038/1	1	Clabot de roue
45039	6	Vis H ⌀ 8 × 50
45040	2	Joint fibre ⌀ 8 × 18 × 1
45041	1	Plaque de retenue de cheminée
45042	1	Arbre de roue gauche
45043/1	1	Arbre de roue droite
45045	1	Ecrou Nylstop ⌀ 10
45046	1	Ecrou Simmonds ⌀ 10
45047	1	Circlips ⌀ 9 E
45048	2	Ecrou H ⌀ 28 pas 150 à gauche
45049	1	Rondelle frein
45050	1	Goupille Mécanindus ⌀ 5 × 25
45051	1	Vis pointeau freinée ⌀ 8 × 26
45052	1	Rondelle entretoise
45053/1	1	Rondelle entretoise de roulement.
45054	1	Bague R n° 12
45055	1	Ecrou de blocage de roue tangente
45056/1	1	Axe de commande du multiplicateur
45057	1	Levier de commande du multiplicateur
45058	1	Fourchette de commande du multiplicateur
45059	1	Axe de levier de multiplicateur
45060	1	Joint papier pour 45059
45061	1	Couvercle de carter
45062	1	Joint papier pour 45061
45070	3	Bouchon Mécanindus ⌀ 20
45071	1	Clabot de prise de force
45072	1	Fourchette de prise de force
45073	1	Axe de commande de prise de force.
45074	1	Cheminée de verrouillage
45075	1	Ressort de butée
45078/E	1	Levier de commande de prise de force
45079	1	Plaque d'arrêt
45080	1	Axe pour levier 45057
45088	2	Frein d'écrou pour 1032 A pour PPX S5, voir nota
45089	1	Goupille Mécanindus ⌀ 6 × 30
45094	1	Vis de guidage
45096	10	Ecrou H ⌀ 8 × 12
45098	3	Anneau d'arrêt ⌀ 42 I
45130	1	Carter support moteur
45131/E	1	Sangle de frein avec garniture
45133	1	Levier de commande
45134	1	Axe fixe de frein
45136	1	Axe levier de frein
45137	1	Axe de commande de frein
45138	1	Ressort de rappel
45151	1	Bague d'étanchéité ⌀ 30 × 42 × 8
45152	1	Bague d'étanchéité ⌀ 20 × 35 × 8
45153	2	Bague d'étanch. ⌀ 40 × 62 × 10 DL
45154	1	Rondelle frein pour 45055
45156	1	Rondelle de réglage sur axe 45033 E = 0,2, 0,5, 1
45166	2	Vis TH ⌀ 8 × 12 s' axe 45027/1
45168	2	Circlips ⌀ 52 I
45189	1	Arrêt de câble
45190	1	Vis H ⌀ 5 × 10 × 8
45202	2	Goujon
45203	2	Ecrou à embase
45209	1	Support de vilebrequin
45223/1	1	Ressort
45224/1	1	Rondelle
45232	1	Circlips ⌀ 30 E
45564	2	Axe d'entraînement pour PPX S4 et S6, voir nota (2)
45594/1	1	Ressort

NOTA

Attention !

1°) Les deux axes d'entraînement 45003 ne sont valables que pour les PPX S5. Ils sont montés avec deux écrous 1032 A qui sont freinés l'un et l'autre par un frein 45088 non représenté sur la planche ci-contre.

2°) Pour PPX S4 et PPX S6 les axes d'entraînement portent le 45564. Ils sont montés avec 2 écrous 1032 A qui sont l'un et l'autre freinés par un frein 27088/1.
Les axes 45564 et les freins 27088/1 ne sont pas représentés sur la planche ci-contre.

PLANCHE 9 - REDUCTEUR MODELE B
VALABLE A PARTIR DU REDUCTEUR 21168

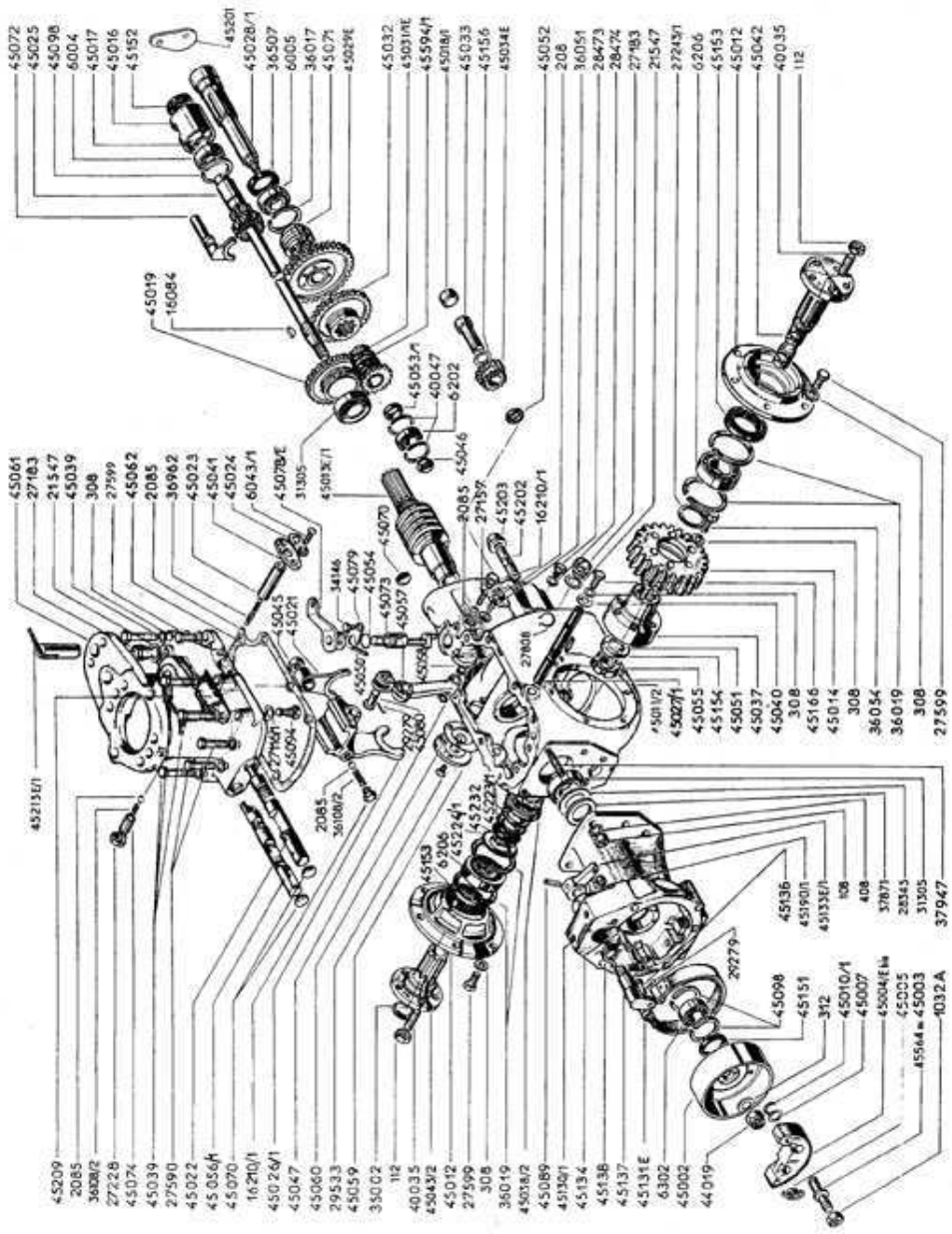

REDUCTEUR MODELE B
VALABLE A PARTIR DU REDUCTEUR 21168

N° de Pièce	Quantité par Appareil	Désignation	Notes techniques Prix
108	6	Ecrou H 60 Ø 8	
112	10	Ecrou H	
208	1	Ecrou H 50 Ø 8	
308	30	Rondelle plate Ø 8	
312	1	Rondelle plate Ø 12	
408	6	Rondelle éventail Ø 8	
1032/A	2	Ecrou sur axe 45003	
2085	4	Bille	
6004	1	Roulement 20 x 42 x 12	
6005	1	Roulement 25 x 47 x 12	
6043/1	2	Vis TF 90° Ø 6 x 20	
6202	1	Roulement 15 x 35 x 11	
6206	2	Roulement 30 x 62 x 16	
6302	1	Roulement 15 x 42 x 13	
16084	1	Clavette disque	
16210/1	2	Vis TH Ø 10 x 7	
21547	2	Joint fibre	
27088/1	2	Frein d'écrou pour 1032 A sur PPX 54 et 56, voir nota (2)	
27116/1	1	Frein d'écrou 45094	
27157	1	Ressort	
27183	2	Bouchon	
27228	1	Ecrou H Ø 12	
27243/1		Rondelle de réglage	
27590	2	Vis TH Ø 8 x 40	
27599	14	Vis TH Ø 8 x 20	
27808	1	Joac d'arrêt	
28343		Rondelle de réglage	
28473	1	Bouchon de niveau	
28474	1	Joint	
29279	2	Goupille fendue Ø 2 x 25	
29533	4	Vis TF 90° Ø 6 x 12	
31305	2	Roulement conique	
34146	1	Vis TH Ø 6 x 10	
35002	1	Bouchon Mécanindus Ø 30	
36017	1	Anneau d'arrêt 47 I	
36019	4	Anneau d'arrêt 62 I	
36051	1	Vis à tèton Ø 8	
36054	6	Vis TH Ø 8 x 24	
36108/2	2	Ressort de verrouillage	
36507	1	Bague d'étanchéité 32 x 47 x 8	
36962	1	Ressort	
37871		Rondelle de réglage	
37947	6	Goujon Ø 8	
40035	10	Goujon de roue	
40047	2	Anneau d'arrêt 35 I	
44019	1	Ecrou auto freiné	
45002	1	Tambour d'embrayage	
45003	2	Axe d'entraînement pour PPX 55 et 58 pour PPX 54 et 56 nota (1, 2)	
45004/E bis	2	Mâchoire d'embrayage avec garniture	
45005	2	Ressort d'embrayage	
45007	2	Rondelle plate	
45010/1	2	Anneau "Truarc"	
45011/2	1	Carter de réducteur	
45012	2	Flasques de réducteur	
45013 E/1	1	Vis sans fin bagués	
45014	1	Roue tangente	
45016	1	Boîtier pour palier AR	
45017	1	Circlips Ø 20 E	
45018/1	1	Bouchon cuvette	
45019	1	Pignon baladeur	
45021	1	Fourchette des vitesses	
45022	1	Axe de commande des vitesses	
45023	1	Cheminée excentrée	
45024	1	Frein de cheminée	
45025	1	Arbre primaire	
45026/1	1	Fourchette de déclabotage	
45027/1	1	Axe de déclabotage	
45028/1	1	Arbre secondaire	
45029 E	1	Pignon bagué	
45031/1 E	1	Pignon bagué	
45032	1	Pignon	
45033	1	Axe d'inverseur	
45034 E	1	Pignon double inverseur bagué	
45037	1	Moyeu de roue tangente	
45038/2	1	Clabot de roue	
45039	6	Vis H Ø 8 x 50	
45040	2	Joint fibre Ø 8 x 18 x 1	
45041	1	Plaque de retenue de cheminée	
45042	1	Arbre de roue gauche	
45043/2	1	Arbre de roue droite	
45045	1	Ecrou auto freiné	
45046	1	Ecrou auto freiné	
45047	1	Circlips Ø 9 E	
45050	1	Goupille Mécanindus Ø 5 x 25	
45051	1	Vis pointeau freinée Ø 8	
45052	1	Rondelle entretoise	
45053/1	1	Rondelle entretoise de roulement	
45054	1	Joint torique	
45055	1	Ecrou de blocage de roue tangente	
45056/1	1	Axe de commande du multiplicateur	
45057	1	Levier de commande du multiplicateur	
45058	1	Fourchette de commande du multiplicateur	
45059	1	Axe de levier de multiplicateur	
45060	1	Joint papier pour 45059	
45061	1	Couvercle de carter	
45062	1	Joint papier pour 45061	
45070	3	Bouchon Mécanindus Ø 20	
45071	1	Clabot de prise de force	
45072	1	Fourchette de prise de force	
45073	1	Axe de commande de prise de force	
45074	1	Cheminée de verrouillage	
45076/E	1	Levier de commande de prise de force	
45079	1	Plaque d'arrêt	
45080	1	Axe pour levier 45057	
45089	1	Goupille Mécanindus Ø 6 x 30	
45094	1	Vis de guidage	
45098	3	Anneau d'arrêt Ø 42 I	
45130/1	1	Carter support moteur	
45131/E	1	Sangle de frein avec garniture	
45133 E/1	1	Levier de commande monté	
45134	1	Axe fixe de frein	
45136	1	Axe levier de frein	
45137	1	Axe de commande de frein	
45138	1	Ressort de rappel	
45151	1	Bague d'étanchéité Ø 30 x 42 x 8	
45152	1	Bague d'étanchéité Ø 20 x 35 x 6	
45153	2	Bague d'étanchéité Ø 40 x 62 x 10	
45154	1	Rondelle frein pour 45055	
45156	1	Rondelle de réglage sur axe 45033 = 0, 2, 0, 5, I	
45166	2	Vis TH Ø 8	
45190/1	1	Vis H Ø 5 x 10 x 8	
45201	1	Plaque de fermeture	
45202	2	Goujon	
45203	2	Ecrou à embase	
45209	1	Support de vilebrequin	
45213 E/1	1	Broche d'articulation d'attelage	
45223/1	1	Ressort	
45224/1	1	Rondelle	
45232	1	Circlips Ø 30 E	
45564	2	Axe d'entraînement pour PPX 54 et 56, voir nota (2)	
45594/1	1	Ressort	

NOTA

Attention :

1°) Les deux axes d'entraînement 45003 ne sont valables que pour les PPX 55 et 58. Ils sont montés avec deux écrous 1032 A.

2°) Pour PPX 54 et PPX 56 les axes d'entraînement portent le 45564. Ils sont montés avec 2 écrous 1032 A qui sont l'un et l'autre freinés par un frein 27088/1.
Les freins 27018/1 ne sont pas représentés sur la planche ci-contre.

PLANCHE 10 - MANCHERONS

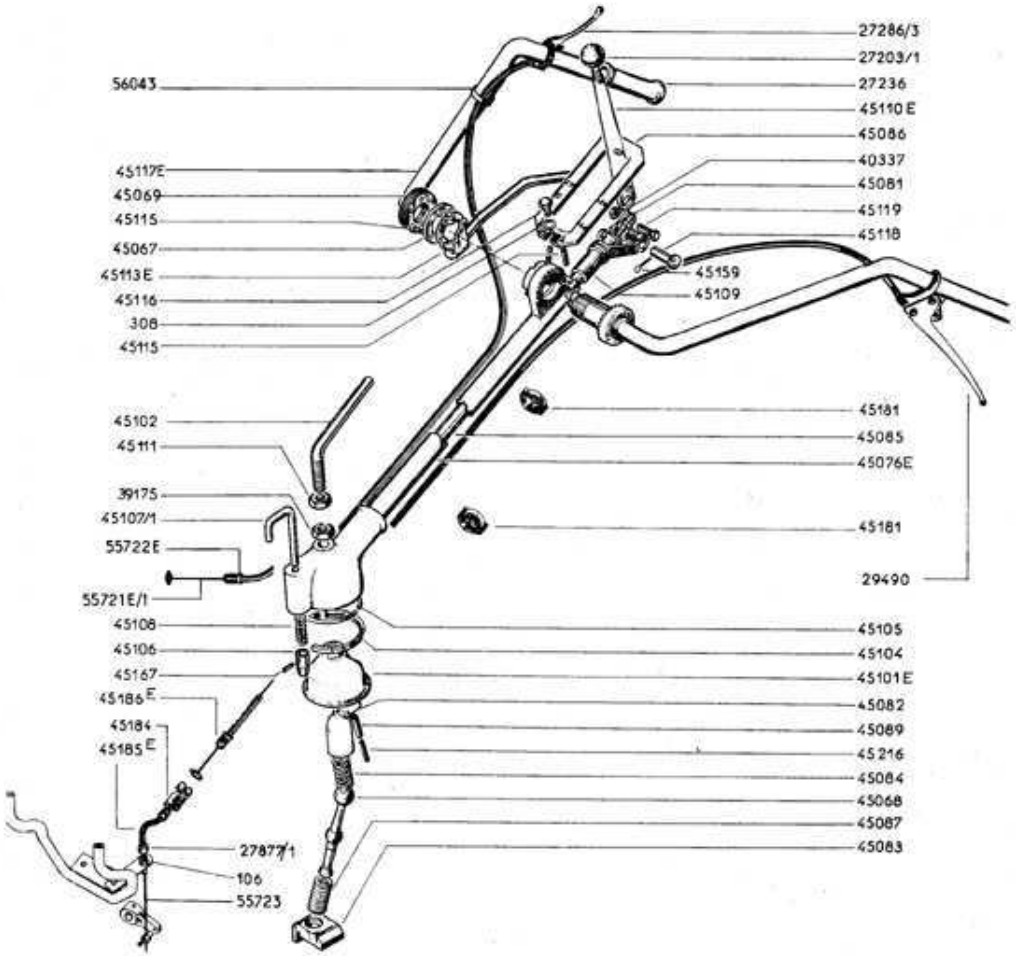

N° de Pièce	Quantité par Appareil	Désignation	Notes techniques Prix
		MANCHERONS	
106	1	Ecrou H Ø 6	
308	1	Rondelle plate Ø 8	
27203/1	1	Boule baldon	
27236	2	Manchon caoutchouc blanc	
27286/3	1	Manette de gaz	
27877/1	1	Vis creuse	
29490	1	Poignée de frein	
39175	1	Ecrou de réglage H 16 pas 150	
40337	1	Ecrou auto freiné Ø 8 pas de 125	
45067	1	Rondelle de réglage et d'arrêt	
45068	1	Bielle à rotule	
45069	1	Ecrou de blocage	
45076/E	1	Tube de mancheron	
45081	1	Anneau d'arrêt	
45082	1	Boîte à rotule	
45083	1	Dé de commande des vitesses	
45084	1	Ressort de bielle à rotule	
45085	1	Tringle de commande des vitesses	
45086	1	Grille des vitesses	
45087	1	Ressort de dé	
45089	1	Goupille Mécanindus Ø 6 x 30	
45101/E	1	Cloche de fixation	
45102	1	Vis de blocage	
45104	1	Rondelle en 3 pièces	
45105	1	Jonc d'arrêt	
45106	1	Verrou de mancheron	
45107/1	1	Tige de verrou	
45108	1	Ressort de verrou	
45109	1	Support de levier de vitesses	
45110/E	1	Levier de vitesses	
45111	1	Ecrou H Ø 16 pas 150	
45113/E	1	Levier de blocage du guidon	
45115	3	Goupille Mécanindus Ø 5 x 15	
45116	1	Vis H Ø 8 x 14	
45117/E	1	Guidon	
45118	1	Axe de levier de vitesses	
45119	1	Axe	
45159	1	Goupille fendue Ø 3 x 35	
45167	1	Goupille Mécanindus Ø 3 x 15	
45181	2	Anneau serre-câble	
45184	1	Crochet de liaison	
45185/E	1	Gaine de câble de frein	
45186/E	1	Ensemble câble et gaine de commande de frein	
45216	1	Goupille Mécanindus Ø 3,5 x 30	
55721/1 E	1	Câble de gaz équipé	
55722 E	1	Gaine de câble	
55723	1	Câble de frein	
56043	1	Attache câble	

PLANCHE 11 - MOYEUX REGLABLES ET FLASQUES DEPORTES

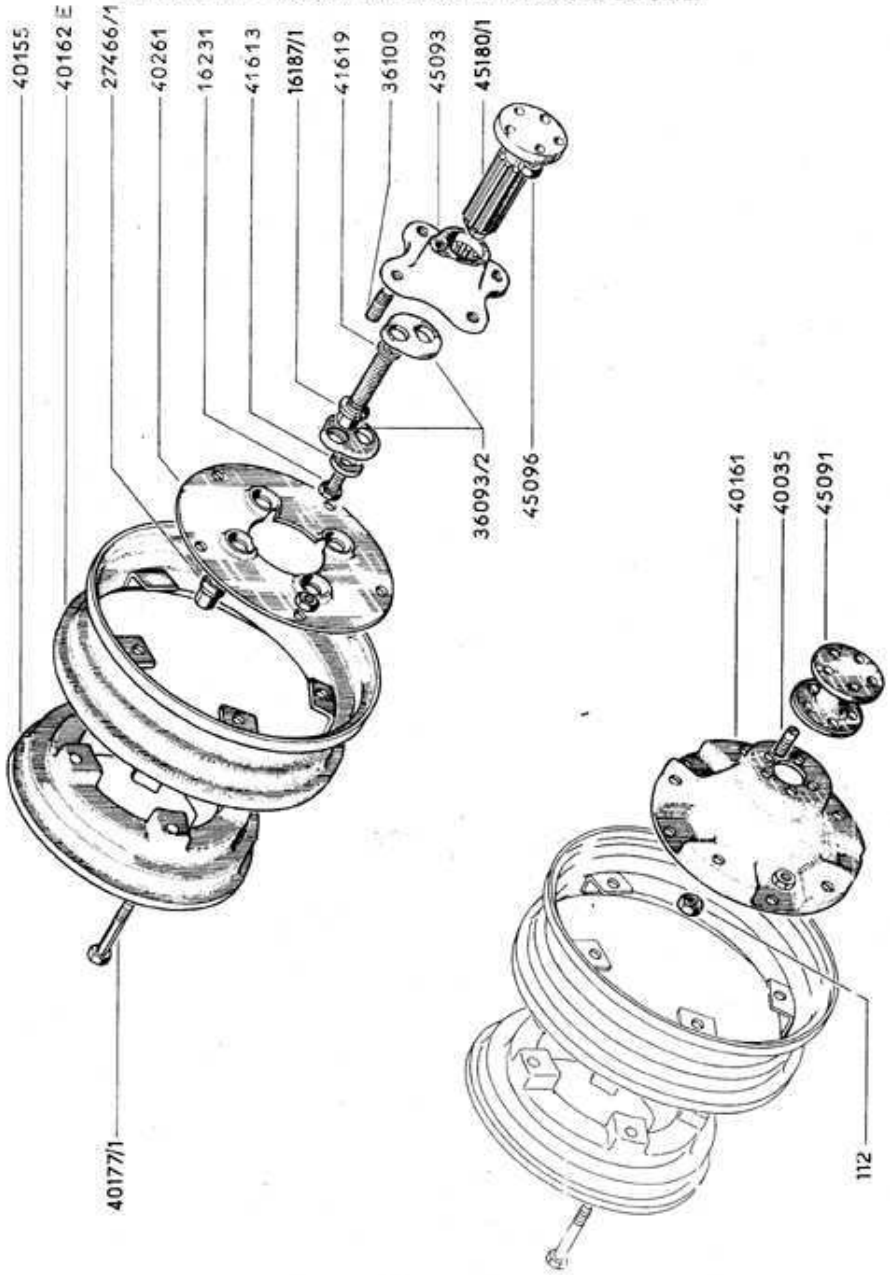

N° de Pièce	Quantité par Appareil	Désignation	Notes techniques Prix
		MOYEUX REGLABLES ET FLASQUES DEPORTES	
110	10	Ecrou H de 10	
112	10	Ecrou H Ø12 x 8	
16187/1	2	Vis de réglage	
16231	2	Vis TH Ø12 x 30	
27466/1	8	Ecrou Ø14, pas 150	
36093/2	4	Collet de réglage	
36100	8	Goujon	
40035	10	Goujon de roue	
40155	2	Masse	
40161	2	Flasque déporté	
40162/E	2	Jante (pour roues 500 x 12)	
40177/1	10	Vis H Ø10 x 120	
40261	2	Disque plat	
41613	2	Rondelle plate	
41619	2	Rondelle élastique	
45091	2	Entretoise de roue	
45093	2	Moyeu de roue coulissant	
45180/1	2	Arbre de moyeu coulissant	

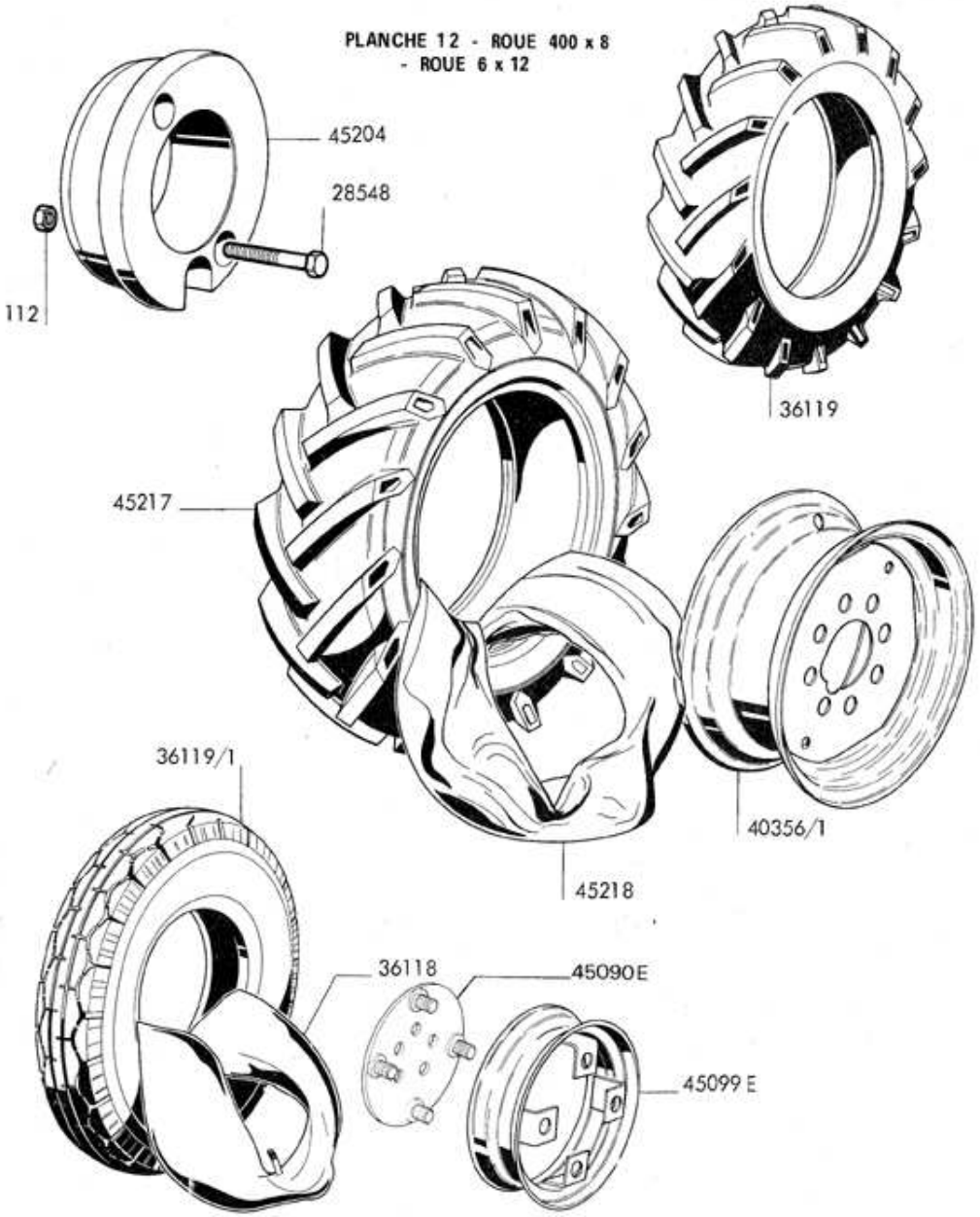

N° de Pièce	Quantité par Appareil	Désignation	Notes techniques Prix
		ROUE 400 x 8 PROFIL 90	
36118	2	Chambre avec valve TR	
36119/1	2	Pneu 400 x 8 profil 90	
45090 E	2	Disque intermédiaire	
45099	2	Jante 2.125.8	
45099 E	2	Jante à oreille	
45219	8	Oreille	
45230 E/1	2	Ensemble roue 400 x8	
		ROUE 400 x 8 PROFIL T 33	
36118	2	Chambre avec valve TR	
36119	2	Pneu 400 x 8 T 33 2 PR	
45090 E	2	Disque intermédiaire	
45099	2	Jante 2.125.8	
45099 E	2	Jante à oreille	
45219	8	Oreille	
45230 E	2	Ensemble roue 400 x 8	
		ROUE 6 x 12	
112	4	Ecrou H 80 - 12 x 175	
28548	4	Vis H 12 x 175 - 110	
40356 E/1	2	Ensemble roue de 6 x 12	
40356/1 b	2	Jante 5 JA .12	
45204	2	Masse de roue	
45217	2	Pneu 6 - 12 T 33 2 PR	
45218	2	Chambre avec valve AE 5	

PLANCHE 13 - ATTELAGE ORDINAIRE

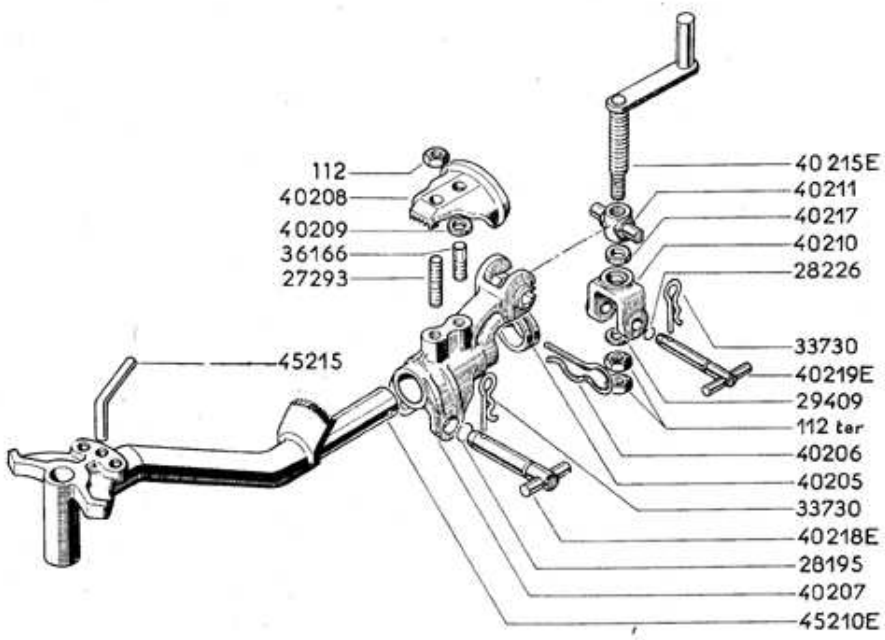

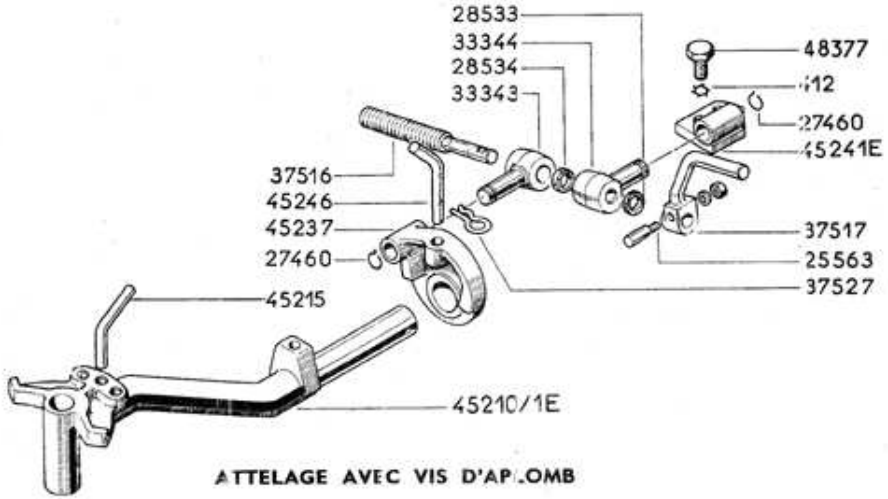

ATTELAGE AVEC VIS D'APLOMB

N° de Pièce	Quantité par Appareil	Désignation	Notes techniques Prix
		ATTELAGE	
		a) Pièces communes à l'attelage ordinaire et à l'attelage avec vis d'aplomb	
112 ter	2	Ecrou H Ø 12	
28195	1	Jonc	
28226	1	Jonc	
29409	1	Rondelle	
33730	2	Epingle de sûreté	
40205	1	Bague d'arrêt	
40206	1	Epingle de sûreté	
40207	1	Porte-outils	
40210	1	Chape	
40211	1	Ecrou pour vis de terrage	
40215/E	1	Vis de terrage	
40217	1	Bague de vis	
40218/E	1	Broche	
40219/E	1	Broche	
45215	1	Broche de verrouillage	
		b) Pièces spéciales à l'attelage ordinaire	
112	1	Ecrou H Ø 12	
27293	1	Goujon 12 x 48 x 18 x 18	
36166	1	Goujon 12 x 36 x 18	
40208	1	Bride d'aplomb	
40209	1	Rondelle	
45210/E	1	Timon d'attelage	
		c) Pièces spéciales à l'attelage avec vis d'aplomb	
412	2	Rondelle éventail de Ø 12	
25563	1	Clavette vélo	
27460	2	Jonc d'arrêt	
28533	1	Rondelle	
28534	1	Bague de vis	
33343	1	Ecrou de vis d'aplomb	
33344	1	Palier de vis	
37516	1	Vis d'aplomb	
37517	1	Manivelle	
37527	1	Epingle de sûreté	
45210/1E	1	Timon d'attelage	
45237	1	Moyeu d'aplomb	
45241/E	1	Support du palier de vis	
45246	1	Broche d'aplomb	
48377	2	Vis TH Ø 12	

PLANCHE 14 - MECANISME DE BARRE DE COUPE

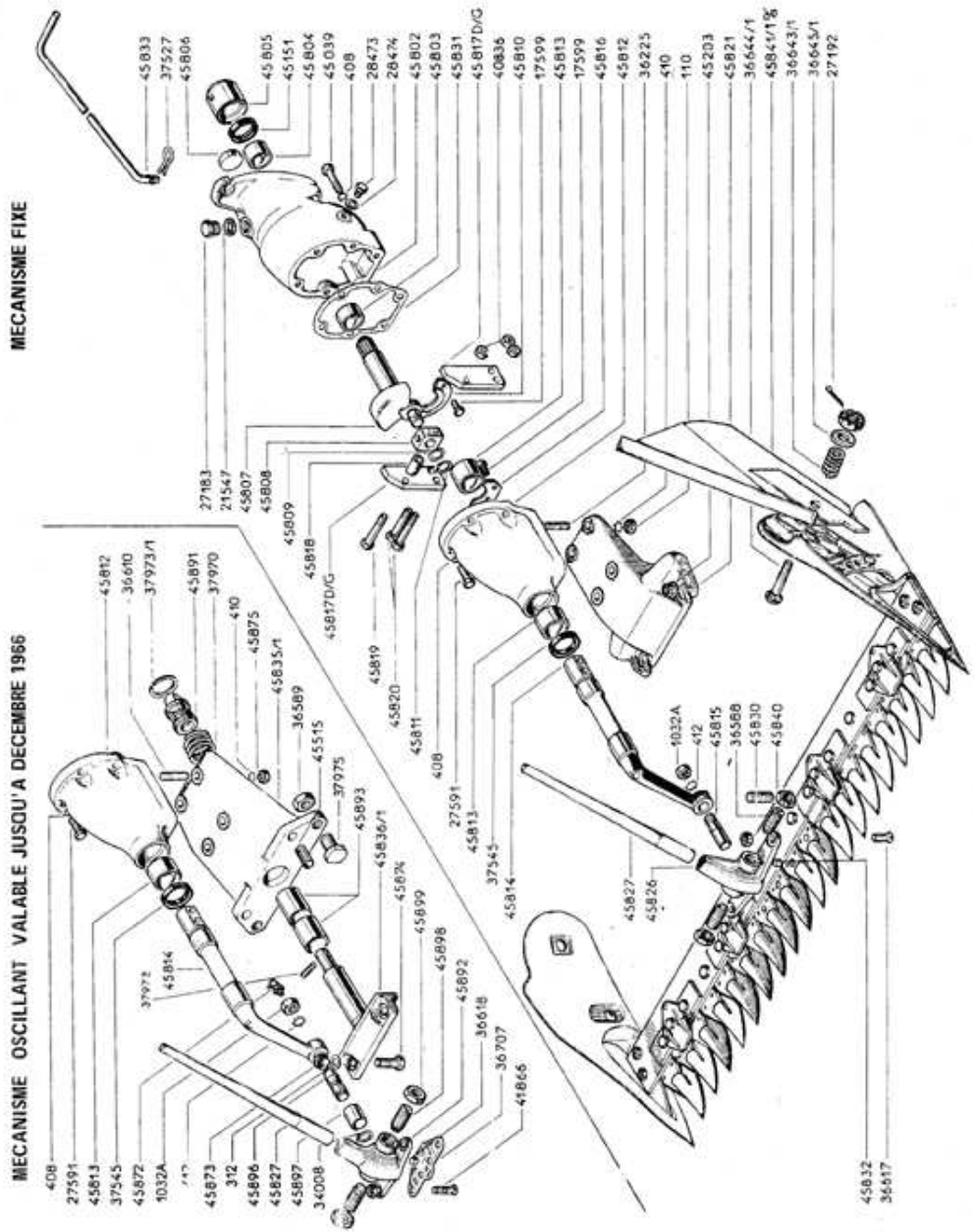

MECANISME DE BARRE DE COUPE

a) Pièces communes au mécanisme de barre de coupe fixe et au mécanisme de barre de coupe oscillante

N° de Pièce	Quantité par Appareil	Désignation	Notes techniques Prix
408	6	Rondelle éventail Ø 8	
410	4	Rondelle éventail Ø 10	
412	1	Rondelle éventail Ø 12	
1032 A	1	Ecrou H Ø 12	
17599	4	Vis TH Ø 6 x 16	
21547	1	Joint fibre	
27183	1	Bouchon de remplissage	
27192	2	Goupille fendue de Ø 3 x 30	
27591	4	Vis H Ø 8 x 30	
28473	1	Vis de niveau	
28474	1	Joint fibre	
36643/1	2	Ressort	
36644/1	2	Boulon M 326	
36645/1	2	Rondelle large	
37527	1	Epingle	
37545	1	Bague d'étanchéité	
40836	3	Ecrous Philidos	
45039	2	Vis H Ø 8 x 50	
45151	1	Bague d'étanchéité	
45802	1	Carter de mécanisme	
45803	1	Bague de frottement avant	
45804	1	Bague de frottement arrière	
45805	1	Centrage	
45806	1	Bouchon Mécanindus	
45807	1	Vilebrequin	
45808	1	Coulisseau	
45809	1	Rondelle 18,2 x 27 x 1	
45810	1	Plaquette de butée	
45811	1	Anneau d'arrêt Ø 18 E	
45812	1	Palier porte-barre	
45813	2	Bague de frottement	
45814	1	Bras d'entraînement	
45816	1	Plaquette de retenue	
45817 D/G	1+1	Glissières droite et gauche	
45818	1	Entretoise	
45819	1	Boulon Ø 8 x 60 x 15	
45820	2	Boulon Ø 10 x 60	
45827	1	Séparateur	
45831	1	Joint	
45833	1	Tringle de commande	
45841 D/G	1 +1	Planche à andains droite et gauche (n'existe pas sur barre universelle)	

b) Pièces spéciales au mécanisme de barre de coupe fixe

N° de Pièce	Quantité par Appareil	Désignation	Notes techniques Prix
110	4	Ecrou H Ø 10	
36225	4	Goujon 10 x 40 x 15 x 18	
36588	2	Vis de réglage sur entraîneur	
36617	2	Vis tête à ergot	
45203	2	Ecrou à embase Ø 12	
45815	1	Doigt	
45821	1	Support de barre	
45826	1	Entraîneur	
45830	2	Goujon 12 x 35 x 12 x 15	
45832	2	Pied	
45840	2	Contre-écrou	

c) Pièces spéciales au mécanisme de barre de coupe oscillante valable jusqu'à décembre 1966

N° de Pièce	Quantité par Appareil	Désignation	Notes techniques Prix
312	2	Rondelle plate Ø 12	
34008	1	Circlips Ø 16 E	
36589	2	Ecrou H Ø 18	
36610	4	Goujon 10 x 40 x 15 x 18	
36618	2	Pied	
36707	1	Tôle pare-poussière	
37970	1	Ressort	
37972	1	Pied	
37973/1	1	Anneau d'arrêt	
37975	2	Butée d'appui	
41866	2	Boulons TF 60° Ø 8	
45515	2	Butée d'oscillation	
45835/1	1	Support de barre	
45836/1	1	Axe porte-barre	
45872	1	Graisseur	
45873	2	Ecrou H Ø 12	
45874	2	Vis H Ø 12 x 40	
45875	4	Ecrou pour fixation support de barre 45835/1	
45891	1	Embout	
45892	1	Entraîneur	
45893	2	Bague	
45896	1	Doigt	
45897	1	Embout d'usure	
45898	2	Vis de réglage	
45899	2	Contre-écrou	

PLANCHE 15 - MECANISME DE BARRE DE COUPE OSCILLANTE
MODELE ALLONGE JANVIER 1967

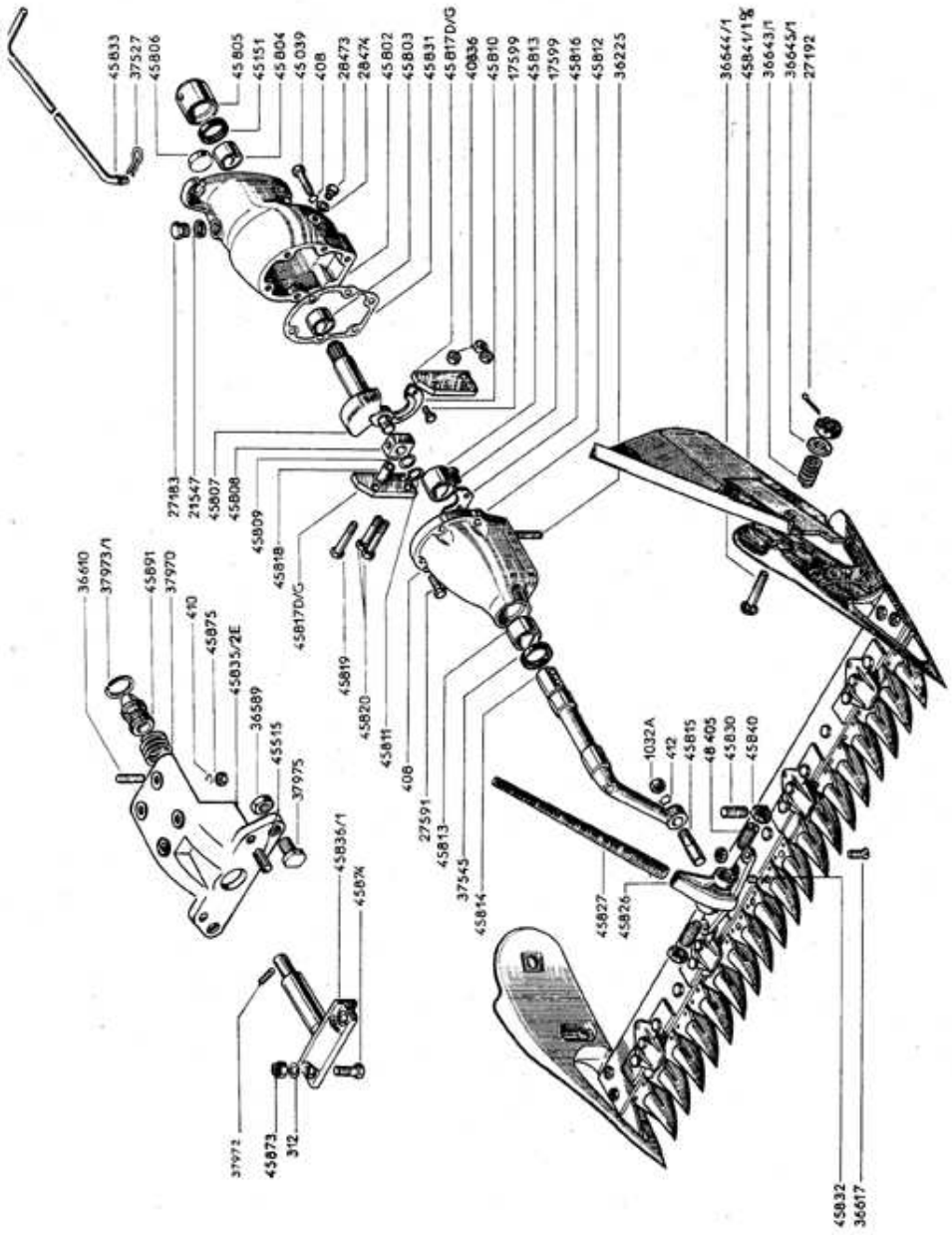

N° de Pièce	Quantité par Appareil	Désignation	Notes techniques Prix
108	2	Ecrou H de 8	
110	4	Ecrou H de 10	
310	2	Rondelle plate de 10	
312	2	Rondelle plate de 12	
406 B	4	Rondelle onduflex de 6	
408 B	8	Rondelle onduflex de 8	
410 B	7	Rondelle onduflex de 10	
412	1	Rondelle éventail de 12	
21547	1	Joint	
27183	1	Bouchon de remplissage	
27588	2	Vis H de 8	
27591	2	Vis H de 8	
27593	4	Vis H de 6	
28473	1	Bouchon	
28474	1	Joint	
36589	2	Ecrou H de 18	
36610	4	Goujon	
36617	2	Vis F 60° de 8	
37527	1	Epingle	
37545	1	Bague d'étanchéité	
37970	1	Ressort	
37972	1	Pied	
37973/1	1	Anneau d'arrêt	
37975	2	Butée d'appui	
40836	2	Ecrou H de 10	
41864/3	1	Entretoise sous entraîneur (pour barre RASSPE)	
41866	2	Vis F 60° de 8 (pour barre RASSPE)	
45009	2	Vis H de 8	
45151	1	Bague d'étanchéité	
45167	1	Goupille mécanindus	
45515	2	Butée d'oscillation	
45802E	1	Carter de mécanisme bagué	
45805	1	Centrage	
45806	1	Bouchon mécanindus	
45807	1	Vilebrequin	
45808	1	Coulisseau	
45809	1	Rondelle plate	
45810	1	Plaquette de butée	
45811	1	Anneau d'arrêt	
45812 E	1	Palier porte barre bagué	
45814/1	1	Bras d'entraînement	
45815	1	Doigt	
45816	1	Plaquette de retenue	
45817 D/G/1	1	Glissière D et G	
45818	1	Entretoise	
45819/1	1	Vis H de 10	
45920/1	2	Vis H de 10	
45826/2	1	Entraîneur	
45831	1	Joint	
45833	1	Tringle de commande	
45835/2 E	1	Support de barre bagué	
45836/1	1	Axe porte lame	
45845E/1	1	Ensemble de capot	
45846/2	1	Plaquette	
45873	2	Ecrou auto freiné	
45874	2	Vis H de 12	
45891	1	Embout	
48395/3	1	Tôle mobile	
48405	2	Vis de réglage	
48406	2	Ecrou de 18	
48416	3	Vis H de 10	
48487	1	Ecrou H de 12	
55741	1	Ecrou auto freiné	

PLANCHE 18 - MECANISME ET TOIT DE FRAISE ET SARCLO-FRAISE

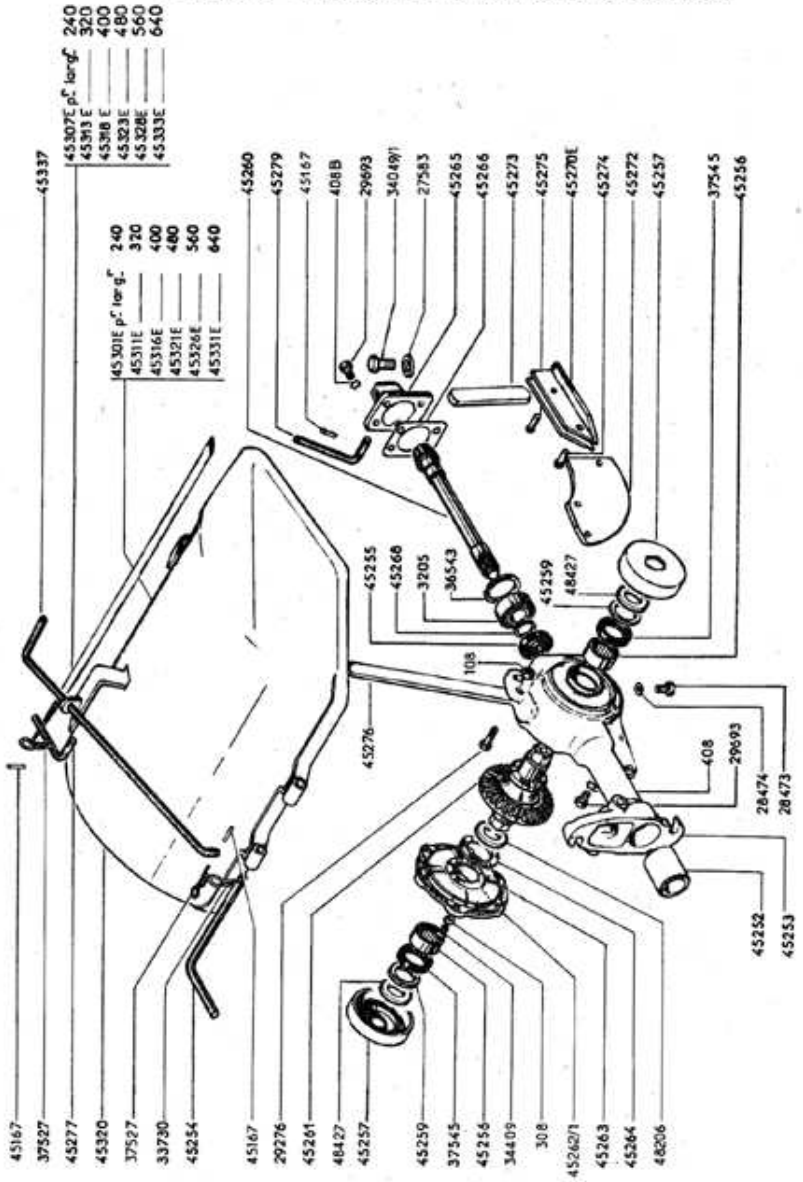

N° de Pièce	Quantité par Appareil	Désignation	Notes techniques / Prix
		MECANISME ET TOIT DE FRAISE ET SARCLO-FRAISE	
108	1	Ecrou H de 8	
308	6	Rondelle plate	
408	2	Rondelle éventail	
408B	4	Rondelle onduflex	
3205	1	Roulement à contact oblique	
27583	1	Joint	
28473	1	Vis de vidange Ø 8 x 10	
28474	1	Joint fibre	
29276	1	Vis H Ø 8	
29693	6	Vis TH Ø 8 x 18	
33730	1	Epingle de sûreté	
34049/1	1	Bouchon de remplissage	
34409	6	Vis H Ø 8	
36543	1	Anneau d'arrêt	
37527	3	Epingle de sûreté	
37545	2	Bague d'étanchéité	
45252	1	Carter de fraise	
45253	1	Centrage	
45254	1	Broche d'articulation du toit	
45255	1	Bague d'étanchéité	
45256	2	Douille à aiguille	
45257	2	Déflecteur	
45259	2	Joint feutre	
45260	1	Pignon conique	
45261	1	Couronne	
45262/1	1	Couvercle	
45263	1	Aiguille	
45264	1	Butée de couronne	
45265	1	Couvercle AR	
45266	1	Joint de couvercle AR	
45268	1	Circlips	
45270 E	1	Patin	
45272	1	Béquille	
45273	1	Montant de réglage du patin	
45274	1	Rivet TG Ø 6 x 24	
45275	1	Rivet TG Ø 6 x 20	
45276	1	Montant de réglage du toit	
45277	1	Broche de toit	
45279	1	Broche	
45301 E	1	Toit pour largeur 240 mm	
45307 E	1	Tablier pour toit 45301 E	
45311 E	1	Toit pour largeur 320 mm	
45313 E	1	Tablier pour toit 45311 E	
45316 E	1	Toit pour largeur 400 mm	
45318 E	1	Tablier pour toit 45316 E	
45321 E	1	Toit pour largeur 480 mm	
45323 E	1	Tablier pour toit 45321 E	
45326 E	1	Toit pour largeur 560 mm	
45328 E	1	Tablier pour toit 45326 E	
45331 E	1	Toit pour largeur 640 mm	
45333 E	1	Tablier pour toit 45331 E	
45337	1	Tringle de commande	
48206		Rondelle de réglage	
48427	2	Rondelle plate	

PLANCHE 19 - OUTILS DE FRAISES ET DE SARCLO-FRAISE

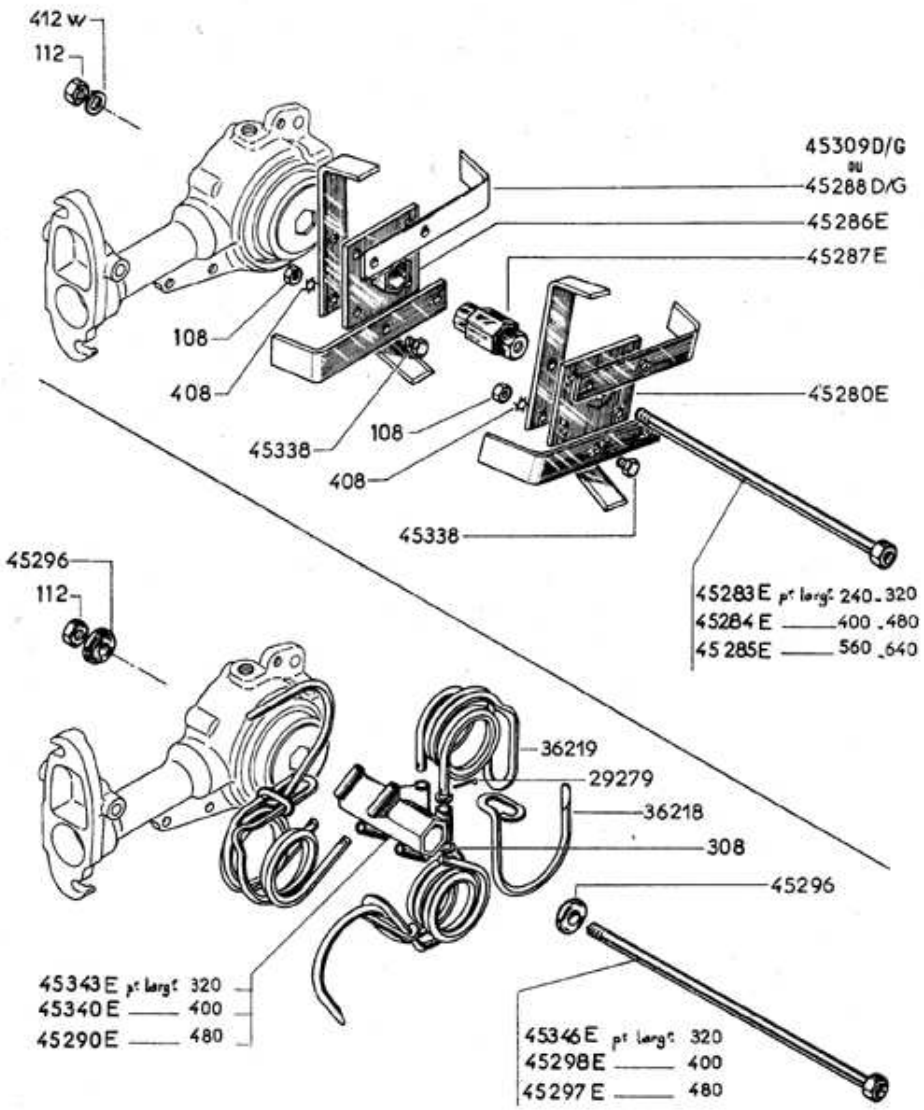

N° de Pièce	Quantité par Appareil	Désignation	Notes techniques / Prix

OUTILS DE FRAISES ET DE SARCLO-FRAISE

1°) Outils de fraise

112	1	Ecrou H Ø 12 pour vis de serrage
308		Rondelle plate Ø 8
29279		Goupille fendue Ø 2 x 35
36218		Crochet
36219		Ressort
45290/E	2	Moyeu de fraise pour largeur 480 mm
45296	2	Rondelle épaulée pour vis de serrage
45297/E	1	Vis de serrage pour largeur 480 mm
45298/E	1	Vis de serrage pour largeur 400 mm
45340/E	2	Moyeu de fraise pour largeur 400 mm
45343/E	2	Moyeu de fraise pour largeur 320 mm
45346/E	1	Vis de serrage pour largeur 320 mm

2°) Outils de sarclo-fraise

108		Ecrou H de 8
112	1	Ecrou H Ø 12 pour vis de serrage
408		Rondelle éventail Ø 8
412 W	2	Rondelle Grower Ø 12 sous écrou 112
45280/E	2	Moyeu porte outils de base
45283/E	1	Vis de serrage pour largeur 240 mm - 320 mm
45284/E	1	Vis de serrage pour largeur 400 mm - 480 mm
45285/E	1	Vis de serrage pour largeur 560 mm - 640 mm
45286/E		Moyeu d'élargissement
45287/E		Axe d'entrainement
45288 D/G		Outil sarcleur D ou G
45309 D/G		Outil bineur D ou G
45338		Vis H Ø 8

PLANCHE 20 - PIECES SPECIALES POUR SARCLO - FRAISE 1,10 m

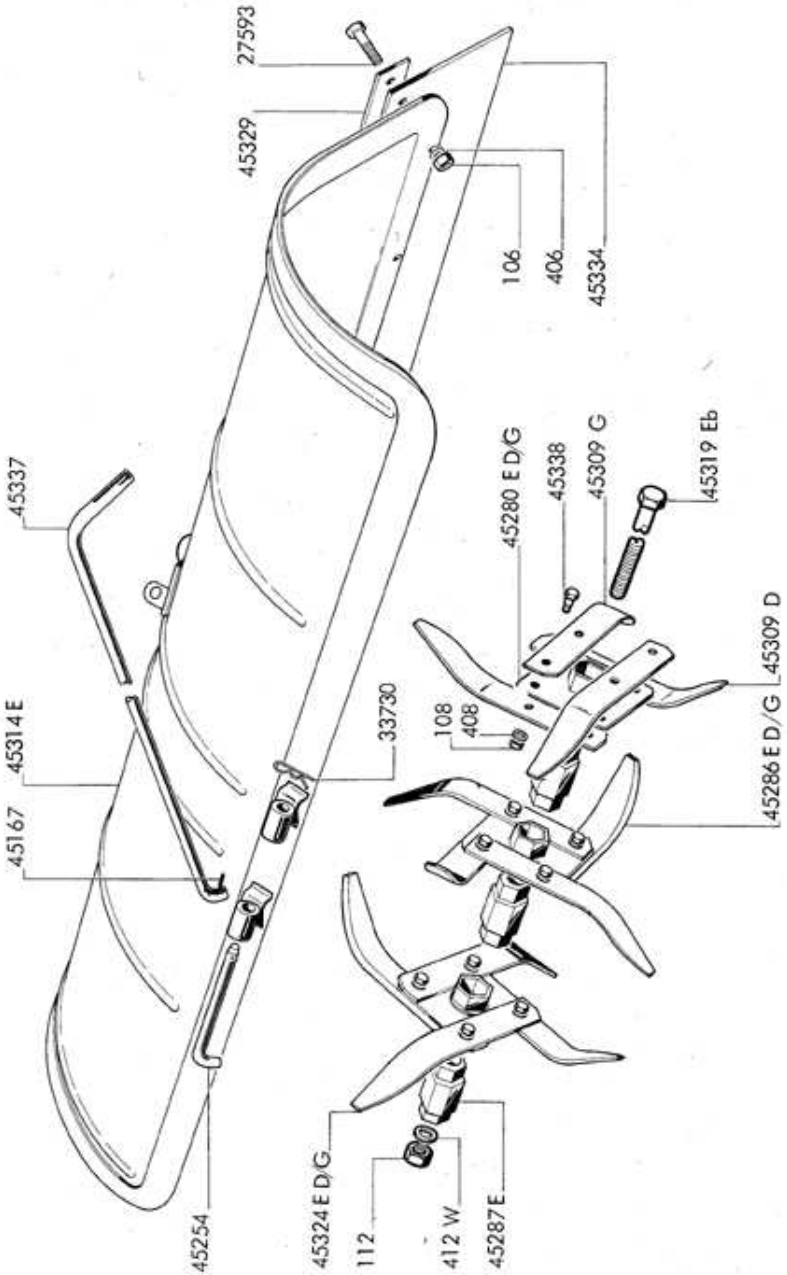

N° de Pièce	Quantité par Appareil	Désignation	Notes techniques Prix

PIECES SPECIALES POUR SARCLO - FRAISE 1,10 m

106	6	Ecrou H
108	40	Ecrou H
112	1	Ecrou H
406	6	Rondelle éventail
408	40	Rondelle éventail
412 W	1	Rondelle Grower
27593	6	Vis H
33730	1	Goupille sécurité
45167	1	Goupille
45254	1	Axe d'articulation du toit
45280 E D/G	2	Plateau soudé
45286 E D/G	4	Plateau droit soudé
45287 Z	10	Axe d'entrainement
45309 D	20	Outils bineurs droit
45309 G	20	Outils bineurs gauche
45314 E	1	Toit largeur 1,10 m complet
45319 E	1	Vis de serrage
45329	1	Fer de fixation
45334	1	Bavette
45337	1	Tige de déclabotage
45338	40	Vis H

PLANCHE 21 - TONDEUSE A AXE VERTICAL

VALABLE JUSQU'AU 30 - 4 - 68

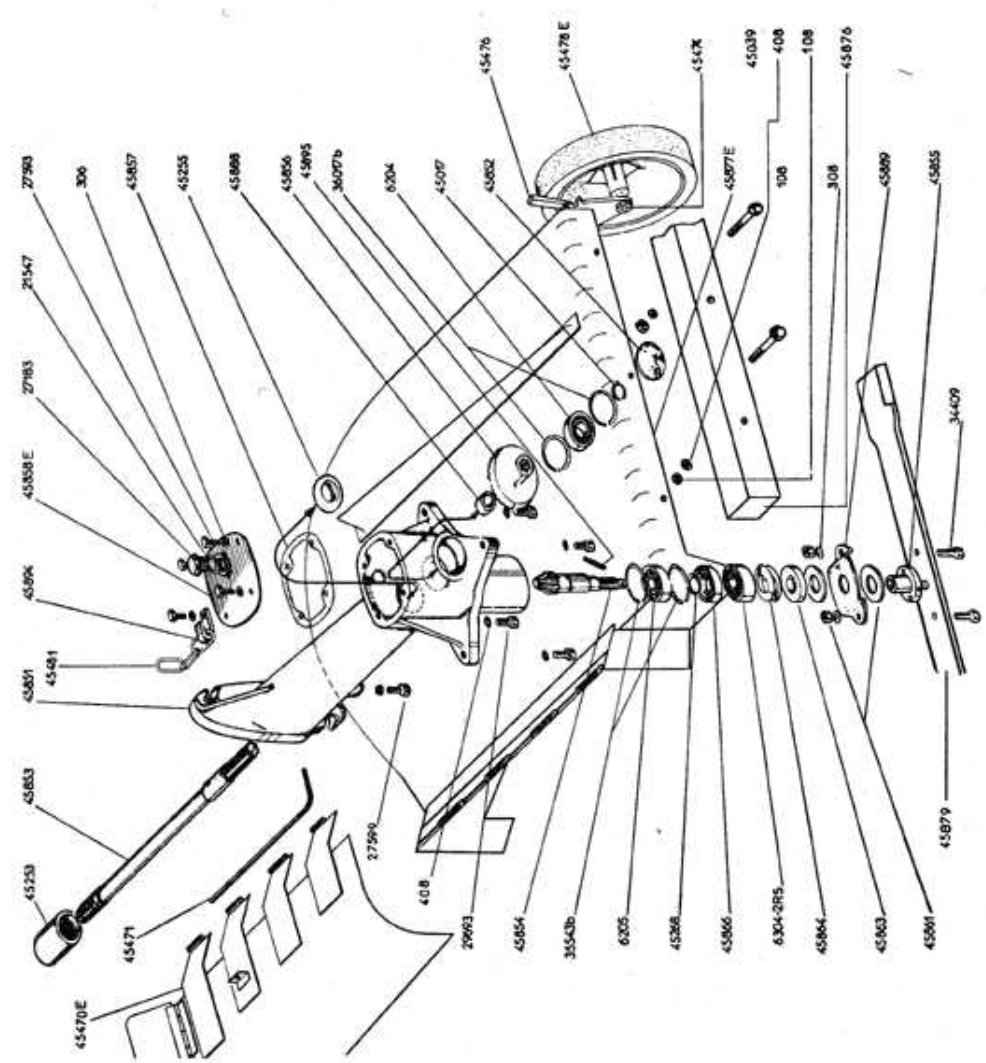

N° de Pièce	Quantité par Appareil	Désignation	Notes techniques Prix
		TONDEUSE A AXE VERTICAL VALABLE JUSQU'AU 30 - 4 - 68	
108	5	Ecrou H 80 Ø 8, voir nota (1)	
306	4	Rondelle plate Ø 6	
308	2	Rondelle plate Ø 8, voir nota (1)	
408	8	Rondelle éventail Ø 8	
6204	1	Roulement 20 x 47 x 14	
6205	1	Roulement 25 x 52 x 15	
6304-2RS	1	Roulement 20 x 52 x 15	
21547	1	Joint de bouchon	
27183	1	Bouchon de remplissage	
27593	10	Vis TH Ø 6 x 15	
27599	1	Vis TH Ø 8 x 20, voir nota (2)	
29693	4	Vis TH Ø 8 x 16	
34409	2	Vis TH Ø 8 x 18	
36017	2	Anneau d'arrêt	
36543	2	Anneau d'arrêt	
40235	1	Rondelle entre carter 45877 E et vis 27599, voir nota (3)	
40375	2	Ecrou Philidas, voir nota (1)	
45017	1	Circlips Ø 20 E	
45039	3	Vis TH Ø 8 x 30 pour fixation du contrepoids, voir nota (4)	
45253	1	Centrage	
45255	1	Bague d'étanchéité	
45268	1	Circlips Ø 25 E	
45470/E	1	Volet d'éjection	
45471	1	Tringle d'articulation	
45474	2	Axe de roue	
45476	2	Levier de verrouillage du réglage de hauteur	
45478/E	2	Roulette complète	
45481	1	Chaîne	
45851	1	Carter de mécanisme	
45852	1	Bouchon mécanindus	
45853	1	Arbre de prise de force	
45854	1	Arbre porte-lame	
45855	1	Ecrou entraîneur	
45856	1	Pignon conique, voir nota (3)	
45857	1	Joint de couvercle	
45858/E	1	Couvercle	
45861	2	Rondelle de patinage	
45863	1	Rondelle d'entraînement	
45864	2	Rondelle Belleville	
45866	1	Bague d'étanchéité	
45876	1	Contrepoids, voir nota (4)	
45877/E	1	Capot complet sans volet d'éjection	
45878	1	Rondelle de réglage Ø 20, épaisseur 0,2, voir nota (3)	
45879	1	Lame	
45888	1	Entretoise du pignon 45856	
45889	1	Support de lame	
45894	1	Crochet de retenue	
45895	1	Goupille cylindrique Ø 4, long. 23	

NOTA

Attention :

(1) A partir de juin 1964, les deux écrous 108 et les deux rondelles 308 qui servaient à la fixation de la lame 45879 sur le support de lame 45889 sont annulés et remplacés par deux écrous Philidas 40375. Les écrous 40375 ne figurent pas sur la planche ci-contre.

(2) Une rondelle 40235 qui ne figure pas sur la planche ci-contre est placée entre le carter 45877 E et la vis 27599.

(3) Le pignon 45856 peut être réglé au moyen d'une rondelle 45878. La rondelle 45878 ne figure pas sur la planche ci-contre.

(4) Les deux vis 45039 servent à la fixation du contrepoids 45876.

PLANCHE 22 - TONDEUSE

VALABLE A PARTIR DU 1 - 5 - 68

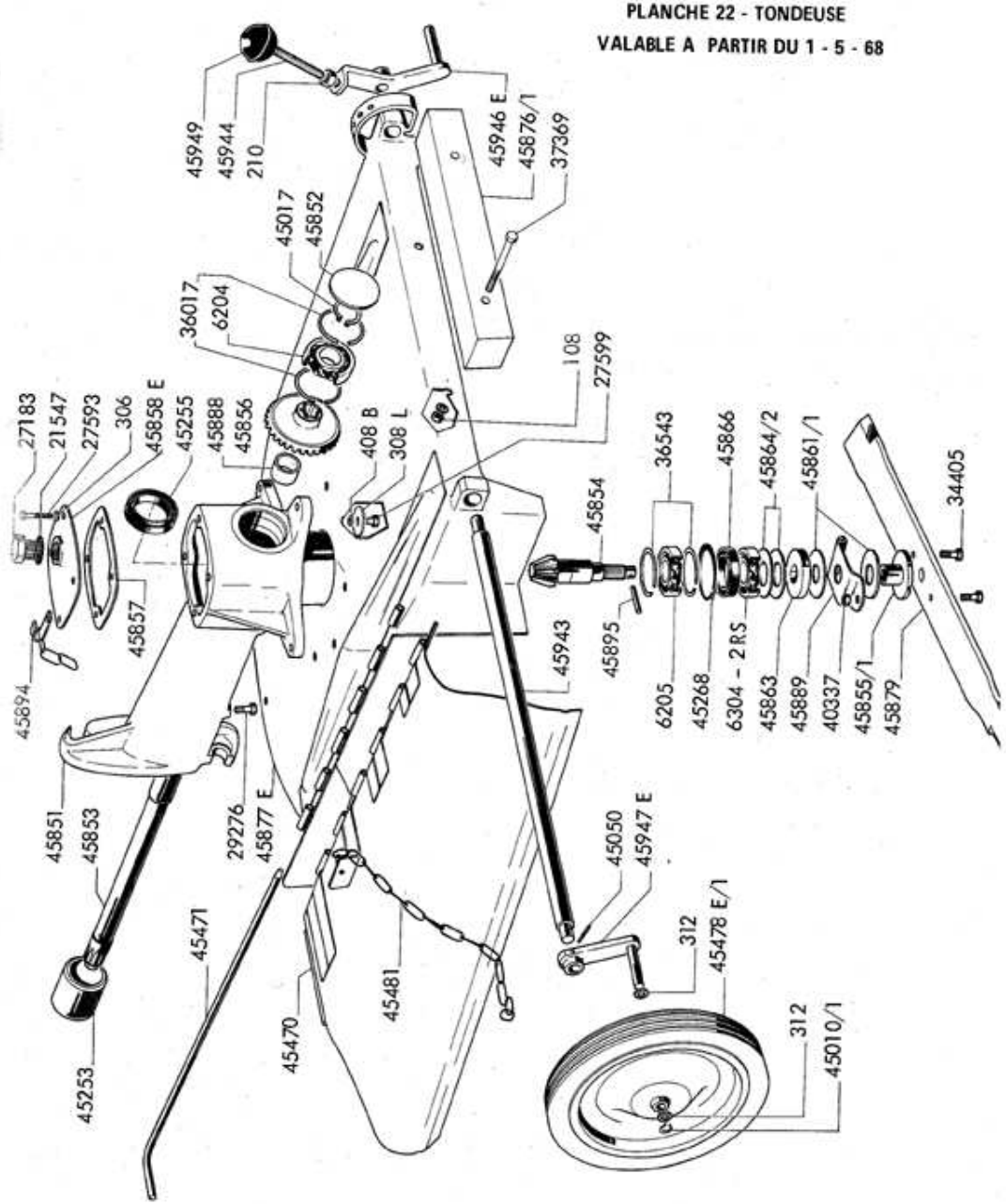

N° de Pièce	Quantité par Appareil	Désignation	Notes techniques Prix
		TONDEUSE VALABLE A PARTIR DU 1 - 5 - 1968	
		Mécanisme	
306	4	Rondelle plate de 6	
6204	1	Roulement à billes	
6205	1	Roulement à billes	
6304-2RS	1	Roulement étanche	
21547	1	Joint fibre	
27183	1	Bouchon	
27593	4	Vis H de 6	
34409	2	Vis H de 8	
36017	2	Anneau d'arrêt	
36543	2	Anneau d'arrêt	
37527	1	Epingle	
40337	2	Ecrou auto freiné	
45017	1	Circlips	
45253	1	Centrage	
45255	1	Bague d'étanchéité	
45268	1	Circlips	
45466	1	Rondelle plate	
45833	1	Tringle de commande	
45851	1	Carter mécanisme	
45852	1	Bouchon mécanindus	
45853	1	Arbre de prise de force	
45854	1	Arbre porte lame	
45855/1	1	Ecrou entraîneur	
45856	1	Pignon cônique	
45857	1	Joint de couvercle	
45858 E	1	Couvercle de carter	
45861/1	2	Rondelle de patineur	
45863	1	Rondelle entraîneur	
45864/2	2	Rondelle élastique	
45866	1	Bague d'étanchéité	
45878	1	Rondelle de réglage	
45879	1	Lame	
45888	1	Entretoise de pignon	
45889	1	Support de lame	
45894	1	Crochet de retenue	
45895	1	Goupille	
		Capot	
108	2	Ecrou H de 8	
210	2	Ecrou H de 10	
308L	1	Rondelle plate large de 8	
312	4	Rondelle plate de 12	
408 B	9	Rondelle onduflex de 8	
27599	3	Vis H de 8	
29276	2	Vis H de 8	
37369	2	Vis H de 8	
45010/1	2	Anneau Truarc	
45050	4	Goupille mécanindus	
45465	1	Anneau brisé	
45470	1	Volet andaineur d'éjection	
45471	1	Tringle d'articulation de volet	
45478 E 1	2	Roulette	
45481	1	Chaînette de volet	
45482	1	Décalcomanie STAUB	
45876/1	1	Fer de surcharge	
45877 E	1	Capot soudé	
45943	1	Arbre de roue	
45944	1	Vis de réglage	
45946 E	1	Levier de réglage	
45947 E	1	Levier	
45949	1	Boule plastique noire	

N° de Pièce	Quantité par Appareil	Désignation
		Récupérateur d'herbe
108	3	Ecrou H de 8
208	2	Ecrou H 50 de 8
29276	1	Vis H
35148	1	Vis H de 8
40277	1	Vis H de 8
45468	2	Epingle
45483/1	1	Tôle support de panier
45484/1	1	Panier récupérateur
45485/1	1	Raidisseur du support
45486 E	1	Equerre

PLANCHE 23 - POULIE PRISE DE FORCE SUR ARBRE SECONDAIRE

Ensemble 45880 E

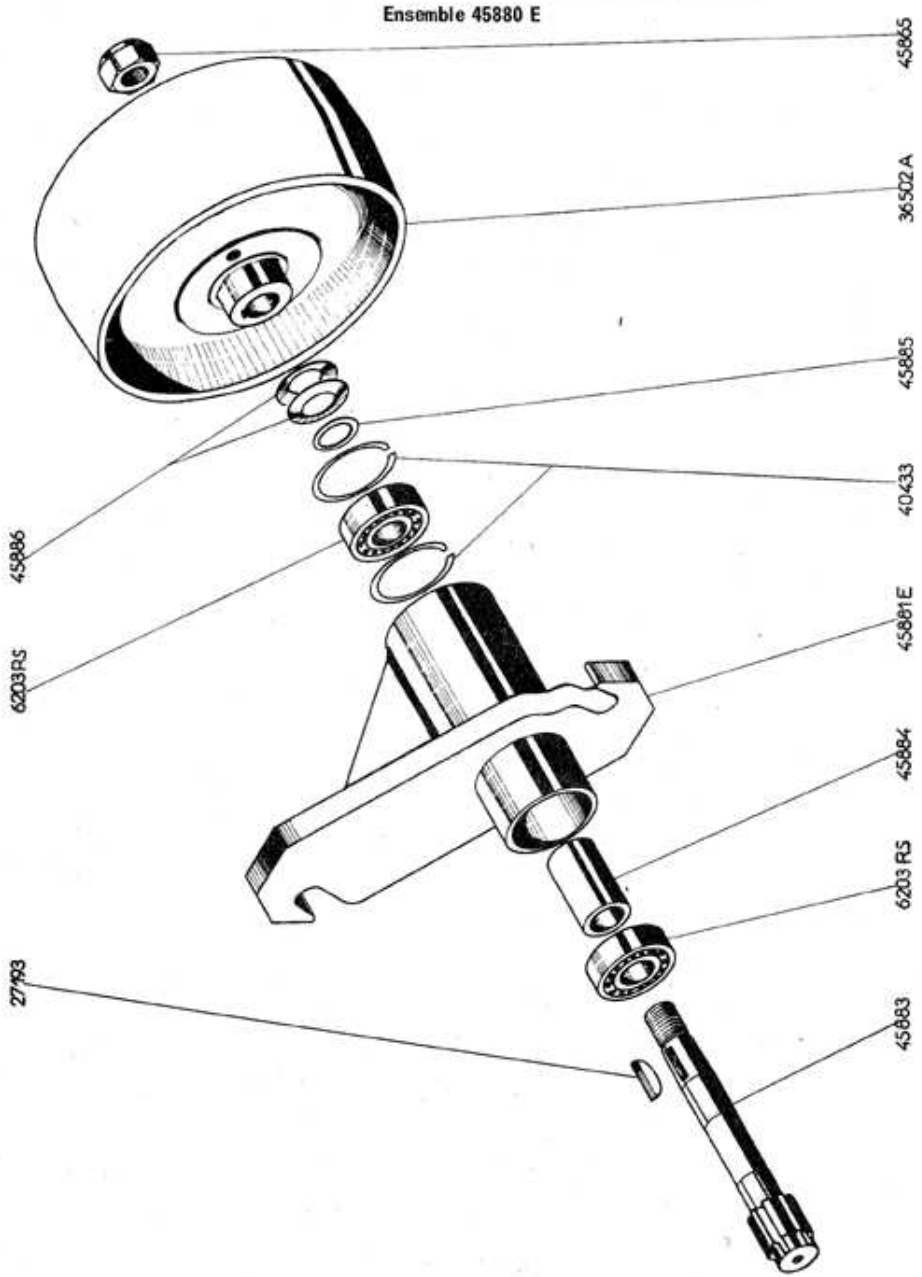

N° de Pièce	Quantité par Appareil	Désignation	Notes techniques Prix
		POULIE PRISE DE FORCE SUR ARBRE SECONDAIRE Ensemble 45880 E	
6203 RS	2	Roulement	
27193	1	Clavette 1/2 lune	
36502 A	1	Poulie plate Ø 160 mm	
40433	2	Anneau d'arrêt	
45865	1	Ecrou auto-freiné	
45881/E	1	Palier prise de force	
45883	1	Arbre de poulie	
45884	1	Entretoise de roulement	
45885	1	Rondelle d'appui	
45886	2	Rondelle Belleville	

PLANCHE 24 - POULIE PRISE DE FORCE SUR ARBRE PRIMAIRE

Ensemble 45160 E

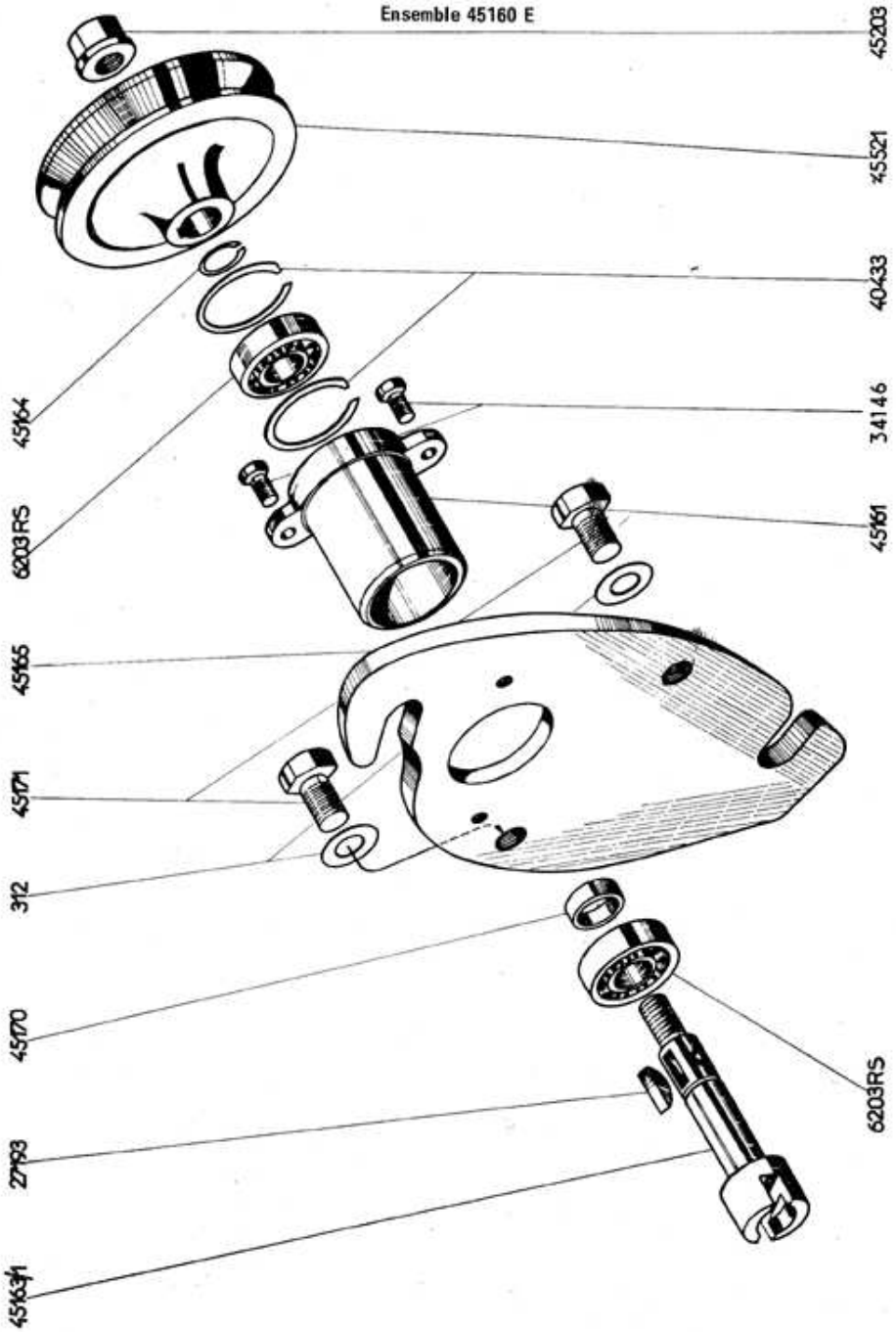

N° de Pièce	Quantité par Appareil	Désignation	Notes techniques Prix

POULIE PRISE DE FORCE SUR ARBRE PRIMAIRE

Ensemble 45160 E

312	2	Rondelle plate Ø 12
6203 RS	2	Roulement
27193	1	Clavette
34146	2	Vis TH Ø 6
40433	2	Anneau d'arrêt
45161	1	Palier
45163/1	1	Arbre
45164	1	Anneau d'arrêt
45165	1	Plaque d'accrochage
45170	1	Entretoise de roulement
45171	2	Vis H Ø 12
45203	1	Ecrou à embase
45521	1	Poulie

PLANCHE 32 - ANGLEDOZER

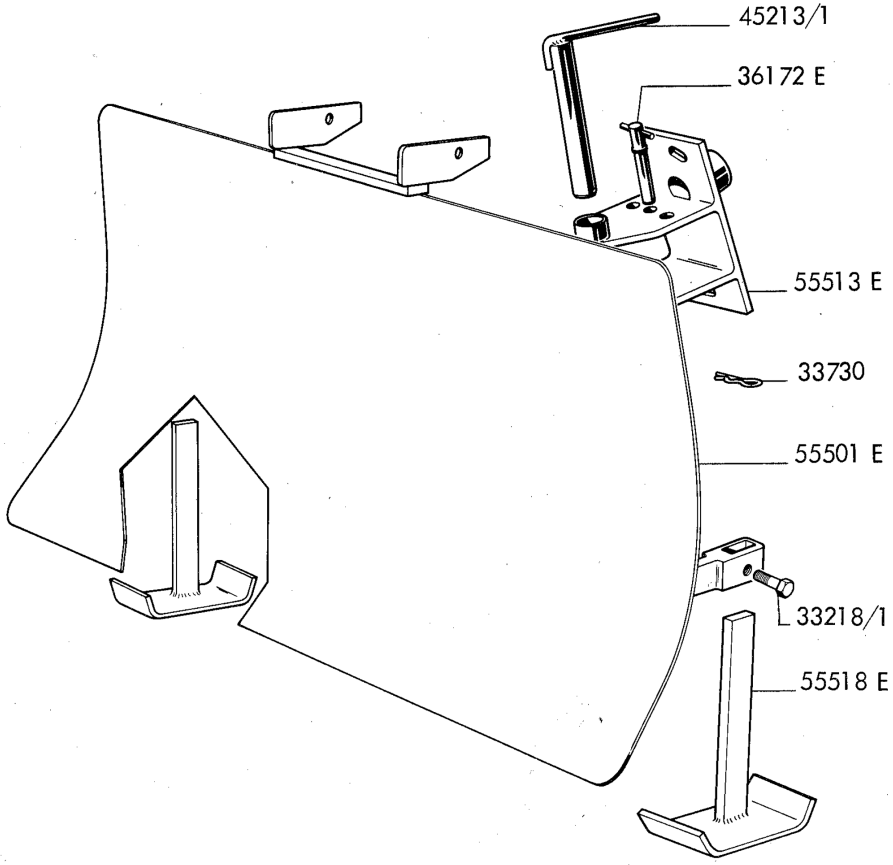

N° de Pièce	Quantité par Appareil	Désignation	Notes techniques Prix
		ANGLEDOZER	
33218/1	2	Vis TH de 12/175	
33730	1	Epingle	
36172 E b	1	Broche avant	
45213/1 a	1	Broche d'attelage	
55501 E	1	Lame soudée	
55513 E	1	Ensemble de la plaque d'attelage	
55518 E	2	Ensemble de patin soudé	