ILLUSTRATED PARTS LIST
LISTE DES PIECES

Kubota

MODEL
MODELE **TF50-R**

POWER TILLER
MOTOCULTEUR

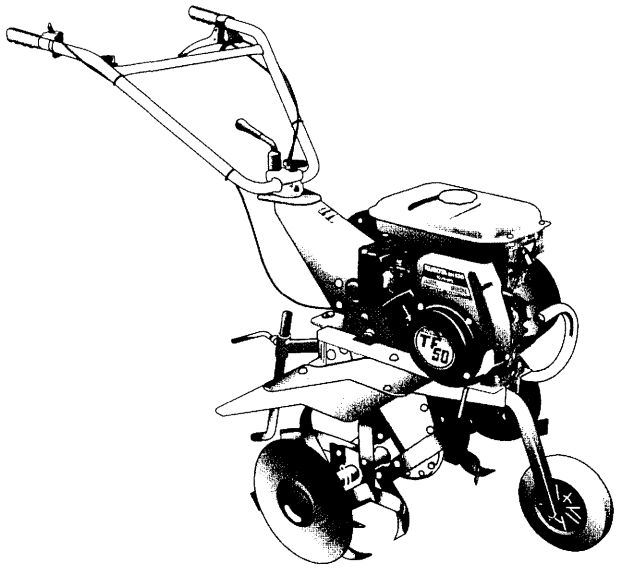

EUROPE

Kubota

97898-00105
APRIL
AVRIL

1998

NOTE

Cet éclaté de pièces détachées est à utiliser pour :
1. Commander une pièce, en cherchant la référence et le nom de la pièce.
2. Les réparations, afin de se repérer à l'aide des illustrations.

La liste des pièces peut-être modifiée sans préavis.

NOTICE

This Parts List is for the following purposes :
1. When ordering parts, check with Parts List to confirm the part number and the name of parts.
2. When making repairs, refer to the illustrations in this Parts List.

This Parts List is subject to change without notice.

TF50-R TYPE

MODEL MODELE	TF 50-R
ENGINE TYPE MOTEUR TYPE	GH130-Q4-EC
ENGINE PART NUMBER REFERENCE MOTEUR	E2151-11000

Kubota

INSTRUCTIONS
INSTRUCTION

①

E003. PISTON · CRANKSHAFT
PISTON · VILEBREQUIN

⑩ [B]

② B02-R

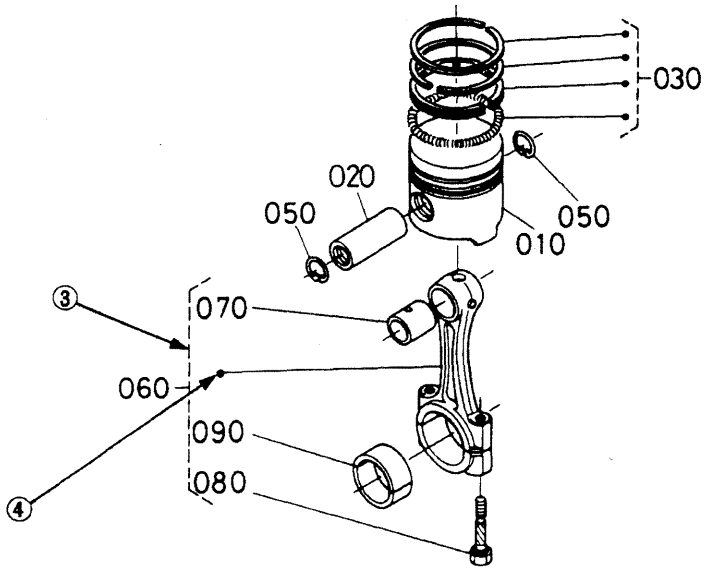

⑤ ⑥ ⑦ ⑧ ⑥ ⑨

A:XXXX , B:XXXX

REF.No. POS.No.	PART No. REFERENCE	PART NAME	DESIGNATION	Q'TY Q'TE / S.No. No.S. A	B	I.C.	REMARKS REMARQUES
010	15800-0000-0	PISTON	PISTON	1 ~15000	1 ~15000		[Example—1]
010	15800-0000-2	PISTON	PISTON	1 15001~	1 15001~		[Exemple—1]
020	15800-1000-0	PIN, PISTON	AXE DE PISTON	1 ~15000	1 ~15000		
020	15800-1000-2	PIN, PISTON	AXE DE PISTON	1 15001~	1 15001~		[Example—2] [Exemple—2]
030	15800-2000-0	ASSY PISTON RING	ENS. JEU DE SEGMENTS	1 ~15000	1 ~15000		
030	15830-2000-0	ASSY PISTON RING	ENS. JEU DE SEGMENTS	1 15001~	1 15001~		[Example—3] [Exemple—3]

Kubota

① Fig. No. ..... Represents No. corresponding to each group name.

② L. No. ..... Substitute for conventionnal page numbering. Left-hand pages of the parts list are numbered in **XXX-L** , and the right-hand pages in **XXX-R**. The location No. are also used in numerical index at the end of parts list.

③ Components ..... The components of an assembly are identified by a bracket of dotted lines.

④ Point ..... Indicates that the part is not sold independently.
The assembly (Ref. No. 060) containing the part needs to be ordered.

⑤ Ref. No. ..... Reference numbers are assigned to parts in the illustration. The code number of a part in the illustration can be identified by referring to the same reference number in the parts list.

⑥ Model name ..... The name of the basic model is indicated in this column. Other applicable models are indicated on the "REMARKS" column ⑨.

⑦ S. No. ..... Indicates a group of serial numbers to which a design change is applied.
(**S**erial **N**umber)

⑧ I.C. ..... Indicates the interchangeability of parts due to design change.
(**I**nter**C**hangeability)

Example - 1 ..... indicates that a **new** part <u>can replace</u> an **old** part, <u>but not vice versa</u>.
15800-0000-0 is applicable to the first serial number to S. No. 15,000.
15800-0000-2 is applicable to the first serial number and above.

Example - 2 ..... X indicates that the **new** and **old** parts <u>are not interchangeable</u>.
15800-1000-0 is applicable to the first serial number to S. No. 15,000.
15800-1000-2 is applicable to S. No. 15,001

Example - 3 ..... or indicates that the **new** and **old** parts <u>are interchangeable</u>.
Both 15800-2000-0 and 15830-2000-0 are applicable to the first serial number and above.

⑨ REMARKS ..... In this column, enter other applicable model names, dimensions and other special items.

⑩ Specifications ..... The types and destinations of sister models are indicated. These indications
(for sister models) are given to tell their relevant pages in this book.

① No. de Fig. ..... Représente le No. de chaque nom de groupe.

② No. d'emplacement ..... Représente le substitut du numérotage de page ordinaire. Les pages du côté gauche de la liste des pièces détachées sont numérotées en **XXX-L** Celles du côté droit sont numérotées en **XXX-R**. Les No. d'emplacement sont également utilisés dans l'index numérique à la fin de la liste des pièces détachées.

③ Composantes ..... Les composantes d'un ensemble sont identifiées par des parenthèses en pointillé.

④ Point ..... Indique que la pièce n'est pas à vendre toute seule.
Elle doit être commandée avec l'ensemble (POS. No. 060) qui la contient.

⑤ POS. No. ..... Des numéros de position sont donnés aux pièces représentées dans l'illustration. La référence d'une pièce de l'illustration peut être identifiée en se reportant au même numéro de position indiqué dans la liste des pièces détachées.

⑥ Nom du modèle ..... Le nom du type de base est indiqué dans cette colonne. Les autres modèles sont indiqués dans la colonne des "REMARQUES" ⑨.

⑦ No. S. ..... Indique le numéro de série des modèles ayant subit la modification.
(**No.** de **S**érie)

⑧ I.C. ..... Indique l'interchangeabilité due à une modification technique.
(**I**nter**C**hangeabilité)

Exemple - 1 ..... indique que la **nouvelle** pièce peut remplacer la **vieille**, mais pas l'inverse.
La référence 15800-0000-0 s'applique aux machines dont le numéro de série est inférieur ou égal à 15.000, tandis que la référence 15800-0000-2 s'applique à toutes les machines.

Exemple - 2 ..... X indique que la **nouvelle** et l'**ancienne** pièce ne sont pas permutables.
La référence 15800-1000-0 s'applique seulement aux machines dont le numéro de série est inférieur ou égal à 15.000, tandis que la référence 15800-1000-2 ne s'applique qu'aux machines dont le numéro de série est supérieur ou égal à 15.001. On ne pourra en aucun cas utiliser une pièce pour une autre.

Exemple - 3 ..... ou indique que la **nouvelle** et l'**ancienne** pièce sont interchangeables.
Les deux références 15800-2000-0 et 15830-2000-0 peuvent-être indifféremment montées sur toutes les machines, quelque soit leur numéro de série.

⑨ REMARQUES ..... Cette colonne vous apporte des précisions sur la pièce. (modèles et pays à laquelle elle est applicable, détails techniques, ...).

⑩ Spécifications ..... Si cette information est stipulée, c'est que la page ne concerne qu'un (ou plusieurs) modèle(s) dérivé(s) du modèle de base (type ou pays).
(modèles dérivés)

INDEX

GH130-Q4-EC

	P.No.
AIR CLEANER	B07-R
CAMSHAFT	B02-L
CARBURETTOR	B05-L
CRANK CASE AND CYLINDER HEAD	B01-L
CRANK CASE COVER	B01-R
FLYWHEEL AND MAGNETO	B06-L
FUEL FILTER AND FUEL PUMP	B03-R
FUEL TANK	B04-L
GOVERNOR	B03-L
INTAKE ELBOW	B07-L
MUFFLER	B08-L
PISTON AND CRANK SHAFT	B02-R
RECOIL STARTER	B05-R
SPEED CONTROL PLATE	B04-R
TOOLS	B08-R
VALVE AND ROCKER ARM	B06-R

TF50-R

	P.No.
BELT COVER	B10-L - B10-R
ENGINE AND HANDLE BRACKET	B09-L - B09-R
HANDLE AND CONTROL	B11-L
ROTORS	B13-L
STICKERS	B11-R
TRANSMISSION CASE	B12-R
WHEEL	B12-L

TABLE DES MATIERES

GH130-Q4-EC

	P.No.
ARBRE A CAMES	B02-L
CARBURATEUR	B05-L
CARTER MOTEUR ET CULASSE	B01-L
COMMANDE DE RALENTI	B04-R
COUVERCLE DE BLOC MOTEUR	B01-R
FILTRE A AIR	B07-R
FILTRE DE CARBURATEUR ET POMPE D'ALIMENTATION	B03-R
LANCEUR	B05-R
OUTILLAGE	B08-R
PISTON ET VILEBREQUIN	B02-R
PRISE COUDE	B07-L
REGULATEUR DE VITESSES	B03-L
RESERVOIR A CARBURANT	B04-L
SILENCIEUX	B08-L
SOUPAPE ET CULBUTEUR	B06-R
VOLANT MOTEUR ET MAGNETO	B06-L

TF50-R

	P.No.
AUTOCOLLANT	B11-R
CARTER DE COURROIE	B10-L - B10-R
FRAISES	B13-L
GUIDON ET COMMANDE	B11-L
REDUCTEUR	B12-R
ROUE	B12-L
SUPPORT DU MOTEUR ET DU GUIDON	B09-L - B09-R

E01 CRANK CASE AND CYLINDER HEAD
CARTER MOTEUR ET CULASSE

B01-L

7 May 98

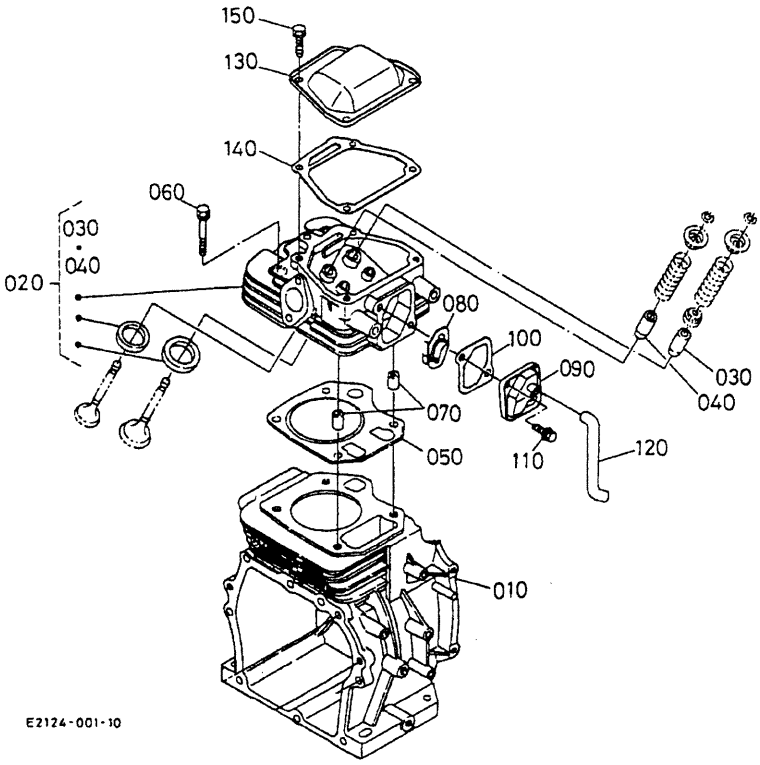

Kubota

GH130-Q4-EC

REF.N#. POS.N°.	PART N° REFERENCE	PART NAME	DESIGNATION	Q'TY / S. No. Q'TE / No. S.	I.C.	REMARKS REMARQUES
010	E2153-02112	BLOCK - CYLINDER	BLOC-CYLINDRE	1		
020	E2111-03044	COMP.CYLINDER HEAD	CULASSE	1		
030	E2111-13540	GUIDE, VALVE, INTAKE	GUIDE SOUPAPE ADM	1		
040	12631-13580	GUIDE, VALVE EXHAUST	GUIDE SOUPAPE ECHAP.	1		
050	E2111-03310	GASKET HEAD	JOINT DE CULASSE	1		
060	12631-03450	BOLT CYLINDER HEAD	VIS DE CYLINDRE	4		
070	12631-94930	PIN PIPE	GICLEUR	2		
080	12643-05010	COMP.BREATHER	RENIFLARD COMP.	1		
090	12643-05410	COVER BREATHER	COUVERCLE	1		
100	12643-05430	GASKET BREATHER	JOINT DE COUVERCLE	1		
110	13921-91040	BOLT	VIS	2		
120	12641-05512	TUBE BREATHER	TUBE	1		
130	12643-14510	COVER CYL.HEAD	COUVERCLE CULASSE	1		
140	12643-14520	GASKET HEAD COVER	JOINT COUVRE-CULASSE	1		
150	01202-50614	BOLT	VIS	4		

E02 CRANK CASE COVER
COUVERCLE DE BLOC MOTEUR

7 May 98

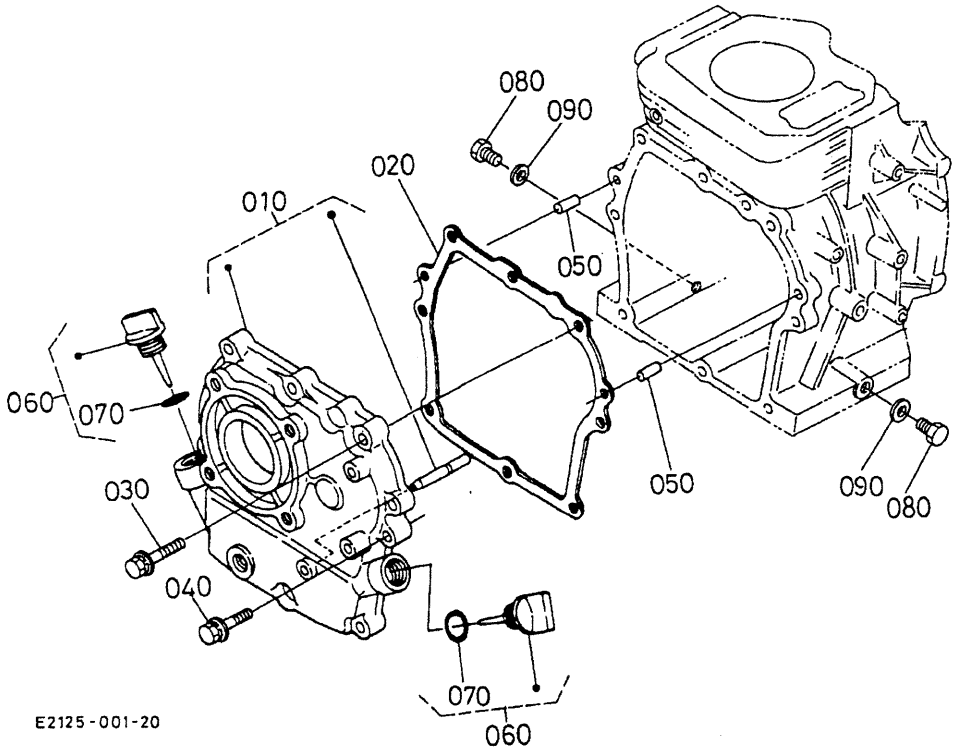

Kubota

GH130-Q4-EC

REF.N#. POS.N°.	PART N° REFERENCE	PART NAME	DESIGNATION	Q'TY / S. No. Q'TE / No. S.	I.C.	REMARKS REMARQUES
010	E2151-01050	ASSY COVER CRANKCASE	ENS. COUVERCLE	1		
020	E2111-01340	GASKET CRANKCASE	JOINT DE BLOC MOTEUR	1		
030	13901-91010	BOLT	VIS	7		
040	13621-91210	BOLT	VIS	1		
050	05012-00614	PIN STRAIGHT	GOUPILLE	2		
060	13901-33082	ASSY GAUGE OIL	ENS. JAUGE D'HUILE	2		
070	04811-00160	O RING	JOINT THORIQUE	2		
080	13901-33750	PLUG DRAIN	BOUCHON DE VIDANGE	2		
090	04724-00120	GASKET	JOINT	2		

E03 CAMSHAFT
ARBRE A CAMES

B02-L

7 May 98

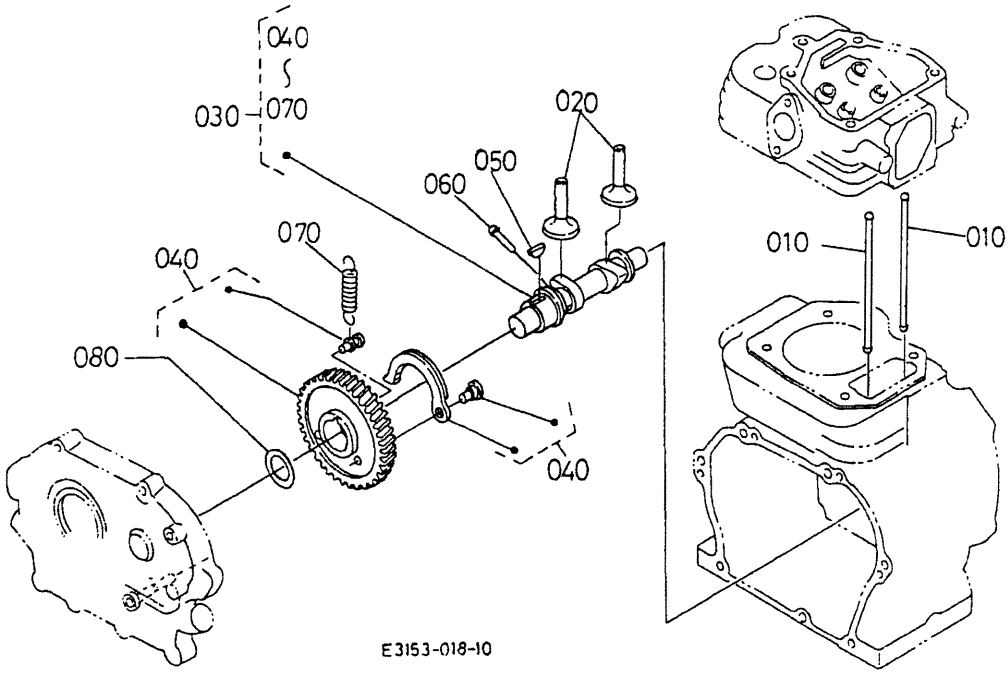

Kubota

GH130-Q4-EC

REF.N#. POS.N°.	PART N° REFERENCE	PART NAME	DESIGNATION	Q'TY / S. No. Q'TE / No. S.	I.C.	REMARKS REMARQUES
010	12643-15110	PUSH ROD	TIGE DE POUSSOIR	2		
020	12643-15550	TAPPET	POUSSOIR	2		
030	12647-16018	ASSY CAMSHAFT	ENS. ARBRE A CAMES	1		
040	12647-16500	COMP. GEAR CAMSHAFT	PIGNON COMPLET	1		
050	12643-95230	KEY	CLAVETTE	1		
060	12643-66270	PIN DECOMP.	GOUPILLE	1		
070	12653-66280	SPRING	RESSORT	1		
080	13904-16550	SHIM	CALE	1		0,20MM
080	13904-16560	SHIM	CALE	1		0,25MM
080	13904-16570	SHIM	CALE	1		0,30MM
080	13904-16580	SHIM	CALE	1		0,35MM
080	13904-16590	SHIM	CALE	1		0,40MM
080	13904-16610	SHIM	CALE	1		0,50MM

E04 PISTON AND CRANK SHAFT
PISTON ET VILEBREQUIN

B02-R

7 May 98

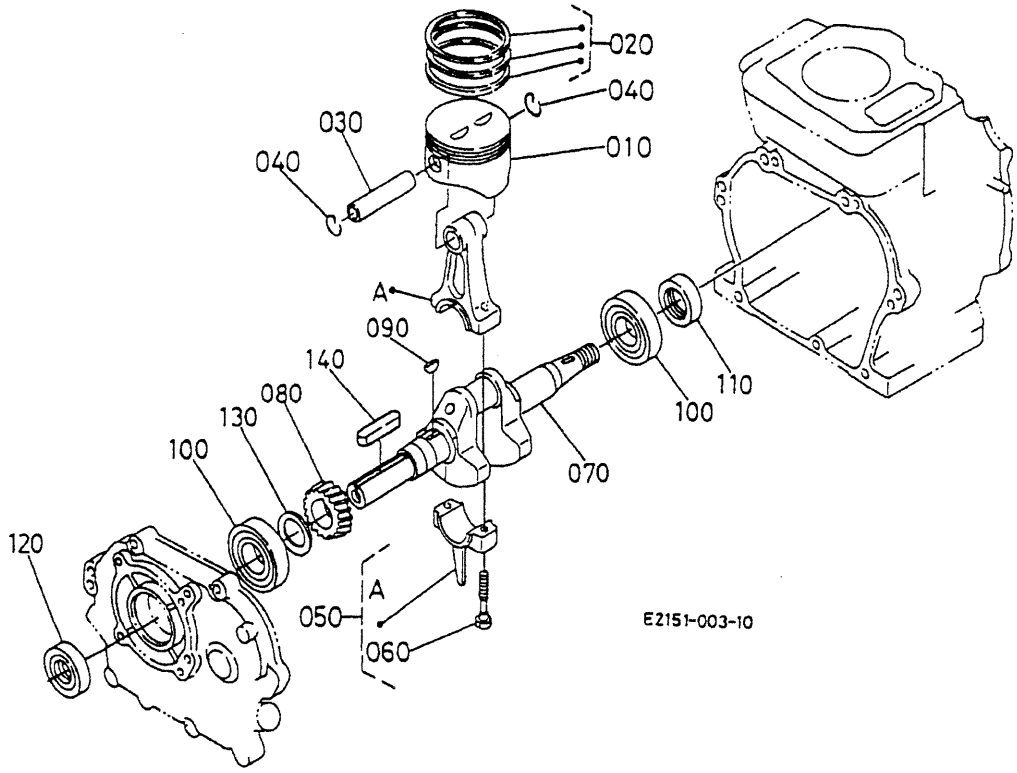

Kubota

GH130-Q4-EC

REF.N#. POS.N°.	PART N° REFERENCE	PART NAME	DESIGNATION	Q'TY / S. No. Q'TE / No. S.	I.C.	REMARKS REMARQUES
010	E2112-21110	PISTON	PISTON	1		STD
010	E2112-21920	PISTON	PISTON	1		+0.25MM
010	E2112-21910	PISTON	PISTON	1		+0.50MM
020	E2111-21050	ASSY PISTON RING	ENS. SEGMENT	1		STD
020	E2111-21100	ASSY PISTON RING	ENS. SEGMENT	1		+0.25MM
020	E2111-21090	ASSY PISTON RING	ENS. SEGMENT	1		+0.50MM
030	12681-21310	PIN PISTON	AXE DE PISTON	1		
040	13601-21330	CIR CLIP INTERNAL	CIRCLIP	2		
050	E2111-22010	ASSY ROD CONNECTING	ENS. BIELLE	1		STD
050	E2111-22050	ASSY ROD CONNECTING	ENS. BIELLE	1		-0.25MM
050	E2111-22060	ASSY ROD CONNECTING	ENS. BIELLE	1		-0.50MM
060	E3111-22140	BOLT CONNECTING ROD	VIS DE BILLE	2		
070	E2151-23110	CRANKCASE	CARTER	1		
080	12815-24110	GEAR CRANK	PIGNON	1		
090	05811-00413	KEY	CLAVETTE	1		
100	08103-06204	BEARING BALL	ROULEMENT	2		
110	09500-00025	SEAL OIL	BAGUE JOINT	1		
120	09500-00026	SEAL OIL	BAGUE JOINT	1		
130	13621-16720	SHIM CRAMSHAFT	CALE	1		0.20MM
130	13621-16630	SHIM CRAMSHAFT	CALE	1		0.25MM
130	13621-16640	SHIM CRAMSHAFT	CALE	1		0.30MM
130	13621-16620	SHIM CRAMSHAFT	CALE	1		0.35MM
130	13621-16650	SHIM CRAMSHAFT	CALE	1		0.40MM
130	13621-16660	SHIM CRAMSHAFT	CALE	1		0.45MM
130	13621-16670	SHIM CRAMSHAFT	CALE	1		0.50MM
130	13621-16680	SHIM CRAMSHAFT	CALE	1		0.55MM
140	12877-95010	KEY	CLAVETTE	1		

E05 GOVERNOR
REGULATEUR DE VITESSES

B03-L

7 May 98

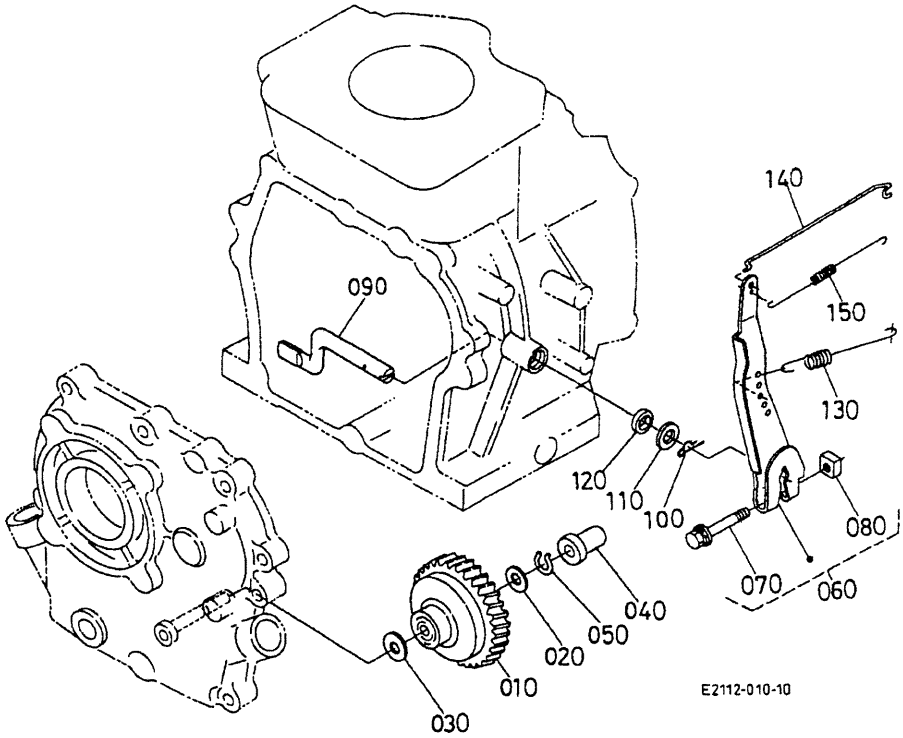

Kubota

GH130-Q4-EC

REF.N#. POS.N°.	PART N° REFERENCE	PART NAME	DESIGNATION	Q'TY / S. No. Q'TE / No. S.	I.C.	REMARKS REMARQUES
010	12234-55290	COMP. GEAR GOVERNOR	ENGLENAGE DE REGULAT.	1		
020	13641-55333	WASHER	RONDELLE	1		
030	13641-55342	WASHER	RONDELLE	1		
040	13901-55450	SLEEVE GOVERNOR	BAGUE DE REGULATEUR	1		
050	13641-55363	CLIP GOVERNOR	ATTACHE	1		
060	E2111-56022	ASSY LEVER	ENS. LEVIER	1		
070	01025-50630	BOLT	VIS	1		
080	12866-92010	NUT	ECROU	1		
090	12681-56140	SHAFT GOVERNOR LEVER	ARBRE DE LEVIER REGULAT.	1		
100	05525-60500	PIN SNAP	GOUPILLE	1		
110	04013-60060	WASHER PLAIN	RONDELLE FREIN	1		
120	12681-56910	SEAL OIL	BAGUE JOINT	1		
130	E2111-56410	SPRING GOVERNOR	RESSORT REGULATEUR	1		
140	E2111-56350	ROD GOVERNOR	TIGE DE REGULATEUR	1		
150	12627-56390	SPRING ROD	RESSORT DE TIGE	1		

E06 FUEL FILTER AND FUEL PUMP
FILTRE A CARBURANT ET POMPE D'ALIMENTATION

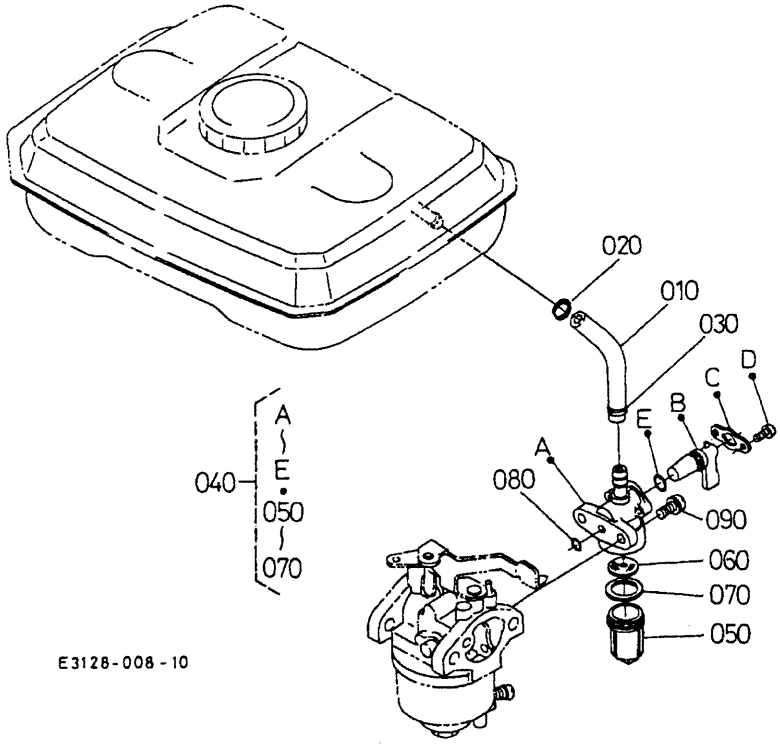

Kubota

GH130-Q4-EC

REF.N#. POS.N°.	PART N° REFERENCE	PART NAME	DESIGNATION	Q'TY / S. No. Q'TE / No. S.	I.C.	REMARKS REMARQUES
010	09664-60080	TUBE FUEL	TUYAU	1		
020	E2111-42370	CLAMP HOSE	COLLIER DE DURITE	1		
030	E2111-42370	CLAMP HOSE	COLLIER DE DURITE	1		
040	E3131-43010	ASSY COCK FUEL	ENS. ROBINET CARBUR.	1		
050	E3131-43130	CUP	COUPELLE	1		
060	E3131-43160	FILTER	FILTRE	1		
070	E3131-43140	GASKET	JOINT	1		
080	12643-96750	O RING	JOINT	1		
090	03024-50512	SCREW	VIS	2		

E07 FUEL TANK
RESERVOIR A CARBURANT

B04-L

7 May 98

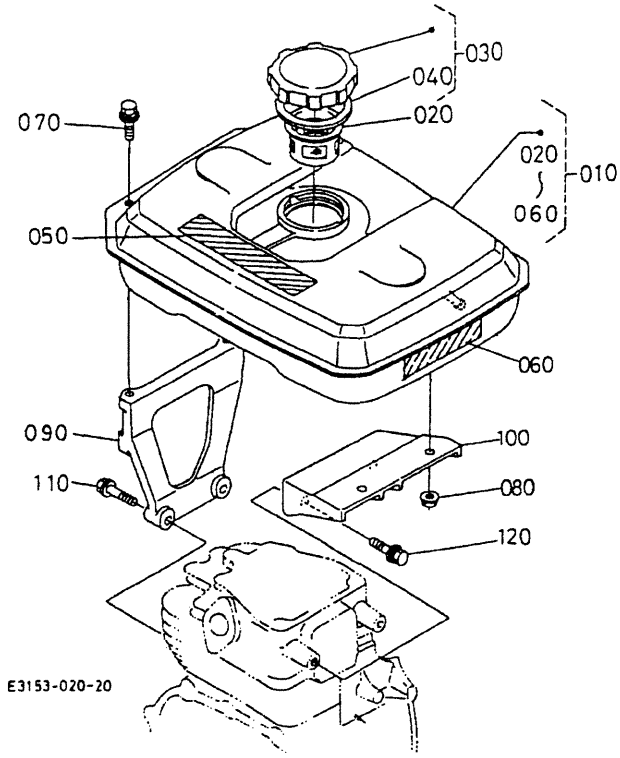

Kubota

GH130-Q4-EC

REF.N#. POS.N°.	PART N° REFERENCE	PART NAME	DESIGNATION	Q'TY / S. No. Q'TE / No. S.	I.C.	REMARKS REMARQUES
010	12606-41005	ASSY TANK FUEL	RESERVOIR A CARBURANT	1		
020	12641-41370	FILTER FUEL	FILTRE A CARBURANT	1		
030	12641-41200	ASSY CAP FUEL TANK	BOUCHON DE RESERVOIR	1		
040	12641-41340	GASKET TANK CAP	JOINT	1		
050	12606-87210	LABEL	ETIQUETTE	1		
060	12606-88210	LABEL	ETIQUETTE	1		
070	01025-50616	BOLT	VIS	2		
080	02751-50080	NUT	ECROU	2		
090	E2111-41130	BRACKET FUEL TANK	SUPPORT	1		
100	E3131-41140	BRACKET FUEL TANK	SUPPORT	1		
110	01754-50830	BOLT	VIS	2		
120	01125-50825	BOLT	VIS	2		

E08 SPEED CONTROL PLATE
COMMANDE DE RALENTI

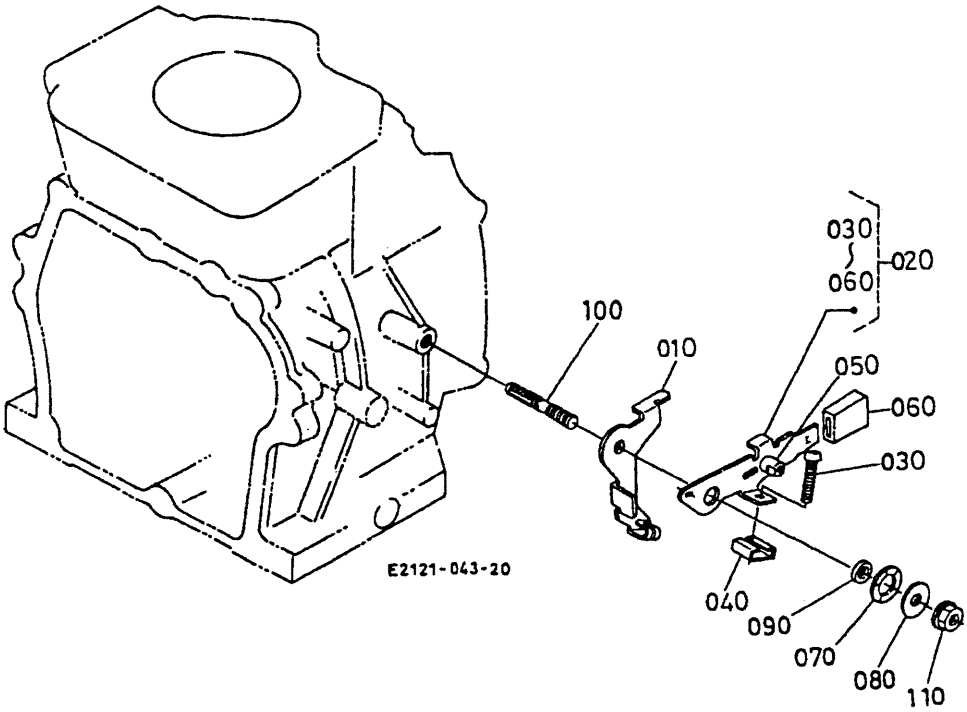

Kubota

GH130-Q4-EC

REF.N#. POS.N°.	PART N° REFERENCE	PART NAME	DESIGNATION	Q'TY / S. No. Q'TE / No. S.	I.C.	REMARKS REMARQUES
010	E3131-57110	PLATE CONTROL	PLAQUETTE DE CONTROL	1		
020	E3131-57040	ASSY LEVER CONTROL	LEVIER D'EMBRAYAGE	1		
030	03054-50525	SCREW	VIS	1		
040	12643-57190	SPRING LOCK	RESSORT D'ARRET	1		
050	12191-57460	STOPPER RELEASE	BUTEE	1		
060	E3131-57200	KNOB CONTROL LEVER	LEVIER DE COMMANDE	1		
070	13862-57380	WASHER SPRING	RONDELLE	1		
080	12201-57652	PLATE PRESSURE	PLATEAU DE FRICTION	1		
090	12201-57240	COLLAR	COLLIER	1		
100	13961-91550	STUB	GOUJON	1		
110	02751-50080	NUT	ECROU	1		

E09 CARBURETTOR
CARBURATEUR

B05-L

7 May 98

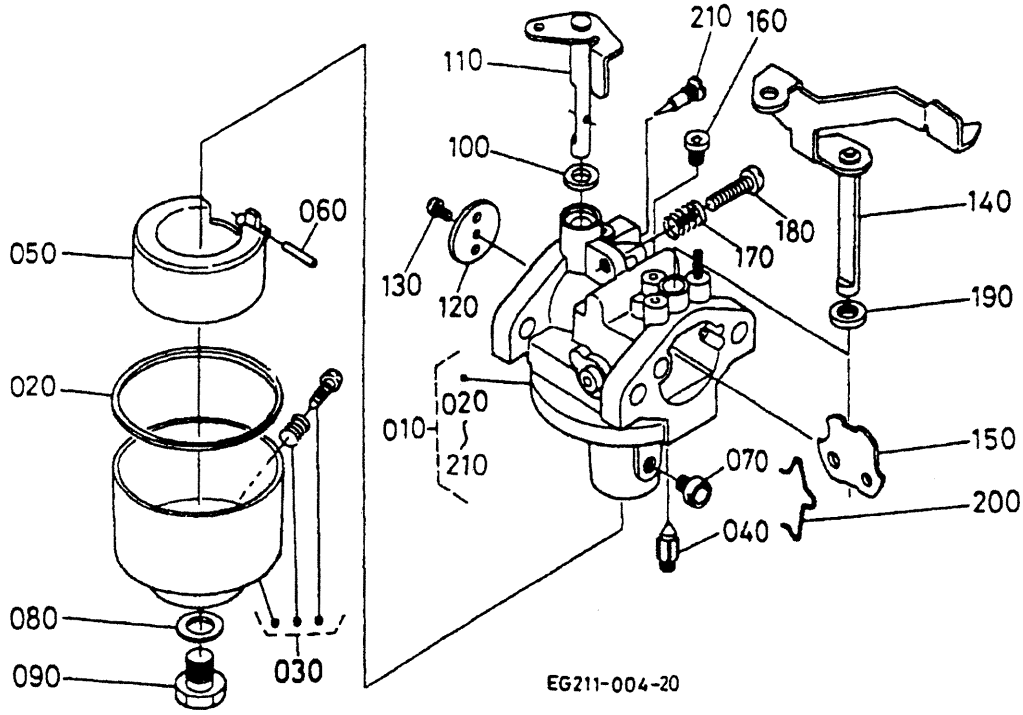

Kubota

GH130-Q4-EC

REF.N#. POS.N°.	PART N° REFERENCE	PART NAME	DESIGNATION	Q'TY / S. No. Q'TE / No. S.	I.C.	REMARKS REMARQUES
010	E2111-44014	ASSY CARBURETTOR	ENS. CARBURATEUR	1		
020	E2111-44750	GASKET	JOINT	1		
030	E2111-44730	COMP. CHAMBER FLOAT	CUVE DE CARBURATEUR	1		
040	E6126-44842	VALVE FLOAT	POINTEAU	1		
050	E2111-44720	FLOAT	FLOTTEUR	1		
060	E2111-44780	PIN FLOAT	AXE DE FLOTTEUR	1		
070	E2111-44110	MAIN JET	GICLEUR PRINCIPAL	1		
080	12091-44280	GASKET	JOINT	1		
090	E6103-44820	PLUG	BOUCHON	1		
100	E6101-44570	SEAL	JOINT	1		
110	E2111-44300	COMP.SHAFT THROTTLE	ARBRE D'ETRANGLEUR	1		
120	E2111-44320	VALVE THROTTLE	VOLET DE GAZ	1		
130	12091-44340	SCREW	VIS	1		
140	E2111-44550	COMP.SHAFT CHOKE	ARBRE D'ETRANGLEUR	1		
150	E2111-44530	VALVE CHOKE	SOUPAPE D'ETRANGLEUR	1		
160	E2111-44170	PLUG PILOT JET	VIS BOUCHON	1		
170	12901-44240	SPRING	RESSORT	1		
180	E6101-44230	SCREW THROTTEL STOP.	VIS D'ACCELATEUR	1		
190	E6101-44650	SEAL	JOINT	1		
200	E2111-44580	CLIP VALVE	COLLIER DE ROBINET	1		
210	EG201-44220	SCREW ADJUSTING	VIS DE REGLAGE	1		

E10 RECOIL STARTER LANCEUR

B05-R

7 May 98

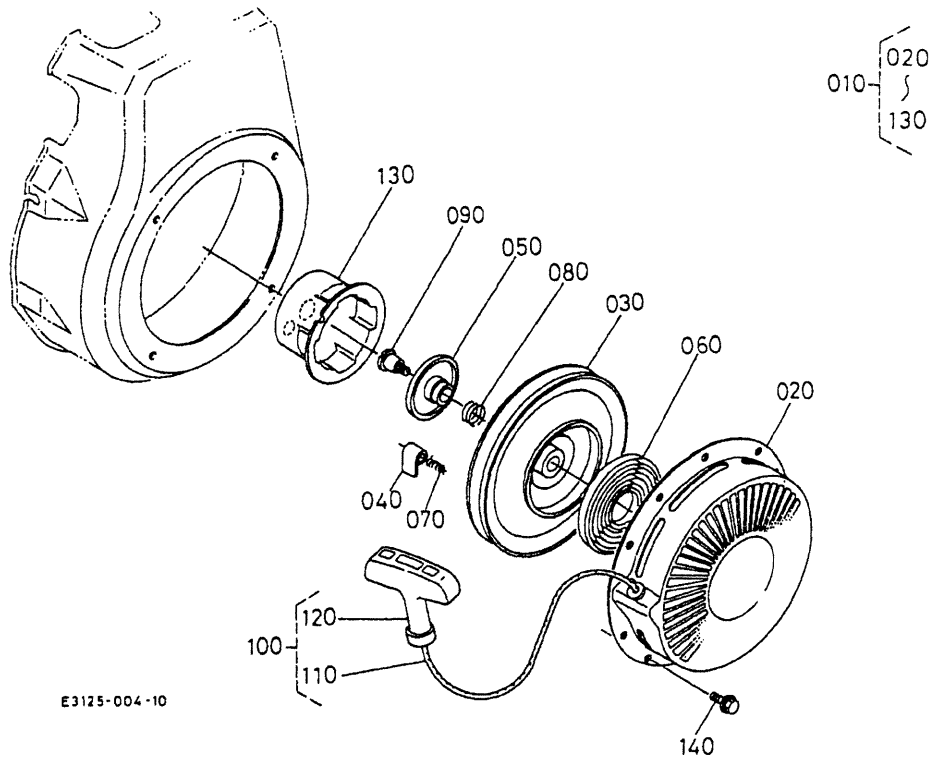

Kubota

GH130-Q4-EC

REF.N#. POS.N°.	PART N° REFERENCE	PART NAME	DESIGNATION	Q'TY / S. No. Q'TE / No. S.	I.C.	REMARKS REMARQUES
010	12642-61022	ASSY STARTER RECOIL	ENS. LANCEUR	1		
020	12931-61510	CASE RECOIL STARTER	CARTER DE DEMARREUR	1		
030	12164-61520	REEL	TOURET	1		
040	12901-61530	RATCHET	ROCHET	2		
050	12164-61620	PLATE FRICTION	PLATEAU DE FRICTION	1		
060	12164-61540	SPRING SPIRAL	RESSORT SPIRAL	1		
070	12901-61630	SPRING RATCHET	RESSORT DE CLIQUET	2		
080	12901-61850	SPRING BRAKE	RESSORT DE FREIN	1		
090	12901-61870	SCREW	VIS	1		
100	12641-61090	ASSY ROPE STARTER	DEMARREUR A CORDE	1		
110	12901-61650	ROPE STARTER	CORDE DE DEMARREUR	1		
120	12632-61670	KNOB HANDLE	POIGNEE	1		
130	12164-61742	PULLEY START	POULIE DE DEMARREUR	1		
140	01754-50608	BOLT	VIS	4		

E11 FLYWHEEL AND MAGNETO
VOLANT MOTEUR ET MAGNETO

B06-L

7 May 98

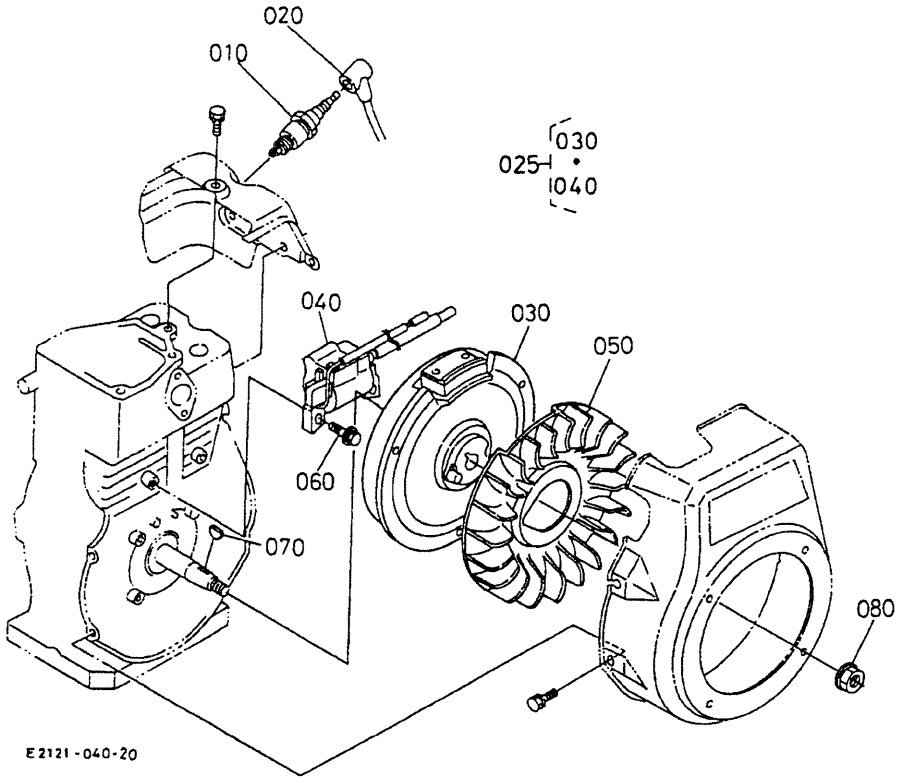

Kubota

GH130-Q4-EC

REF.N#. POS.N°.	PART N° REFERENCE	PART NAME	DESIGNATION	Q'TY / S. No. Q'TE / No. S.	I.C.	REMARKS REMARQUES
010	12647-67710	SPARK PLUG	BOUGIE	1		
020	12807-67720	CAP SPARK PLUG	CAPSULE DE BOUGIE	1		
025	E2153-67012	ASSY MAGNETO F-WHEEL	ENS. MAGNETO	1		
030	E2112-67032	FLYWHEEL	VOLANT MOTEUR	1		
040	E3153-67050	IGNITER	DISTRIBUTEUR	1		
050	E2112-68013	FAN	VENTILATEUR	1		
060	13801-91120	BOLT	VIS	2		
070	12121-95230	KEY	CLAVETTE	1		
080	12301-92920	NUT FLANGE	ECROU	1		

E12 VALVE AND ROCKER ARM
SOUPAPES ET CULBUTEUR

7 May 98

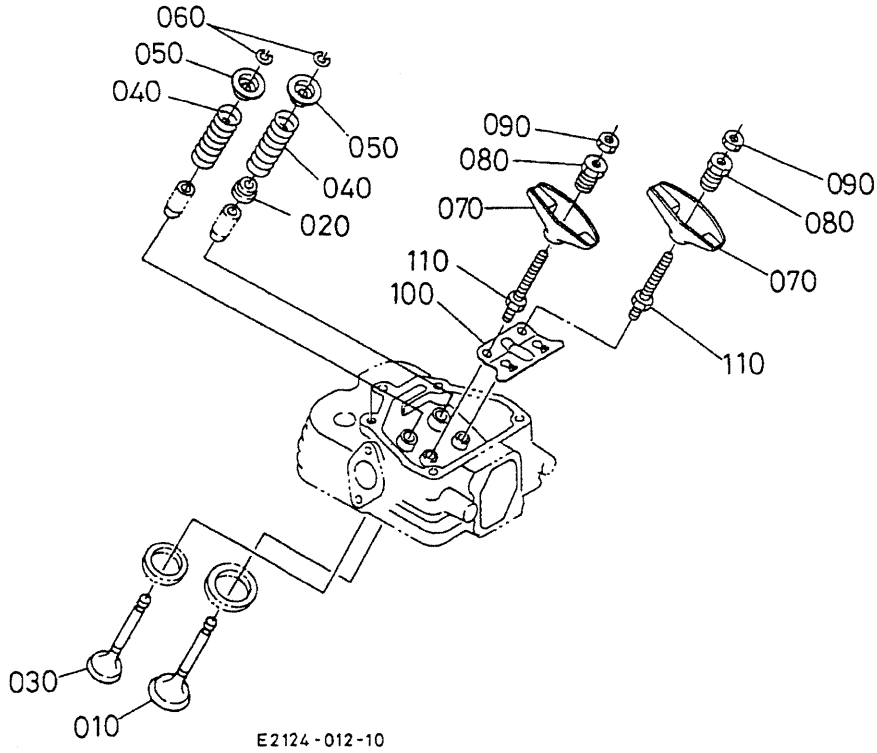

Kubota

GH130-Q4-EC

REF.N#. POS.N°.	PART N° REFERENCE	PART NAME	DESIGNATION	Q'TY / S. No. Q'TE / No. S.	I.C.	REMARKS REMARQUES
010	E2111-13112	VALVE INTAKE	SOUPAPE D'ADMISSION	1		
020	12681-13150	SEAL VALVE STEM	JOINT DE SOUPAPE	1		
030	12648-13120	VALVE EXHAUST	SOUPAPE D'ECHAPPEMENT	1		
040	E2111-13240	SPRING VALVE	RESSORT DE SOUPAPE	2		
050	12631-13330	RETAINER VALVE SP.	CUVETTE SUPERIEURE	2		
060	12631-13360	COTTER	CLAVETTE	2		
070	12631-14110	ARM ROCKER	CULBUTEUR DE SOUPAPE	2		
080	12631-14230	NUT ADJUSTING	ECROU DE REGLAGE	2		
090	12631-14240	NUT	ECROU	2		
100	12643-15140	GUIDE PUSH ROD	GUIDE DE TIGE	1		
110	12631-91012	BOLT	VIS	2		

E13 INTAKE ELBOW
PRISE COUDE

7 May 98

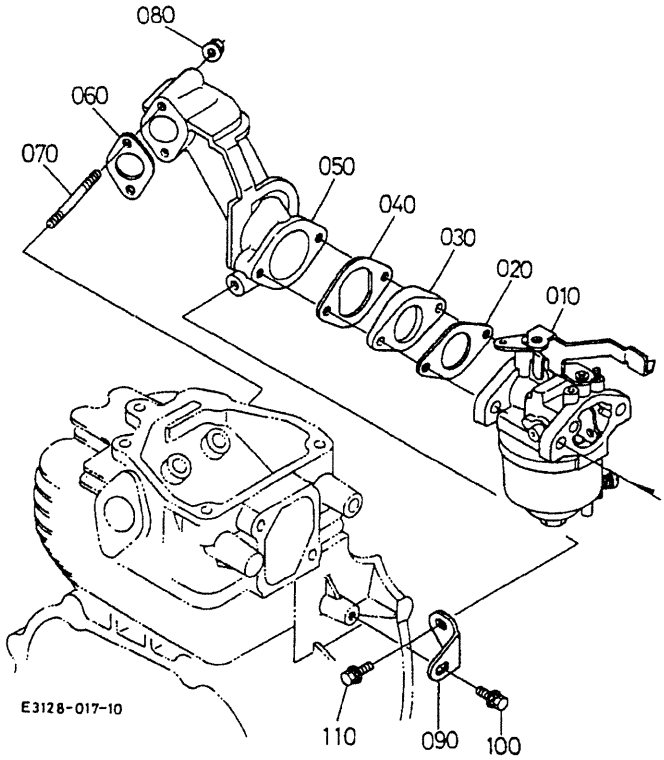

Kubota

GH130-Q4-EC

REF.N#. POS.N°.	PART N° REFERENCE	PART NAME	DESIGNATION	Q'TY / S. No. Q'TE / No. S.	I.C.	REMARKS REMARQUES
010	E2111-44014	ASSY CARBURETTOR	ENS. CARBURATEUR	1		
020	E2111-46110	GASKET CARBURETTOR	JOINT DE CARBURATEUR	1		
030	12653-46150	INSULATOR	ISOLATEUR	1		
040	E3131-46160	GASKET INSULATOR	JOINT D'ISOLATEUR	1		
050	12643-11812	ELBOW INTAKE	COUDE D'ADMISSION	1		
060	E3131-11820	GASKET	JOINT	1		
070	12643-91510	STUD	GOUJON	2		
080	02751-50060	NUT FLANGE	ECROU	2		
090	12643-11790	STAY INTAKE ELBOW	SUPPORT COUDE	1		
100	13901-91020	BOLT	VIS	1		
110	01025-50614	BOLT	VIS	1		

E14 AIR CLEANER
FILTRE A AIR

7 May 98

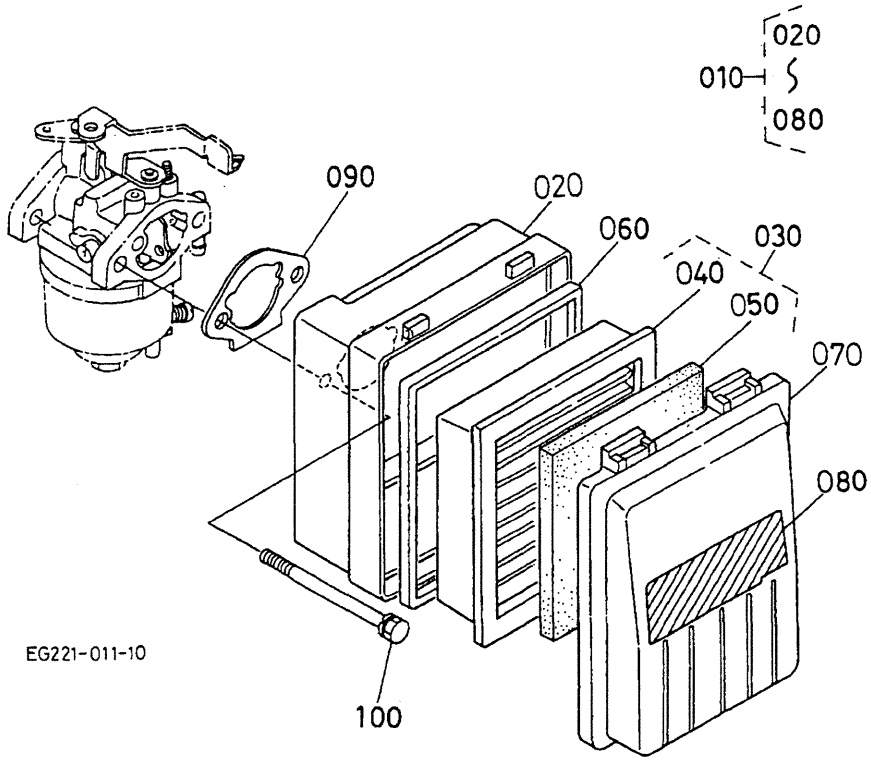

Kubota

GH130-Q4-EC

REF.N#. POS.N°.	PART N° REFERENCE	PART NAME	DESIGNATION	Q'TY / S. No. Q'TE / No. S.	I.C.	REMARKS REMARQUES
010	E2155-11010	ASSY AIR CLEANER	ENS. FILTRE A AIR	1		
020	E2111-11150	COMP. BODY	CORPS COMPLET	1		
030	E2155-11210	ASSY ELEMENT	ENS. ELEMENT	1		
040	E2155-11180	ELEMENT	ELEMENT	1		
050	12812-11220	ELEMENT URETHANE	ELEMENT	1		
060	12867-11510	PACKING ELEMENT	JOINT D'ELEMENT	1		
070	E2111-11160	COVER AIR CLEANER	COUV.FILTRE A AIR	1		
080	E2155-87450	LABEL AIR CLEANER	ETIQUETTE	1		
090	E2111-11510	GASKET AIR CLEANER	JOINT DE FILTRE A AIR	1		
100	01023-50680	BOLT	VIS	2		

E15 MUFFLER SILENCIEUX

B08-L

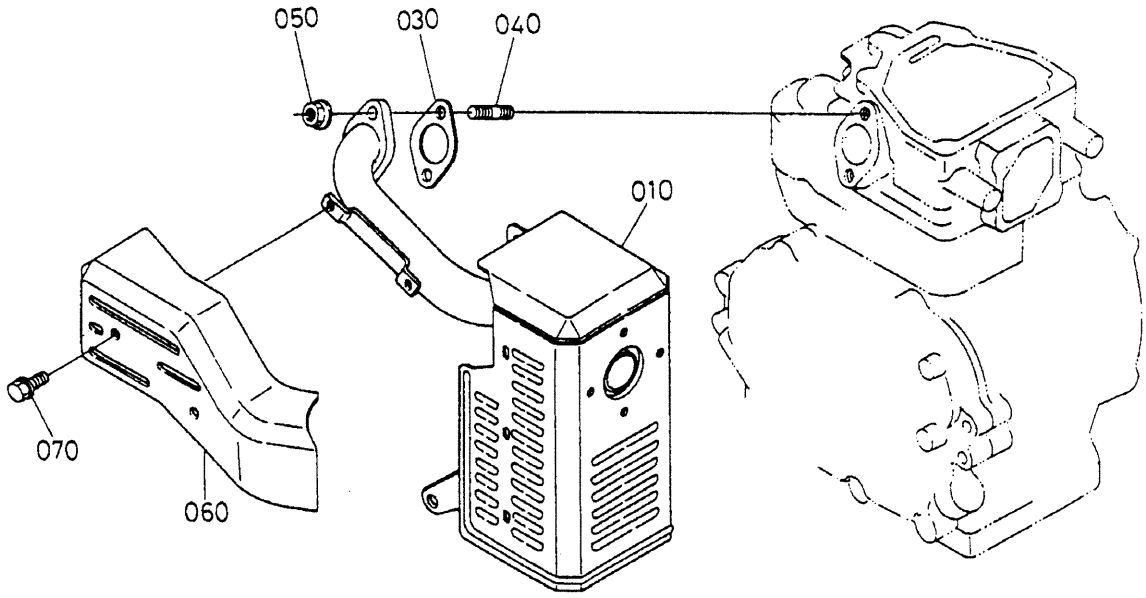

E2125-006-10

Kubota

GH130-Q4-EC

REF.N#. POS.N°.	PART N° REFERENCE	PART NAME	DESIGNATION	Q'TY / S. No. Q'TE / No. S.	I.C.	REMARKS REMARQUES
010	E2111-12120	COMP. MUFFLER	SILENCIEUX COMPLET	1		
020		BLANK	BLANC			
030	12647-12230	GASKET MUFFLER	JOINT DE SILENCIEUX	1		
040	12101-91520	STUD	GOUJON	2		
050	02751-50060	NUT FLANGE	ECROU	2		
060	E2111-12720	COVER MUFFLER FLANGE	COUVERCLE	1		
070	01754-50608	BOLT	VIS	2		

TOOLS
OUTILLAGE

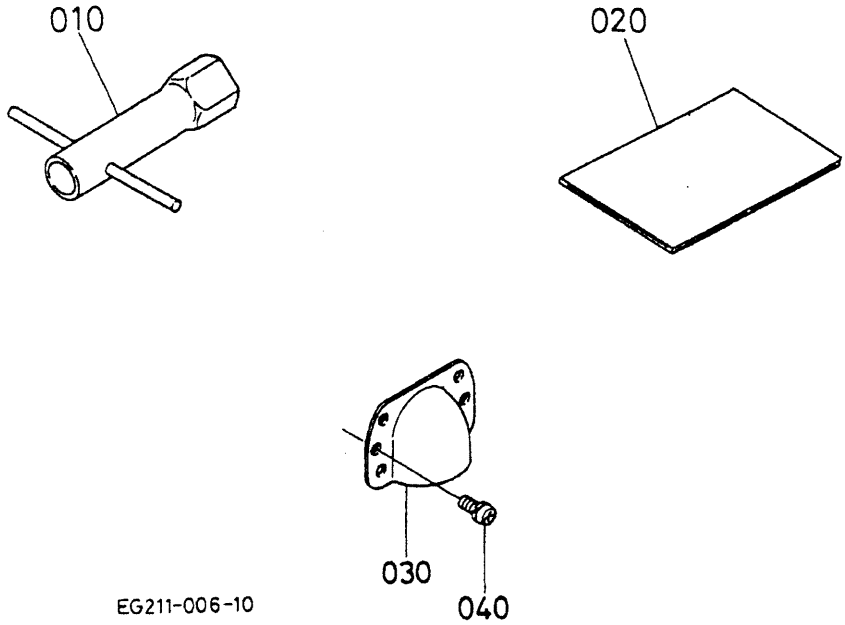

Kubota

GH130-Q4-EC

REF.N#. POS.N°.	PART N° REFERENCE	PART NAME	DESIGNATION	Q'TY / S. No. Q'TE / No. S.	I.C.	REMARKS REMARQUES
010	12645-91210	ASSY BOX PLUG	ENS. CARTER DE BOUCHON	1		
020	E2151-89110	MANUAL INSTRUCTION	MANUEL D'INSTRUCTION	1		
030	E3127-12650	COVER MUFFLER	COUVERCLE DE SILENCIEUX	1		
040	12641-93710	SCREW TAPPING	VIS	2		

K01-1 ENGINE AND HANDLE BRACKET
POULIE DE TENSION

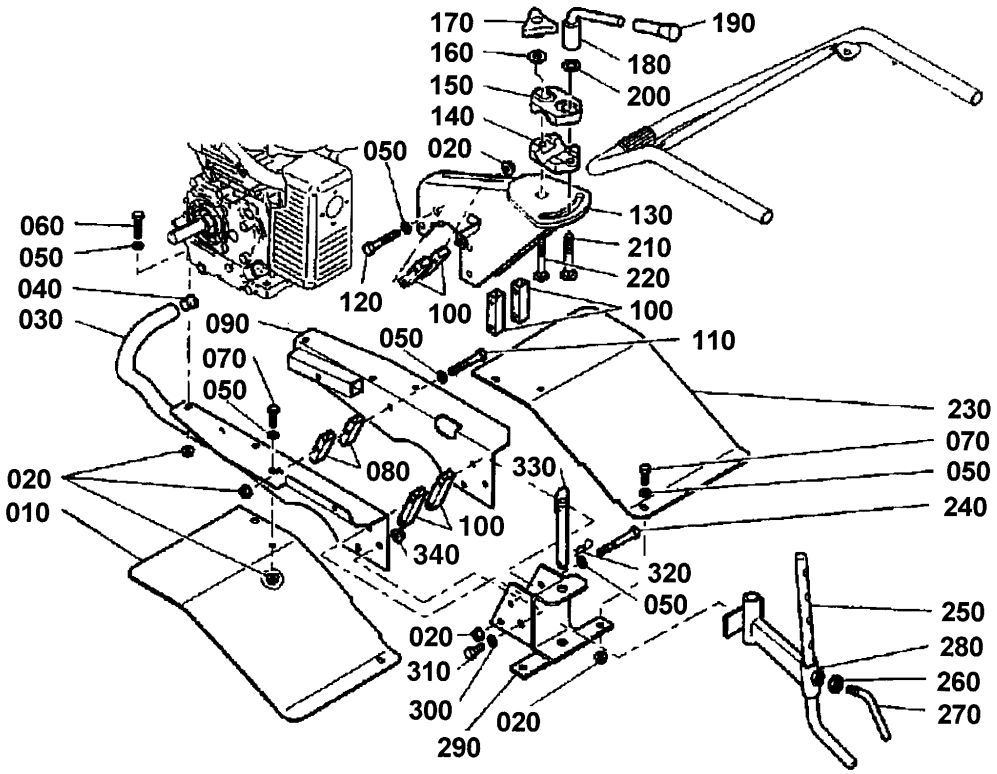

POS N .	PART NUMBER REFERENCE	PART NAME	DESCRIPTION	QTY QTE	I.C.	REMARKS REMARQUE
010	00105-52710	LH FENDER	AILE GAUCHE	1		
020	00103-00200	NUT	ECROU	13		
030	00105-52510	LEFT STAY	EQUERRE GAUCHE	1		
040	00105-31250	END WING	EMBOUT AILETTES	1		
050	04012-50080	WASHER	RONDELLE	13		
060	01153-50835	SCREW	VIS	4		
070	01053-50820	SCREW	VIS	4		
080	00105-42160	COLLAR	ENTRETOISE	2		
090	00105-52520	RIGHT STAY	EQUERRE DROITE	1		
100	00105-52140	COLLAR	ENTRETOISE	6		
110	01053-50870	SCREW	VIS	1		
120	01053-50865	SCREW	VIS	4		
130	00105-42110	BRACKET	POTENCE	1		
140	00103-41130	FLANGE	BRIDE LISSE	1		
150	00105-41110	FLUTED FLANGE	BRIDE CRANTEE	1		
160	00105-41170	WASHER	RONDELLE	1		
170	00103-41610	KNOB	BOUTON ETOILE	1		
180	00105-41420	HANDLE	POIGNEE	1		
190	00103-06914	GRIP	MANCHON	1		
200	04013-60120	WASHER	RONDELLE	1		
210	00103-01280	SCREW	VIS	1		
220	00105-01080	SCREW	VIS	1		
230	00105-52720	RH FENDER	AILE DROITE	1		
240	01053-50880	SCREW	VIS	2		
250	00105-53120	BAR	EPERON	1		
260	02012-50120	NUT	ECROU	1		
270	00105-53130	LEVER	LEVIER DE BLOCAGE	1		
280	00105-61110	STAY BAR	SUPPORT EPERON	1		
290	00105-52110	HITCH	CHAPE	1		
300	04013-60100	WASHER	RONDELLE	2		
310	01153-51020	SCREW	VIS	2		

K01-2 ENGINE AND HANDLE BRACKET
POULIE DE TENSION

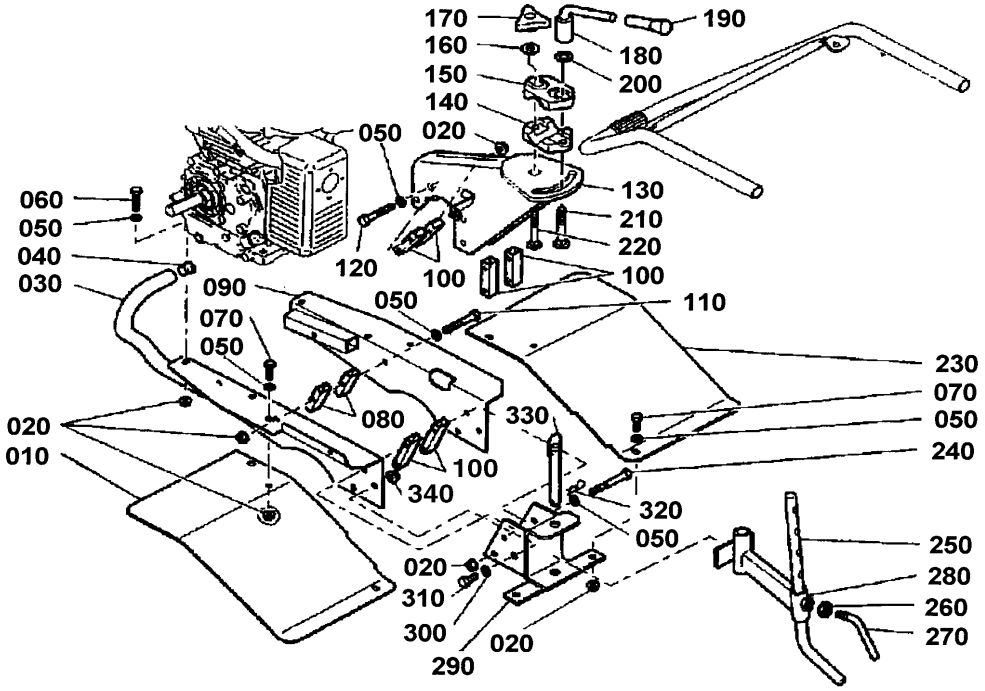

POS N .	PART NUMBER REFERENCE	PART NAME	DESCRIPTION	QTY QTE	I.C.	REMARKS REMARQUE
320	00105-00320	PIN	GOUPILLE	1		
330	00105-52130	HITCH AXLE	AXE DE CHAPE	1		
340	00105-00350	NUT	ECROU	2		

K02-1 BELT COVER
CARTER DE COURROIE

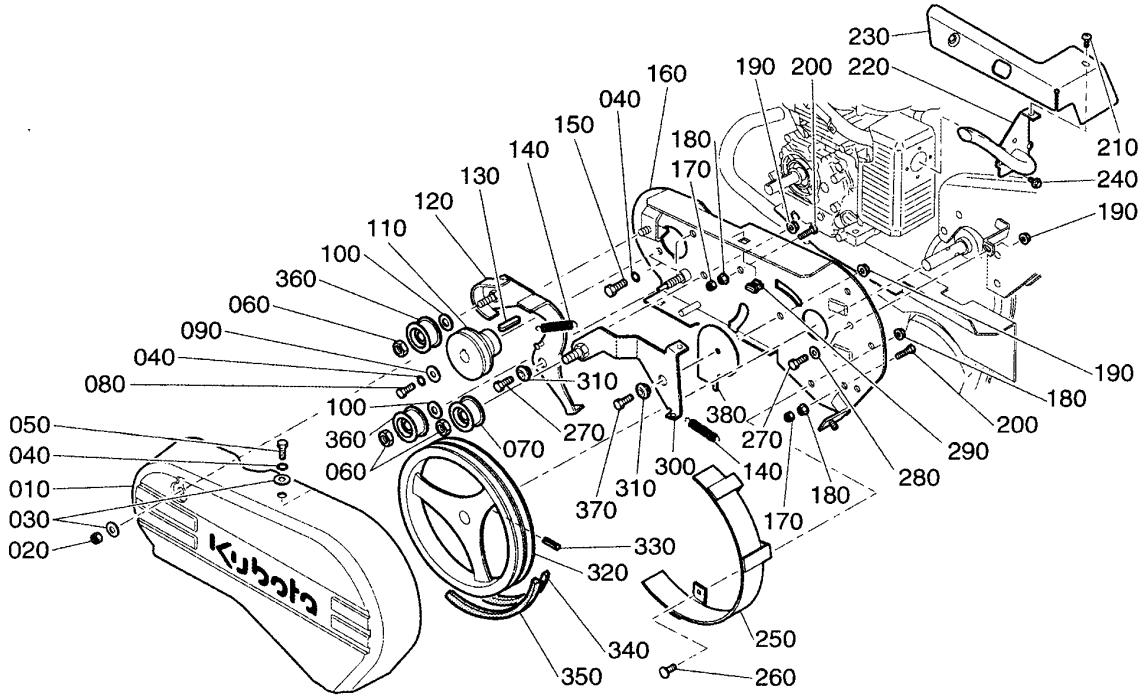

POS N .	PART NUMBER REFERENCE	PART NAME	DESCRIPTION	QTY QTE	I.C.	REMARKS REMARQUE
010	00105-54310	BONNET	CAPOT	1		
020	02552-50080	NUT	ECROU	3		
030	04012-50080	WASHER	RONDELLE	4		
040	04412-50080	WASHER	RONDELLE	5		
050	01053-50816	SCREW	VIS	2		
060	00103-10020	NUT	ECROU	3		
070	00103-13220	ROLLER	GALET	1		
080	00105-10080	SCREW	VIS	1		
090	04015-60080	WASHER	RONDELLE	1		
100	04015-60120	WASHER	RONDELLE	2		
110	00105-62110	ENGINE PULLEY	POULIE MOTEUR	1		
120	00105-62310	REAR LEVER	BASCULOT MARCHE AR.	1		
130	00105-00440	KEY	CLAVETTE	1		
140	02552-42360	SAFETY SPRING	RESSORT DE SECURITE	2		
150	00105-10150	SCREW	VIS	2		
160	00105-54330	COVER	PLATINE	1		
170	02552-50080	NUT	ECROU	2		
180	00105-01180	NUT	ECROU	5		
190	02751-50080	NUT	ECROU	4		
200	01123-50616	SCREW	VIS	2		
210	00105-00210	SCREW	VIS	3		
220	00105-12110	PIPE MUFFLER	TUBE ECHAPPEMENT	1		
230	00105-12710	COVER MUIFFLER	TOLE ECHAPPEMENT	1		
240	00105-00240	SCREW	VIS	2		
250	00103-62320	BELT STOPPER	BUTEE DE COURROIE	4		
250	00103-62320	BELT STOPPER	BUTEE DE COURROIE	4		
260	01311-10616	SCREW	VIS	3		
270	01053-50820	SCREW	VIS	3		
280	04012-50080	WASHER	RONDELLE	2		
290	00105-00290	NUT	ECROU CAGE	2		
300	00105-62330	FRONT LEVER	BASCULOT MAV	1		

K02-2 BELT COVER
CARTER DE COURROIE

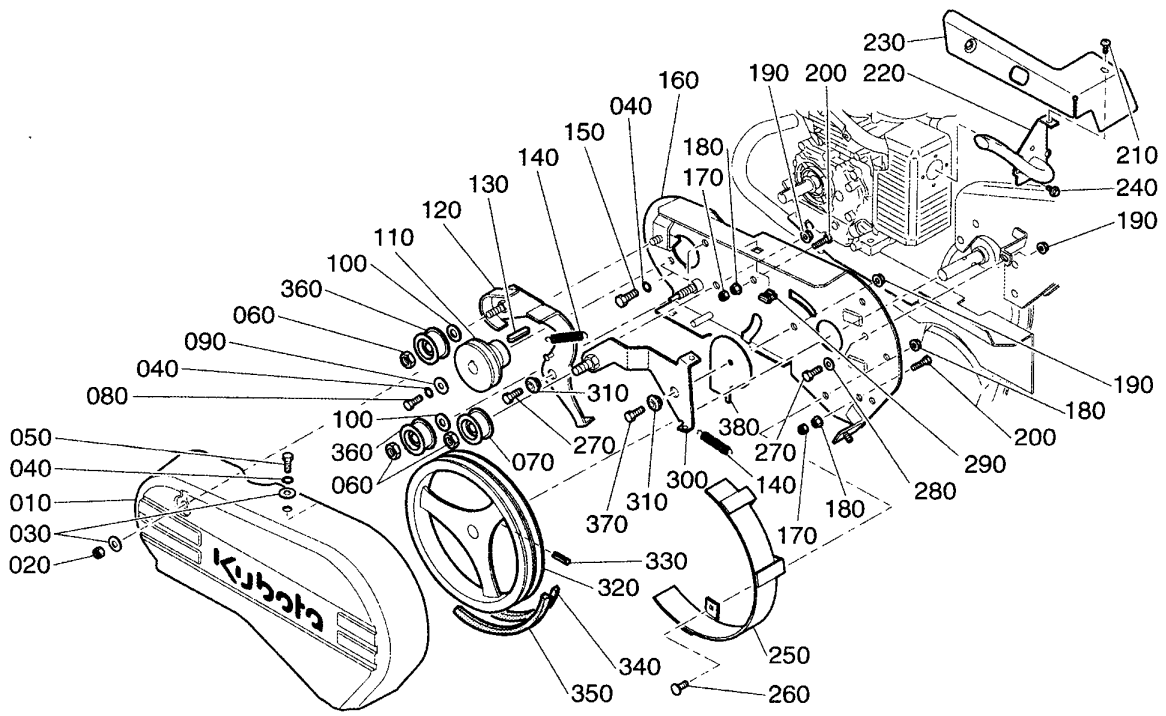

POS N .	PART NUMBER REFERENCE	PART NAME	DESCRIPTION	QTY QTE	I.C.	REMARKS REMARQUE
310	00105-62320	AXLE LEVER	AXE BASCULOT	2		
320	00103-62200	DOUBLE PULLEY	POULIE DOUBLE	1		**~100482**
320	00105-46090	DOUBLE PULLEY	POULIE DOUBLE	1		**100501~**
330	05411-00630	PIN	GOUPILLE	1		
340	00105-62210	BELT, BACKWARD	COURROIE MAR	1		
350	00105-62220	BELT, FORWARD	COURROIE MAV	1		
360	00834-00080	ROLLER	GALET	2		**~100482**
360	00103-13320	ROLLER	GALET	2		**100501~**
370	01053-50825	SCREW	VIS	1		
380	00105-48084	WASHER LEVER	RONDELLE DE BASCULOT	2		

K03 HANDLE AND CONTROL
GUIDON ET COMMANDE

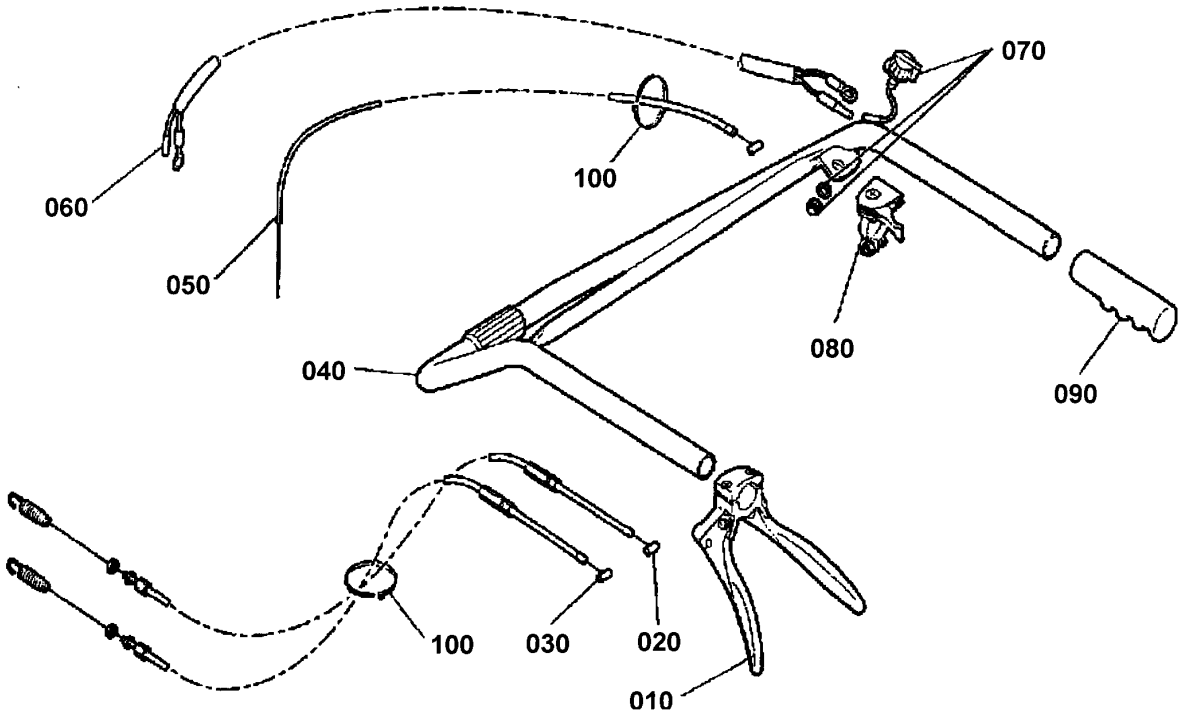

POS N .	PART NUMBER REFERENCE	PART NAME	DESCRIPTION	QTY QTE	I.C.	REMARKS REMARQUE
010	00103-42900	DOUBLE LEVER	LEVIER DOUBLE	1		
020	00105-42810	WIRE, CLUTCH (BACKWARD)	CABLE D'EMBRAYAGE (M AR)	1		
030	00105-42830	WIRE, CLUTCH (FORWARD)	CABLE D'EMBRAYAGE (M AV)	1		
040	00103-41400	HANDLE	GUIDON	1		
050	00105-42930	WIRE, THROTTLE	CABLE ACCELERATEUR	1		
060	00105-55160	ELECTRICAL HARNESS	FAISCEAU ELECTRIQUE	1		
070	61592-55210	ENGINE SWITCH	BOUTON CONTACT	1		
080	00105-42920	THROTTLE HANDLE	MANETTE GAZ	1		
090	00103-41420	HANDLE	POIGNEE	2		
100	00103-41370	CLIP	COLLIER	4		

K04 STICKERS
AUTOCOLLANTS

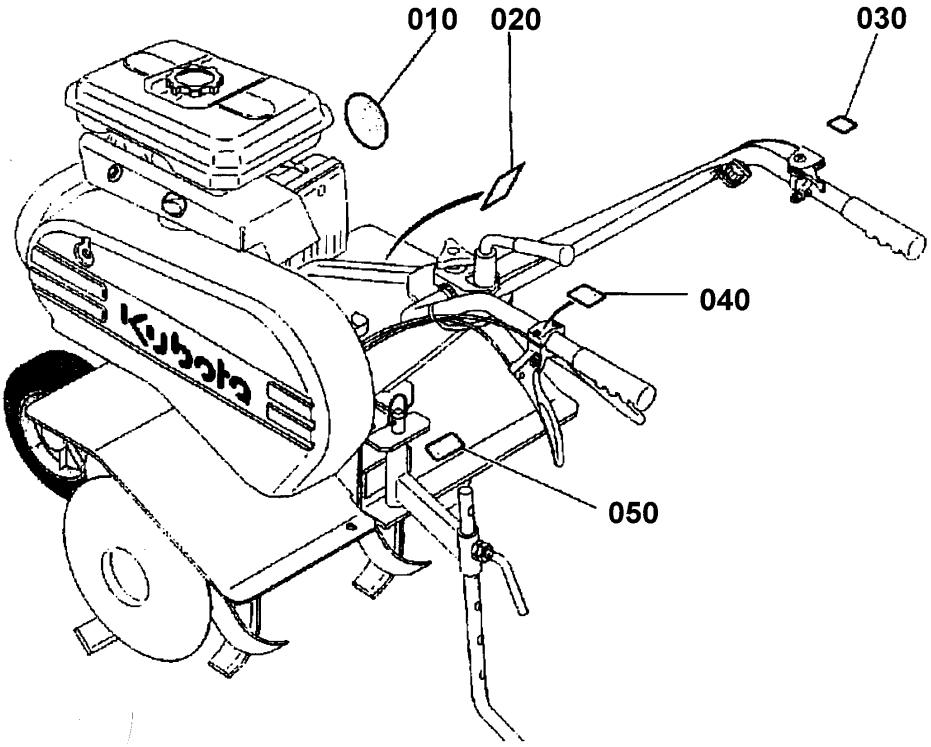

POS N .	PART NUMBER REFERENCE	PART NAME	DESCRIPTION	QTY QTE	I.C.	REMARKS REMARQUE
010	00105-48140	STICKER	AUTOCOLLANT "TF50"	1		
020	00105-48210	STICKER "INTRUCT."	AUTOCOLLANT "INSTRUCT"	1		
030	00105-48150	STICKER "THROTTLE."	AUTOCOLLANT "GAZ"	1		
040	00103-48160	STICKER "FORW. /BACKW."	AUTOCOLLANT "M AV / M AR"	1		
050	61611-48280	STICKER "REAR ROTARY TO."	AUTOCOLLANT "OUTIL ROTA"	1		

K05 WHEEL
ROUE

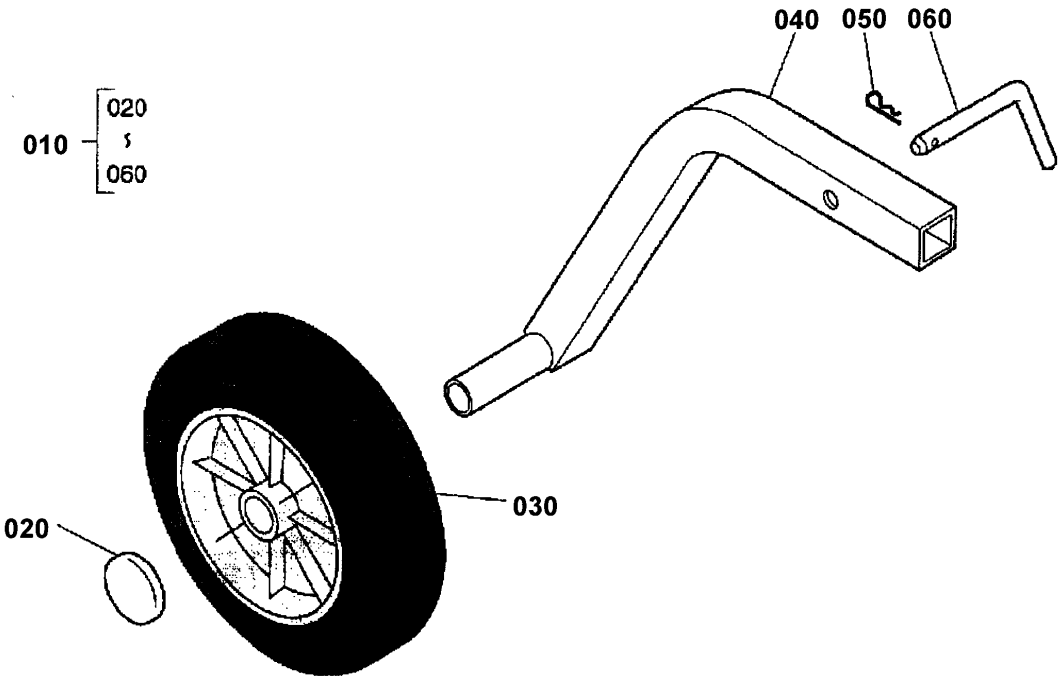

POS N .	PART NUMBER REFERENCE	PART NAME	DESCRIPTION	QTY QTE	I.C.	REMARKS REMARQUE
010	00105-56400	ASSY WHEEL	ROUE MONTEE	1		
020	00105-56470	CAP	CALOTTE	1		
030	00105-56410	WHEEL	ROUE	1		
040	00105-56150	WHEEL ARM	BRAS DE ROUE	1		
050	00105-00050	PIN	GOUPILLE	1		
060	00105-47130	LOCK	VERROU	1		

K06 TRANSMISSION CASE REDUCTEUR

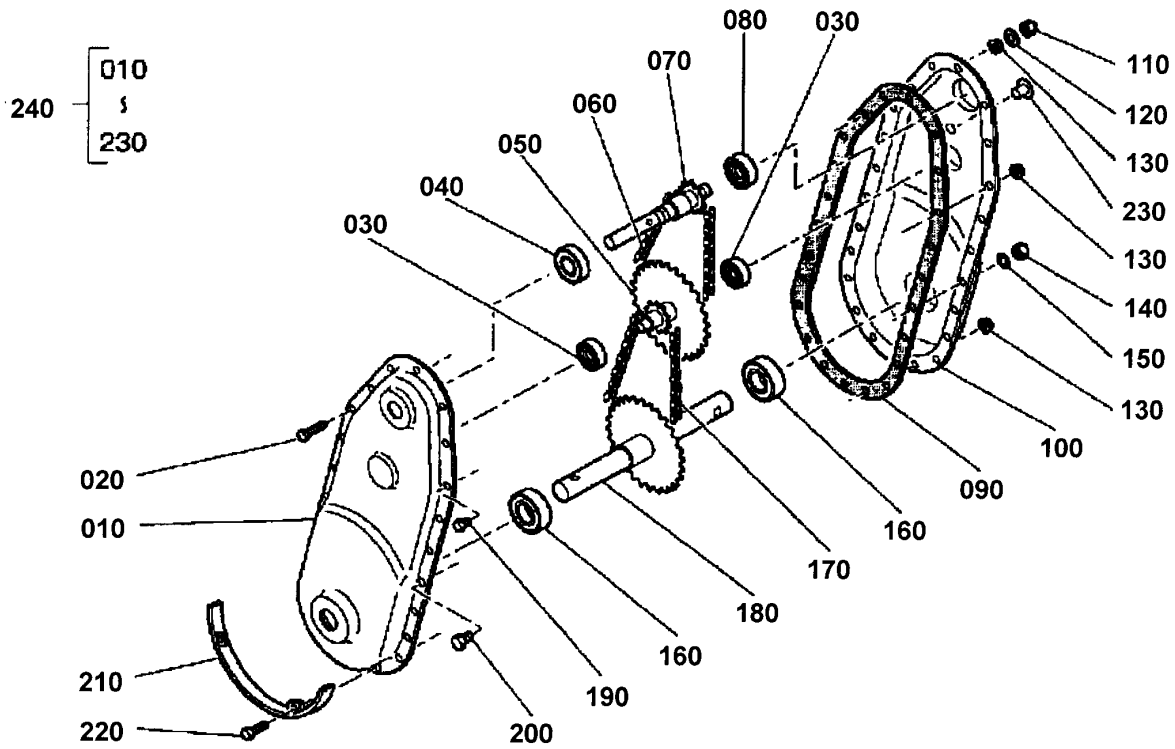

POS N .	PART NUMBER REFERENCE	PART NAME	DESCRIPTION	QTY QTE	I.C.	REMARKS REMARQUE
010	00105-11110	CASE TRANSMISSION LH	DEMI CARTER GAUCHE	1		
020	01053-50625	SCREW	VIS	1		
030	08101-06301	BEARING	ROULEMENT	2		
040	08141-06204	BEARING	ROULEMENT	1		
050	00105-14320	SHAFT	ARBRE INTER	1		
060	00105-17130	LINK CHAIN	CHAINE 36M	1		
070	00105-14310	SHAFT	ARBRE DE RENVOI	1		
080	08101-06302	BEARING	ROULEMENT	1		
090	00105-11130	GASKET	JOINT PAPIER	1		
100	00105-11120	CASE TRANSMISSION RH	DEMI CARTER DROIT	1		
110	02552-50060	NUT	ECROU	1		
120	04015-50060	WASHER	RONDELLE	1		
130	00105-00130	NUT	ECROU	13		
140	02012-50080	NUT	ECROU	3		
150	04412-50080	WASHER	RONDELLE	3		
160	08141-06205	BEARING	ROULEMENT	2		
170	00105-17120	LINK CHAIN	CHAINE 60M	1		
180	00105-17110	SHAFT	ARBRE DE FRAISE	1		
190	01222-50612	SCREW	VIS	10		
200	01053-50816	SCREW	VIS	3		
210	00105-11310	FEET	SABOT	1		
220	01053-50616	SCREW	VIS	2		
230	00105-11170	PLUG	BOUCHON	1		
240	00105-11100	ASSY CASE	CARTER ASSEMBLE	1		

K07 ROTORS

FRAISES

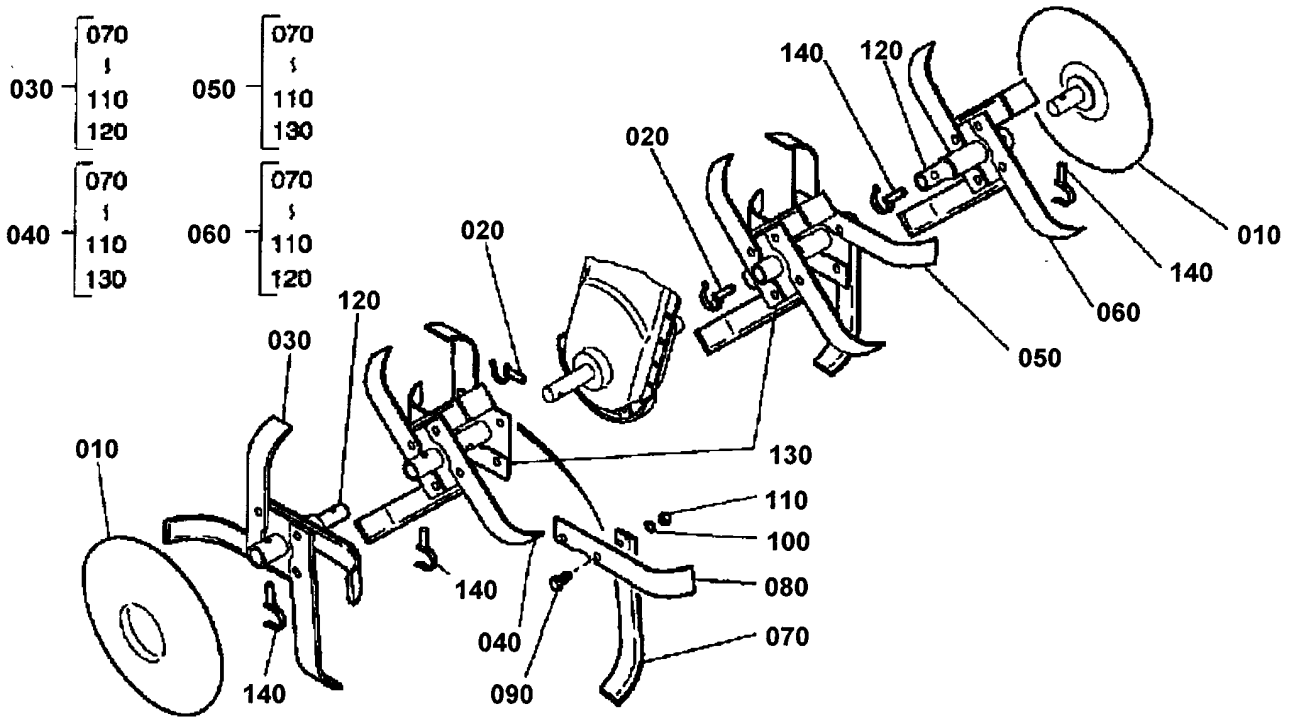

POS N .	PART NUMBER REFERENCE	PART NAME	DESCRIPTION	QTY QTE	I.C.	REMARKS REMARQUE
010	00105-65350	DISK	DISQUE	2		
020	00103-17130	PIN	GOUPILLE	2		
030	00105-65330	LH ADD. ROTOR	ETOILE ADD GAUCHE	1		
040	00105-65240	LEFT ASSY ROTOR	COURONE DEP GAUCHE	1		
050	00105-65220	RIGH ASSY ROTOR	COURONE DEP DROITE	1		
060	00105-65320	RH ADD. ROTOR	ETOILE ADD DROITE	1		
070	00105-21510	RIGHT KNIFE	COUTEAU STD. DROIT	12		
080	00105-21520	LEFT KNIFE	COUTEAU STD GAUCHE	12		
090	01053-50825	SCREW	VIS	12		
100	04412-50080	WASHER	RONDELLE	12		
110	02052-50080	NUT	ECROU	12		
120	00105-65310	ADD. HUB	MOYEU ADD	2		
130	00105-65210	START. HUB	MOYEU DEPART	2		
140	00105-17130	PIN	GOUPILLE	4		

S.A.K.E. PARTS DEPARTMENT
E.L. / B.C.
7 May 98

Kubota

Kubota

GEANT DES NECESSITES FONDAMENTALES

"La Technologie pour les Besoins de Demain" est l'ambition de chacun CHEZ KUBOTA. A travers la recherche et le développement de nouveaux produits pour l'Agriculture, l'Industrie, la Construction et plusieurs autres domaines de la vie moderne, Nous KUBOTA, espérons atteindre ce but.

THE BASIC NECESSITIES GIANT

" Technology for the Needs of Tomorrow " is the ambition of everyone at KUBOTA. Through research and the development of new products for agriculture, industry, construction, and many other areas of modern life, we at Kubota hope to realize this goal.

IMPRIME EN FRANCE
PRINTED IN FRANCE