MTD
For A Growing World.™

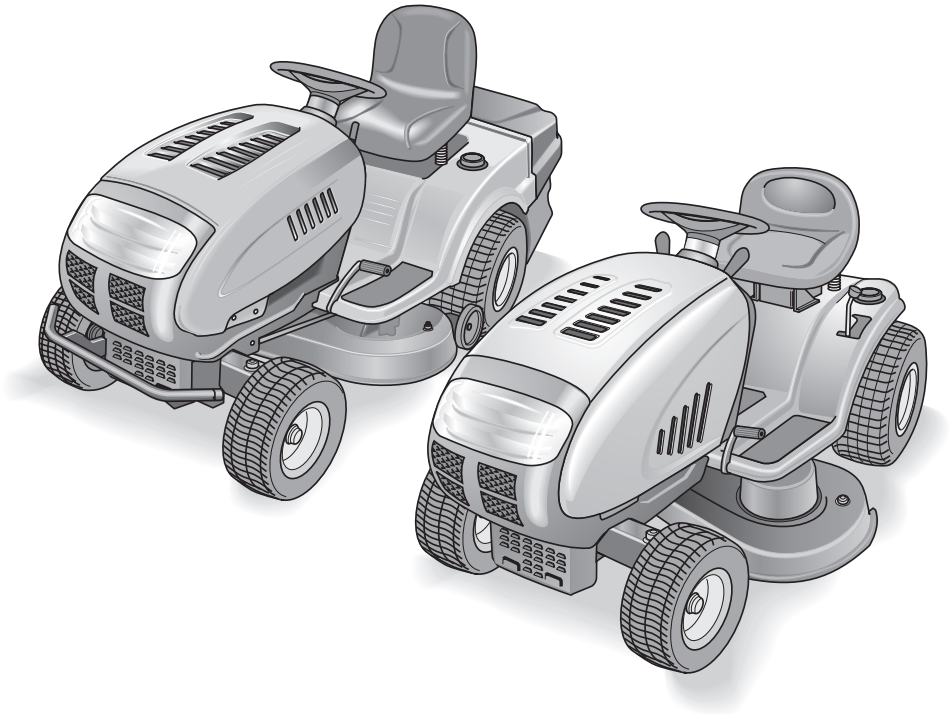

I 09
FORM NO. 769-01812D

MTD Products Aktiengesellschaft • Saarbrücken • Germany

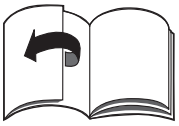

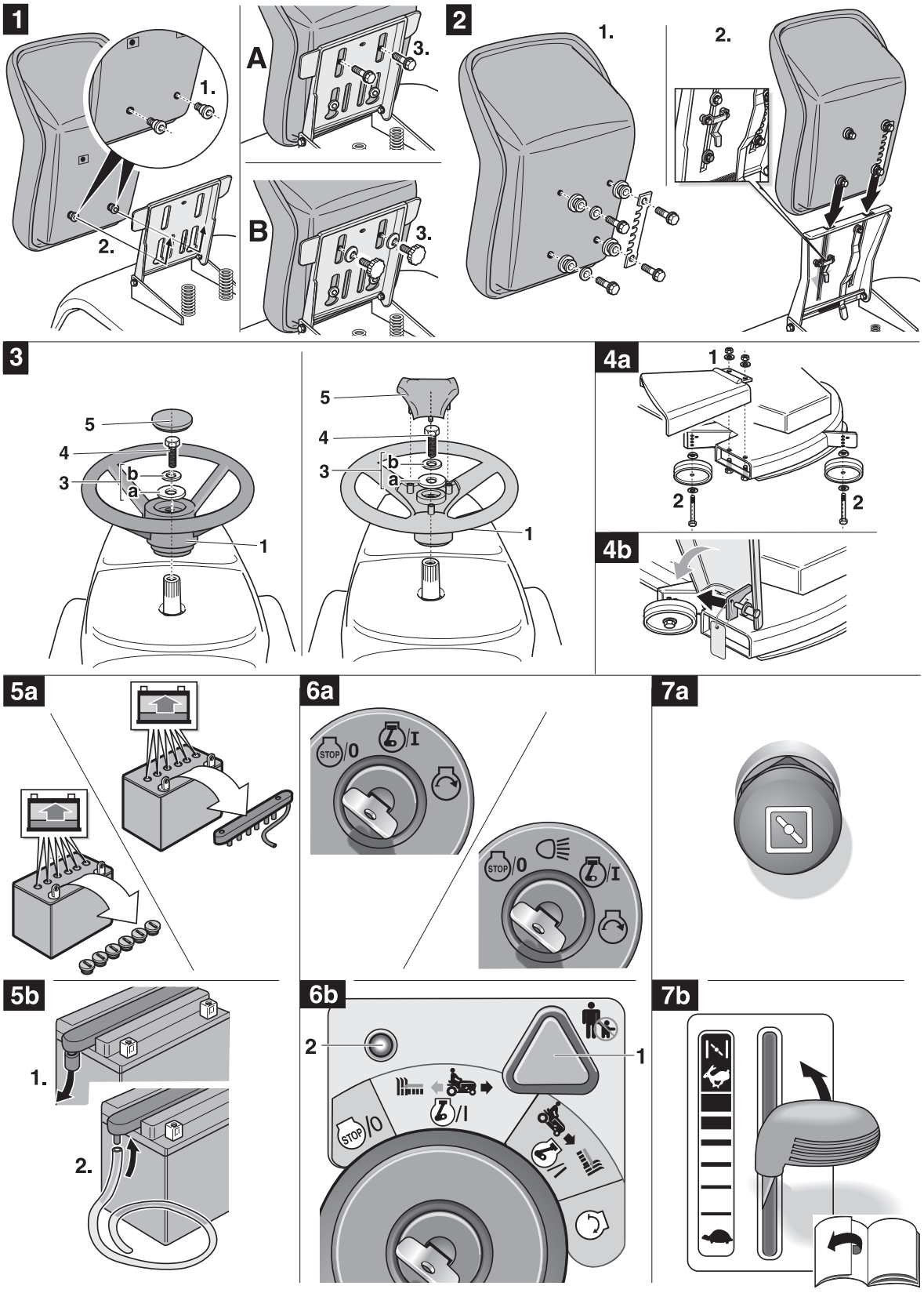
1
1.
2.
A
3.
B
3.
2
1.
2.
3
5
4
b
3
a
1
5
4
b
3
a
1
4a
1
2
2
4b
5a
5b
1.
2.
6a
STOP/0
/I
STOP/0
/I
6b
2
1
STOP/0
/I
/I
7a
7b

8

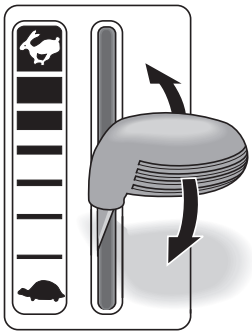

9

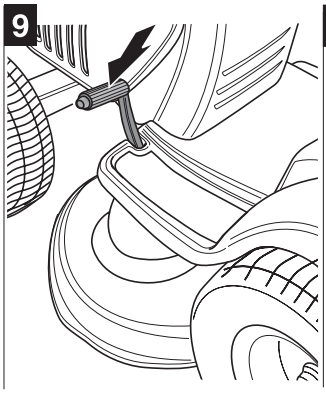

10

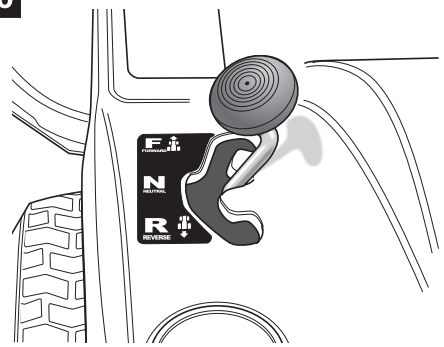

11

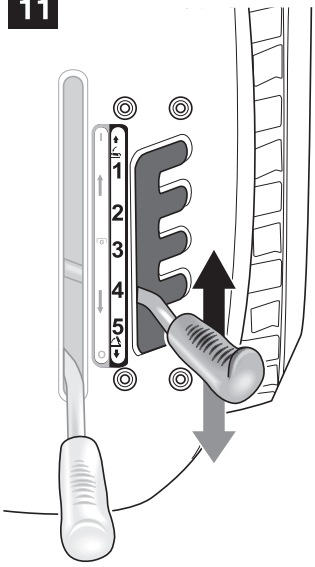

12

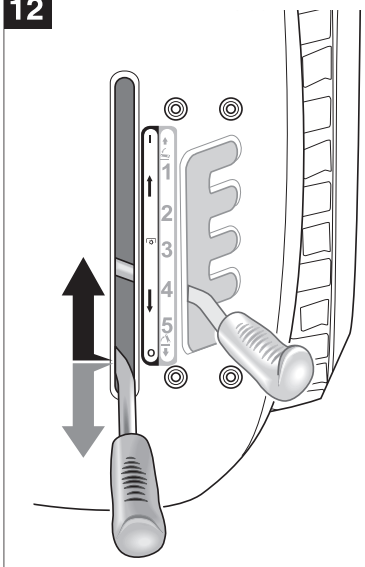

13

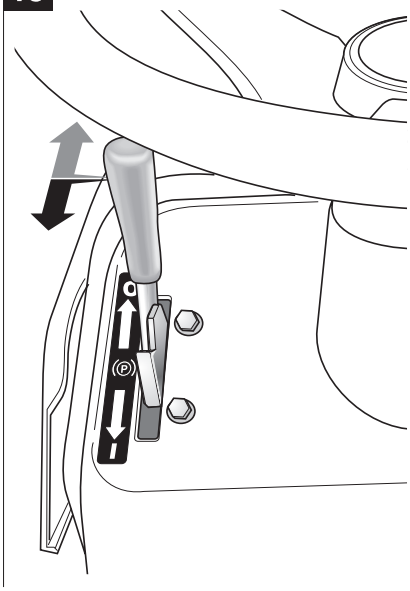

14

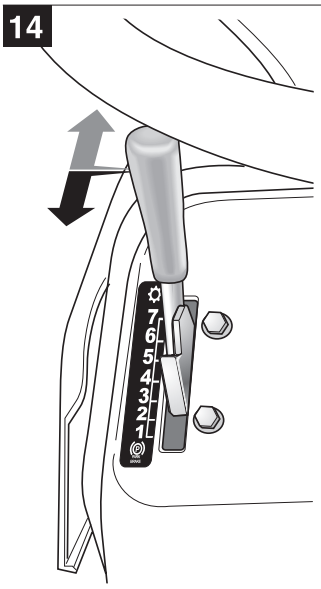

15

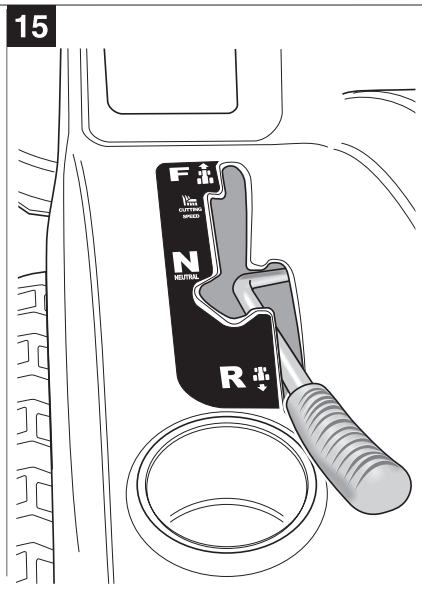

16

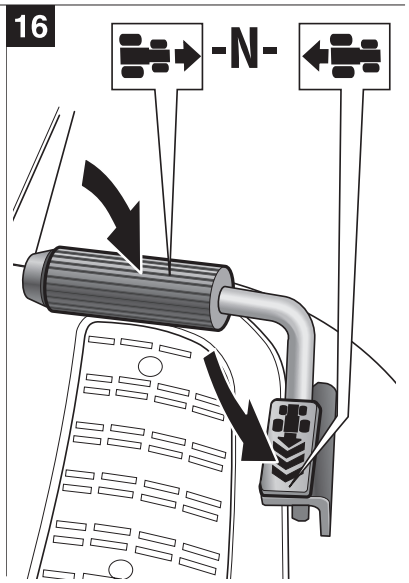

17

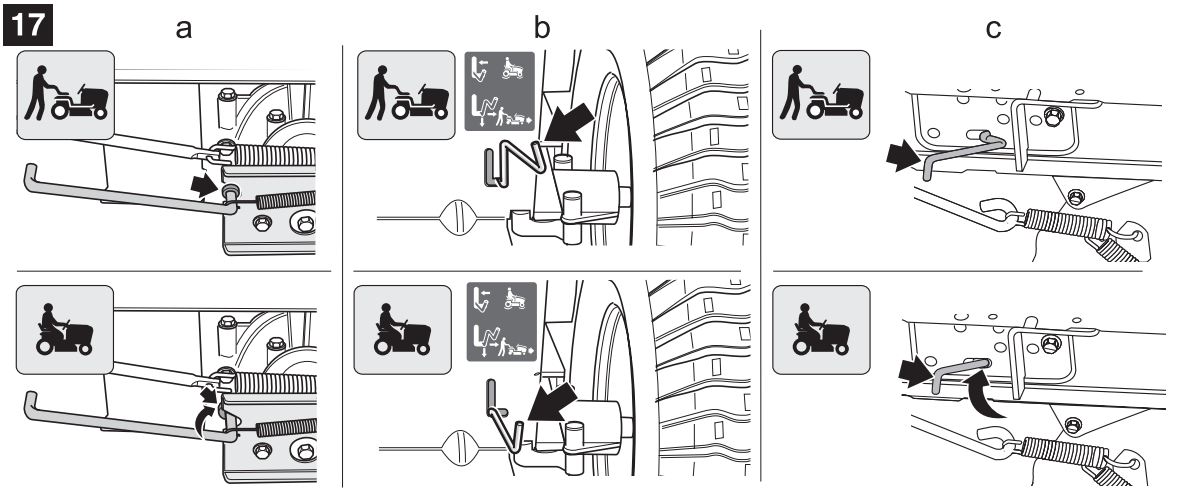

18

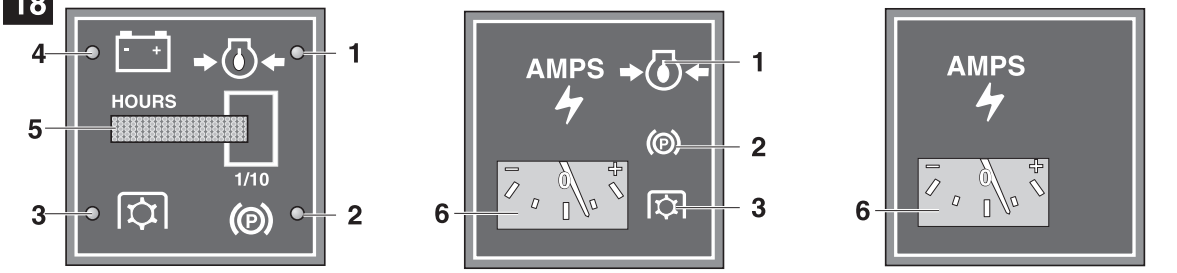

19

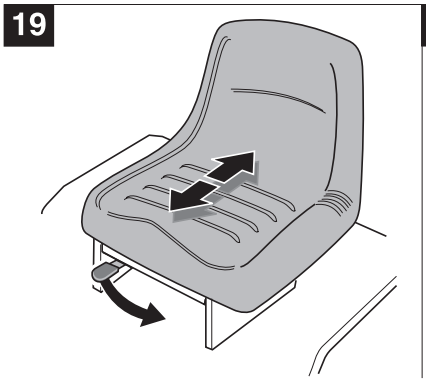

20

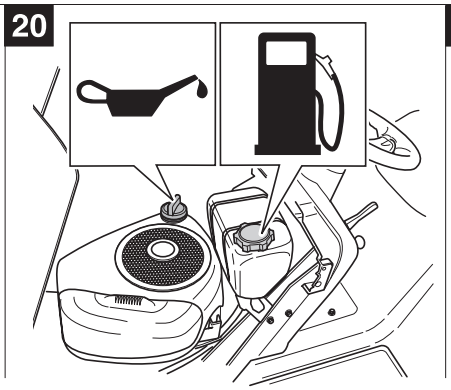

21

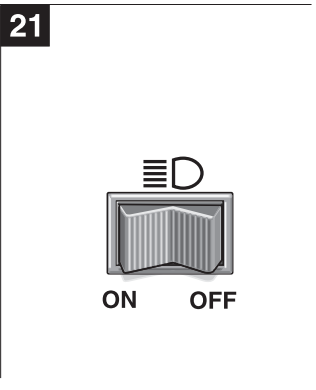

22

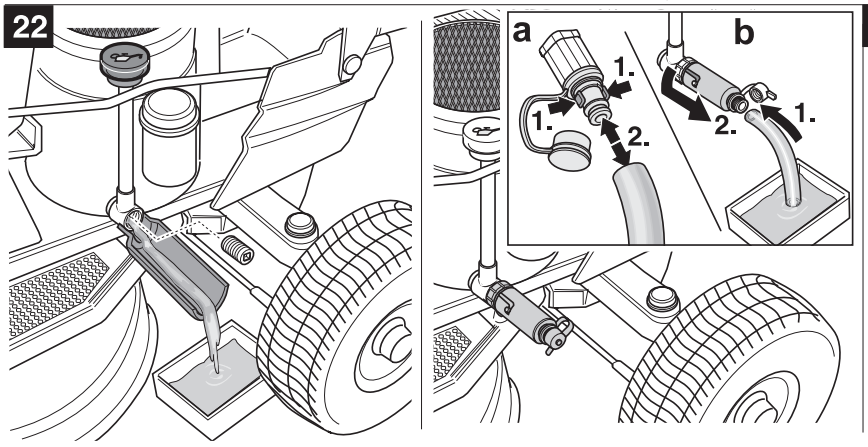

23

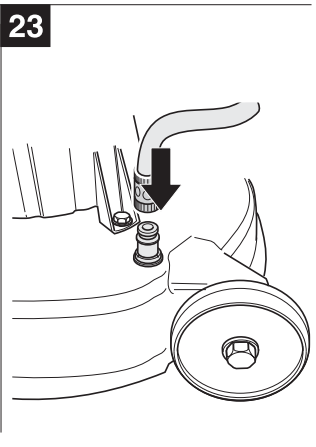

English
(Translation of original operating instructions) 4

Français
(Traduction de la notice d'instructions d'origine) 15

Deutsch
(Originalbetriebsanleitung) 28

Nederlands
(Vertaling van de originele gebruiksaanwijzing) 39

Italiano
Traduzione delle istruzioni per l'uso originali) 51

Español
(Traducción de las instrucciones
de funcionamiento originales) 63

Svenska
(Översättning av originalbruksanvisningen) 76

Dansk
(Oversættlese af den originale driftsvejledning) 86

Norsk
(Oversettelse av den originale driftsanvisningen) 97

Suomi
(Käännös alkuperäisestä käyttöohjekirjasta) 108

Português
(Tradução das Instruções de serviço originais) 119

Ελληνικά
(Μετάφραση των αυθεντικών
οδηγιών χειρισμού) 132

Sommaire

Pour votre sécurité 15
Montage 17
Eléments de commande
et d'affichage 18
Utilisation 21
Conseils pour entretenir
le gazon 23
Transport 24
Nettoyage/Maintenance 24
Remisage. 25
Garantie 26
Informations sur le moteur 26
Dérangements et remèdes 26

Indications sur la plaquette signalétique

Ces indications sont très importantes car elles permettront ultérieurement d'identifier et de commander des pièces de rechange ; le service après-vente en a également besoin.
Vous trouverez la plaque signalétique sous le siège du conducteur.
Reportez dans l'encadré ci-dessous toutes les indications figurant sur la plaquette signalétique de votre appareil.

Vous les retrouverez, accompagnées d'indications avancées sur l'appareil, dans la déclaration de conformité CE à part qui fait partie intégrante de la présente notice d'instructions.

Détermination du numéro du modèle

Le cinquième chiffre dans le numéro du modèle indique de quelle série il s'agit. Exemple:
Numéro du modèle :
13BT<u>7</u>93G678 = Série 700.

Illustrations

Dépliez les volets illustrés situés en début de notice.
La présente notice d'instructions se réfère à plusieurs modèles.
Les illustrations peuvent, sur des points de détail, différer de l'appareil que vous venez d'acheter.

Pour votre sécurité

Utilisation correcte del'appareil

Cet appareil est destiné à servir
- de tracteur de jardin pour tondre les surfaces gazonnées entourant la maison ou composant un jardin d'agrément,
- conformément aux descriptions et consignes de sécurité énoncées dans la présente notice.

Toute utilisation sortant de ce cadre sera réputée non conforme.
L'utilisateur répond de tous les dommages occasionnés aux tiers et à leurs biens.
Toute modification volontaire de la machine exclut toute responsabilité du fabricant envers les dommages qui pourraient en résulter.
Cet appareil n'est pas homologué pour circuler sur la voie publique ni pour transporter des passagers.

Consignes de sécurité générales

Avant d'utiliser l'appareil pour la première fois, veuillez lire la présente notice d'instructions de bout en bout et respecter les instructions qu'elle contient.
Informez toutes les personnes devant s'en servir sur son utilisation correcte.
N'exploitez l'appareil que dans l'état technique prescrit par le fabricant, qui est aussi celui dans lequel l'appareil a été livré.
Rangez soigneusement cette notice et tenez-la disponible lors de chaque utilisation de l'appareil.
Si l'appareil doit un jour changer de propriétaire, remettez-lui la notice d'instructions.
Les pièces de rechange doivent satisfaire aux exigences fixées par le fabricant. Pour cette raison, n'utilisez que des pièces de rechange d'origine ou des pièces de rechange homologuées par le fabricant.
Ne confiez les réparations de l'appareil qu'exclusivement à un atelier spécialisé.

Avant de travailler avec l'appareil

Les personnes qui utilisent l'appareil ne doivent pas se trouver sous l'empire de substances psychotropes (par ex. l'alcool, la drogue ou des médicaments). L'utilisation de cet appareil est interdite aux adolescents de moins de 16 ans. La réglementation locale peut fixer l'âge minimum de l'utilisateur. Cet appareil n'est pas destiné à l'usage par des personnes (enfants compris) présentant des aptitudes physiques, sensorielles ou intellectuelles restreintes, ou qui manquent de l'expérience et/ou des connais-sances requises, sauf si elles sont surveillées par une personne chargée de leur sécurité, ou si elles ont reçu des instructions sur la façon d'utiliser l'appareil. Il faudrait surveiller les enfants pour être sûr qu'ils ne jouent pas avec l'appareil. Avant de commencer le travail, familiarisez-vous avec tous les organes de l'appareil et leurs fonctions.
Ne stockez du carburant que dans des récipients homologués à cet effet et jamais à proximité de sources de chaleur (par ex. chaudières, fours, ou chauffe-eau accumulateurs).
Remplacez le pot d'échappement, le réservoir et son bouchon s'ils sont endommagés.
Accouplez les remorques ou appareils rapportés en respectant les prescriptions. Ces derniers, la remorque ou les poids de ballast ainsi que les bacs de ramassage pleins influencent la conduite de l'appareil, en parti er sa maniabilité, sa puissance de freinage et sa propension au renversement.

Pendant les travaux avec l'appareil

Pendant les travaux avec ou sur l'appareil, portez une tenue de travail appropriée (p.ex. des chaussures de sécurité, des pantalons longs, des vêtements moulants, des lunettes enveloppantes et une protection auditive).

N'exploitez l'appareil que dans un état technique impeccable.

Ne modifiez jamais les réglages moteur réalisés en usine.

Ne faites jamais le plein moteur en train de tourner ou encore très chaud. Ne faites le plein de l'appareil qu'en plein air.

Évitez toute flamme nue, de générer des étincelles et ne fumez pas.

De la zone de travail, éloignez systématiquement les personnes (les enfants en particulier) et les animaux.

Examinez le terrain sur lequel doit passer le tracteur et retirezen tous les objets susceptibles d'être happés puis catapultés. Vous éviterez ainsi de blesser des personnes ou d'endommager l'appareil.

Il est interdit de tondre avec l'appareil des surfaces dont la pente dépasse 20 %. La tonte en pente est dangereuse car elle déstabilise le tracteur, risque de le faire déraper ou se renverser. Pendant les travaux en pente, démarrez et freinez toujours en douceur, laissez le moteur embrayé dans les descentes et roulez lentement. En descente, laissez toujours le moteur embrayé et roulez lentement. Ne roulez jamais transversalement à la pente, toujours en montée et en descente.

Ne travaillez que de jour ou avec un éclairage artificiel suffisant.

Ce tracteur n'est pas homologué pour transporter des personnes. Ne prenez aucun passager.

Avant tous travaux sur l'appareil

Protégez-vous contre le risque de blessures. Avantd'effectuer tous travaux sur ce véhicule

- Arrêtez le moteur,
- Retirez la clé de contact,
- Serrez le frein de stationnement,
- Attendez que toutes les pièces mobiles se soient entièrement immobilisées et que le moteur ait refroidi.
- Débranchez la cosse de la bougie-moteur pour empêcher un démarrage intempestif du moteur.

Après le travail avec l'appareil

Ne descendez de l'appareil qu'après avoir éteint le moteur, serré le frein à main et retiré la clé de contact.

Dispositifs de sécurité

Les dispositifs de sécurité sont destinés à votre protection et doivent toujours se trouver en parfait état de fonctionnement.

Ne modifiez jamais les dispositifs de protection et ne tentez jamais de les ponter.

Ces dispositifs de sécurité sont les suivants:

Clapet d'éjection/Bac de ramassage d'herbe

Le clapet d'éjection (Fig. 4)/le bac de ramassage d'herbe vous protège du risque de blessures que le plateau de coupe ou des objets catapultés hors de l'appareil pourraient provoquer. L'utilisation du tracteur sans le clapet d'éjection/le bac de ramassage d'herbe est interdite.

Système de coupure de sécurité

Ce système de sécurité ne permet le démarrage du moteur que dans les conditions suivantes:

- Une fois que le conducteur a pris place sur le siège,
- Qu'il a enfoncé complètement la pédale de frein ou qu'il a amené le frein de stationnement sur la position de parking,
- Le levier de sens de marche et la pédale d'accélérateur se trouve sur «N»,
- le plateau de coupe est éteint, c'est-à-dire que : le commutateur PTO ou le levier PTO se trouve sur la position « 0/Arrêt/Off » (PTO = Power-Take-off = prise de force).

Le système de coupure de sécurité éteint le moteur dès que le conducteur quitte son siège sans avoir activé le frein de stationnement ou sans avoir désactivé le plateau de coupe.

Sur les appareils à éjection par l'arrière, le système de coupure de sécurité empêche de tondre sans avoir préalablement monté le déflecteur/le bac de ramassage d'herbe (coupure automatique du moteur ou du plateau de coupe).

Sur les appareils sans fonction OCR ou dont la fonction OCR a été désactivée, le système de coupure de sécurité empêche de partir en arrière avec le plateau de coupe enclenché (coupure automatique du moteur ou du plateau de coupe).

Pour cette raison et avant de partir en marche arrière, désactivez, sur les appareils équipés du PTO, le plateau de coupe par le commutateur PTO ou le levier PTO (selon le modèle).

Symboles sur l'appareil

L'appareil comporte différents symboles sous forme d'autocollants. Ces symboles ont les significations suivantes:

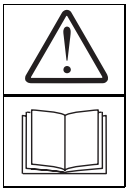

Attention ! Veuillez lire la notice d'instructions avant l'utilisation !

Eloignez les tiers de la zone dangereuse !

Risque de blessure par les lames ou pièces en rotation.

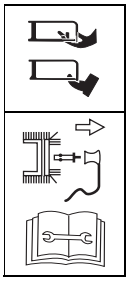

Avant de travailler sur les outils de coupe, débranchez la cosse de la bougie ! Eloignez les mains et les pieds des outils de coupe! Avant de régler ou nettoyer l'appareil, ou avant de le vérifier, arrêtez son moteur et débranchez la cosse de la bougie.

Risque de blessure par éjection de l'herbe ou de corps solides.

De la zone de travail, éloignez toutes les personnes (enfants compris) et les animaux.

La tonte de surfaces en pente peut être dangereuse.

Attention !
Risque d'explosion.

Acide de batterie/
Risque de brûlures chimiques.

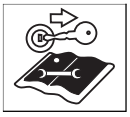

Avant d'effectuer tout travail sur l'appareil, débranchez la clé de contact et respectez les consignes publiées dans cette notice.

Au moment de monter et descendre de l'appareil, ne vous servez jamais du plateau de coupe comme marchepied.

Veillez à ce que ces symboles, sur l'appareil, soient toujours en parfait état de lisibilité.

Symboles employés dans cette notice

La présente notice fait appel aux symboles suivants :

⚠ ***Danger***

Ce symbole et cette mention vous préviennent des risques inhérents à l'activité décrite dans le paragraphe concerné, et qui constituent une menace pour des personnes.

⚠ ***Attention***

Ce symbole et cette mention vous préviennent des risques inhérents à l'activité décrite dans le paragraphe concerné, et qui peuvent entraîner des dégâts matériels.

ⓘ **Remarque**

Ce symbole et cette mention attirent votre attention sur des informations et conseils d'utilisation importants.

Indications de position

Lorsque nous indiquons une position sur l'appareil (par ex. à droite, à gauche), nous l'entendons toujours vue depuis le guidon, dans le sens de progression de la tonte.

Consigne pour la mise au rebut

Mettez les déchets d'emballage et les appareils usagés, etc., au rebut en respectant la réglementation locale.

Montage

Montage du siège

Siège fixe

Figure 1

Siège réglable

Figure 2

Montage du volant

Figure 3

- Enfoncez le volant (1) sur l'arbre de direction.
- Posez les rondelles intercalaires (3) et sécurisez le volant avec la vis (4).

ⓘ **Remarque**

Posez la rondelle intercalaire (3b) avec le bombement regardant vers le haut.

- Mettez le capuchon (5, selon le modèle) en place.

Montez le clapet d'éjection

(Appareils avec éjection latérale)

Figure 4a

- Sur l'orifice d'éjection, démontez les vis, rondelles intercalaires et écrous.
- Mettez le clapet d'éjection (1) en place puis montez-le à l'aide des vis, rondelles intercalaires et des écrous.
- Fixez les galets/rouleaux (2) du plateau de coupe avec les vis, rondelles intercalaires et écrous présents.

Figure 4b

Le clapet d'éjection et les galets/rouleaux d'éjection sont déjà montés.

- Poussez le clapet d'éjection légèrement en arrière puis retirez la cale de transport en tôle. Le clapet d'éjection se referme automatiquement.

Monter le système de ramassage d'herbe (selon le modèle)

- Voir la notice d'instructions à part intitulée «Bac de ramassage d'herbe».

Mettre la batterie en service

⚠ ***Danger***

Risque d'intoxication et de blessure avec l'acide de la batterie

Portez des lunettes enveloppantes et des gants de protection. Evitez que la peau entre en contact avec l'acide de batterie. Si des projections d'acide de batterie ont atteint le visage ou les yeux, rincez immédiatement avec de l'eau froide puis rendez-vous chez un médecin. Si par inadvertance vous avez avalé de l'acide de batterie, buvez beaucoup d'eau et rendez-vous immédiatement chez un médecin.

Rangez les batteries hors de portée des enfants. Ne renversez jamais les batteries car l'acide risque de s'en écouler.
Rapportez l'acide de batterie restant à votre revendeur ou à une entreprise de dépollution.

⚠ ***Attention***
Risque d'incendie, d'explosion et de corrosion avec l'acide de batterie et les gaz dégagés par l'acide de batterie
Nettoyez immédiatement les pièces de l'appareil qui a reçu des projections d'acide de batterie, car cet acide est très corrosif.
Interdiction de fumer.Éloignez les objets en combustion ou très chauds. Ne rechargez les batteries que dans des locaux bien ventilés et secs. Risque de court-circuit possible en cas de travaux sur la batterie. Ne posez aucun outil ni objet métallique sur la batterie.

⚠ ***Attention***
Respectez la chronologie de (dé)montage suivante lorsque vous (dé)branchez les cosses des/aux bornes de la batterie.

Au montage:
- Raccordez d'abord le câble rouge (pôle plus +), puis le câble noir (pôle moins –) aux bornes correspondantes.

Au démontage:
- Détachez d'abord le câble noir (pôle moins –), puis le câble rouge (pôle plus +) aux bornes correspondantes.

Remarque
La batterie se trouve sous le siège du conducteur.

Si livraison d'une batterie «sans entretien/scellé» (type 1)

(Batterie sans bouchons)
La batterie a reçu un plein d'acide et a été scellée en usine. Mais même une batterie «sans entretien» a besoin d'entretien pour atteindre une certaine durée de vie.
- Maintenez la batterie dans un état propre.
- Évitez de renverser la batterie. L'électrolyte peut couler d'une batterie même scellée si elle se trouve en position renversée.
- Avant la première mise en service, chargez la batterie 1 à 2 heures avec un chargeur (courant de recharge maxi: 12 volts/ 6 ampères). Après la recharge, commencez par débrancher, de la prise de courant, la fiche mâle du chargeur, puis débranchez les pinces de la batterie (voir également la notice d'instructions du chargeur).

Si livraison d'une batterie vide (type 2)

(Batterie avec bouchons)
Figure 5
- Défaites les bouchons de la batterie.
- Remplissez lentement chaque cellule avec de l'acide pour batterie, jusqu'à ce qu'il arrive 1 cm en-dessous de l'orifice de remplissage.
- Laissez la batterie reposer pendant 30 minutes pour que le plomb puisse absorber l'acide.
- Vérifiez le niveau d'acide, rajoutez-en si nécessaire.
- Avant la première mise en service, chargez la batterie 2 à 6 heures avec un chargeur (courant de recharge maxi: 12 volts/ 6 ampères). Après la recharge, commencez par débrancher, de la prise de courant, la fiche mâle du chargeur, puis débranchez les pinces de la batterie (voir également la notice d'instructions du chargeur).
- Revissez les bouchons de la batterie.
- Incorporez la batterie dans l'appareil.
- Enlevez le bouchon borgne affecté au dégazage de la batterie. Branchez le flexible de dégazage puis faites-le passer par le bas de l'appareil. Veiller à l'absence de tout obstacle sur son passage ! (Figure 5b)
- Commencez par fixer le câble rouge (+), puis le câble noir (–).
- Pour refaire ultérieurement les niveaux de la batterie, ne rajoutez plus que de l'eau distillée (contrôlez-les tous les 2 mois).
- Maintenez la batterie dans un état propre.

Eléments de commande et d'affichage

⚠ ***Attention. Risque d'endommager l'appareil.***
Voici la description des fonctions remplies par les éléments de commande et d'affichage. N'exécutez encore aucune de ces fonctions!

Serrure d'allumage (selon le modèle)

Figure 6a
Démarrage : tournez la clé à droite jusqu'à ce que le moteur tourne, puis relâchez-la. La clé se trouve sur /I. Pour stopper : tournez la clé à gauche jusque sur la position /0.

Remarque
En présence d'une serrure d'allumage avec position d'éclairage , l'éclairage s'allume lorsque, après avoir fait démarrer le moteur, vous ramenez la clé de contact sur cette position.

Serrure d'allumage à fonction OCR (selon le modèle)

Figure 6b
Cette serrure d'allumage est équipée d'une fonction OCR (l'utilisateur peut tondre de façon contrôlée en marche arrière).
Démarrage :
tournez la clé à droite jusqu'à ce que le moteur tourne, puis relâchez-la. La clé se trouve sur /I/ (position normale) et permet de tondre en marche avant.
Position OCR :
tournez la clé à gauche et amenez-la ainsi de la position normale sur celle /I/ de tonte en marche arrière, puis appuyez sur l'interrupteur (1).

Le voyant de contrôle (2) s'allume pour indiquer à l'utilisateur que l'appareil permet de tondre dorénavant en marche avant et en marche arrière.
Arrêt :
tournez la clé à gauche pour la ramener sur STOP/0.

Remarque
N'utilisez la fonction OCR que si c'est impérativement nécessaire et travaillez sinon toujours avec la clé sur la position normale. La fonction OCR se désactive automatiquement dès que vous ramenez la clé sur la position normale ou que vous éteignez le moteur (position d'arrêt ou coupure du moteur par le système de sécurité).

Starter (selon le modèle)

Figure 7
Pour faire démarrer le moteur froid, tirez le starter (fig. 7a), ou amenez la manette des gaz sur la position (fig. 7b).

Manette des gaz

Figure 8
Réglage en continu de la vitesse du moteur. Moteur tournant à grande vitesse = . Moteur tournant à basse vitesse = .

Pédale d'embrayage/frein (seulement sur les modèles avec entraînement Transmatic)

Figure 9
Pour embrayer = enfoncez la pédale à moitié
Pour freiner = enfoncez la pédale à fond

Remarque
Cette pédale sert aussi à activer/ désactiver le frein de stationnnement.

Pédale de frein

Figure 9
Pour freiner = appuyez sur la pédale

Remarque
Cette pédale sert aussi à activer/ désactiver le frein de stationnnement.

Levier inverseur de sens de conduite (seulement sur les modèles avec entraînement Transmatic)

Fig. 10
L'accomplissement de ces réglages n'est permis que tracteur à l'arrêt.
Pour ce faire, enfoncez complètement la pédale d'embrayage/de frein et maintenez-la enfoncée.
Marche avant = Levier sur «F/»
Point mort = Levier sur «N»
Marche arrière = Levier sur «R/»

Levier de réglage de la hauteur de coupe

Fig. 11
Plus grande hauteur de coupe – Plateau de coupe en haut = Manette sur «5 (H)»
Plus petite hauteur de coupe – Plateau de coupe en bas = Manette sur «1 (L)».

Levier PTO

Figure 12
Le levier PTO sert à embrayer et débrayer mécaniquement le plateau de coupe.
Pour désactiver le plateau de coupe **0/** = Tirez le levier complètement en arrière jusqu'à la butée
Pour activer le plateau de coupe **I/** = Poussez le levier lentement en avant jusqu'à la butée

Frein de stationnement pour les appareils équipés d'un entraînement hydro-statique/entraînement automatique

Figure 13
Pour actionner le frein de stationnement :
appuyez à fond sur la pédale de frein puis amenez le levier sur la position «**I**».
Pour desserrer le frein de stationnement :
appuyez à fond sur la pédale de frein puis amenez le levier sur la position «**0**».

Manette affectée aux niveaux de vitesse/au frein de stationnement sur les appareils équipés d'un entraînement Transmatic

Figure 14
Vitesse réduite = Manette sur «1».
Vitesse élevée = Manette sur «6» ou «7» (option).
Pour hausser la vitesse = Changez de niveau de vitesse sans actionner la pédale d'embrayage/frein.
Pour réduire la vitesse = Changez de niveau de vitesse en actionnant la pédale d'embrayage/frein (enfoncez-la à moitié).
Pour actionner le frein de stationnement : enfoncez à fond la pédale d'embrayage/frein, amenez la manette de niveau de vitesses sur (P).
Pour desserrer le frein de stationnement : appuyez à fond sur la pédale d'embrayage/frein, amenez la manette sur un niveau de vitesse.

Manette d'accélérateur pour appareils équipés d'un moteur hydrostatique (selon le modèle)

Figure 15
Le levier sert à régler la vitesse sur un niveau quelconque et à inverser le sens de conduite :

Marche avant :

Marche avant rapide = Levier sur «F/ ».

Vitesse de tonte maximale = Levier sur «Cutting speed CUTTING SPEED / ».

Arrêter le moteur :

Pour stopper l'appareil et partir dans l'autre sens = Amenez le levier sur «N».

Marche arrière :

Marche arrière = Levier sur «R/ ».

Remarque

– Plus vous appuyez sur le levier dans le sens «R» (marche arrière) ou «F» (marche avant) et plus l'appareil roule vite.
– Après avoir actionné puis relâché la pédale de frein, le levier de roulage se rend en direction de «N», et réduit ainsi la vitesse de démarrage.

Pédale d'accélérateur pour appareils équipés d'un moteur hydrostatique (selon le modèle)/d'un entraînement automatique

Figure 16

A l'aide de la pédale d'accélérateur, réglez la vitesse en continu et inversez le sens de marche :

Pour partir en avant = poussez la pédale en avant (dans le sens de marche). Plus vous la poussez en avant et plus le tracteur roule vite.

Pour stopper (pour immobiliser le tracteur et partir dans l'autre sens) = relâchez la pédale d'accélérateur.

Pour partir en arrière : tirez la pédale d'accélérateur en arrière (dans le sens opposé à celui de la conduite) ; plus vous la tirez en arrière et plus le tracteur roule vite.

Remarque

Si vous avez activé le frein de stationnement, impossible d'actionner la pédale d'accélérateur.

Déverrouillage de la boîte de transmission pour les appareils équipés d'un entraînement automatique

Figure 17a

Le levier se trouve sur le côté gauche de l'appareil, entre le marchepied et la roue arrière.

Pour pousser l'appareil avec son moteur éteint :

- Poussez le levier vers l'intérieur, puis tirez-le vers l'extérieur et faites-le basculer en arrière. Le levier se trouve en position encrantée devant la fixation.

Pour rouler :

- Poussez le levier vers la gauche puis enfoncez-le.

Déverrouillage de la boîte réductrice sur les appareils équipés d'un moteur hydrostatique

Appareils à manette d'accélérateur

Figure 17b

Le levier se trouve sur l'arrière de l'appareil.

Pour pousser l'appareil avec son moteur éteint :

- Tirez le levier puis poussez-la à droite.

Pour rouler :

- Poussez le levier vers la gauche puis enfoncez-le.

Appareils à pédale d'accélérateur

Figure 17c

Le levier se trouve sur le côté gauche de l'appareil, entre le marchepied et la roue arrière.

Pour pousser l'appareil avec son moteur éteint :

- Tirez le levier puis poussez-la à droite.

Pour rouler :

- Poussez le levier vers la gauche puis enfoncez-le.

Affichage combiné (selon le modèle)

Figure 18

Selon le modèle, l'affichage combiné peut se composer des éléments suivants:

Pression de l'huile (fig. 1) :
si le voyant s'allume pendant la marche du moteur, éteignez immédiatement le moteur et vérifiez le niveau d'huile. Rendez-vous le cas échéant dans un atelier.

Embrayage (2) :
le voyant s'allume lorsque, au démarrage du moteur, la pédale d'embrayage/de frein ne se trouve pas en position enfoncée, et le frein de stationnement pas en position serrée.

Plateau de coupe (3) :
le voyant s'allume lorsque, au démarrage du moteur, le plateau de coupe ne se trouve pas en position désactivée.

Indicateur de charge de la batterie (4) :
si ce voyant s'allume pendant la marche du moteur, ceci signifie que la batterie n'est pas suffisamment rechargée. Rendez-vous le cas échéant dans un atelier.

Compteur d'heures de service (5) :
après avoir activé le circuit d'allumage, il indique le nombre d'heures de services accomplies par l'appareil.

Ampèremètre (6) :

Cet appareil affiche l'ampérage débité par la dynamo à la batterie.

Vitesse moteur lente = aiguille au milieu.

Vitesse moteur élevée = aiguille à droite (+).

Éclairage (selon le modèle)

Figure 21

Allumez les phares = Interrupteur sur «ON».

Certains modèles ne comportent pas d'interrupteur de phare.

Les phares restent allumés tant que le moteur tourne ou que la clé de contact se trouve sur la position (selon le modèle).

Siège réglable (selon le modèle)

Figure 19

Tirez le levier puis réglez la position du siège.

Utilisation

Veuillez également tenir compte des consignes figurant dans le manuel du moteur.

⚠ ***Danger***

Risque de blessures

De la zone de travail, éloignez les personnes (les enfants en particulier) et les animaux. Des pierres ou assimilées catapultées risquent de les blesser. L'utilisation de la tondeuse par les enfants est strictement interdite.

Soyez particulièrement prudent pendant la tonte en marche arrière (appareils équipés d'un commutateur OCR). Personne ne doit séjourner sur l'aire opérationnelle de l'appareil.

Ne videz jamais le bac de ramassage avec le plateau de coupe en marche. Le plateau de coupe doit toujours être à l'arrêt lorsque vous videz le bac de ramassage.

Lors de la tonte sur des surfaces en pente, l'appareil risque de se renverser et de vous blesser.

Ne tondez jamais tranversalement à la pente, toujours en montant ou en descendant. Ne tondez jamais les pentes d'une déclivité supérieure à 20 %. Ne virez jamais en pleine pente.

Lors de la tonte d'herbe humide, l'appareil risque de déraper par suite d'une moindre adhérence et de vous désarçonner. Attendez toujours que l'herbe ait séché avant de tondre.

Une vitesse excessive peut accroître le risque d'accident.

Pendant la tonte, maintenez une distance suffisante avec les zones-limites, par ex. à proximité de pentes abruptes ou sous les arbres, près des buissons et des haies.

Faites preuve d'une particulière prudence lors de la tonte en marche arrière.

Examinez le terrain sur lequel doit passer l'appareil. Retirez-en tous les objets susceptibles d'être happés puis catapultés.

Si un outil de coupe heurte un corps étranger (unepierre parex.), ou si l'appareil commence à vibrer de façon inhabituelle : Arrêtez immédiatement le moteur. Vérifiez si l'appareil est endommagé et, si c'est le cas, rapportez-le à un atelier spécialisé.

Sur les tondeuses à faucille, ne vous placez jamais devant l'éjecteur d'herbe.

N'approchez jamais les mains, les pieds ou d'autres parties du corps à proximité de pièces en rotation.

Eteignez le moteur, retirez la clé de contact et la cosse de la bougie avant de supprimer des blocages ou des obstructions dans le conduit d'éjection.

Risque d'asphyxie par le monoxyde de carbone

Ne laissez tourner un moteur à combustion qu'en plein air.

Risque d'explosion et d'incendie

Les vapeurs de carburant/d'essence sont explosives, le carburant est hautement inflammable.

Faites le plein de carburant avant de faire démarrer le moteur. Maintenez le réservoir fermé tant que le moteur tourne ou qu'il est encore chaud.

Ne refaites le plein de carburant qu'après avoir éteint le moteur et attendu qu'il se soit refroidi. Évitez toute flamme nue, de générer des étincelles et ne fumez pas. Ne faites le plein de l'appareil qu'en plein air.

Ne faites pas démarrer le moteur si du carburant à débordé. Poussez le véhicule pour l'éloigner de la surface souillée par le carburant et attendez que les vapeurs de carburant se soient évaporées.

Pour éviter tout risque d'incendie, veillez à ce que les organes suivants soient exemptes d'herbe et d'huile qui a fui : moteur, tuyau et pot d'échappement, batterie, réservoir de carburant.

⚠ ***Danger***

Si l'appareil est défectueux, vous risquez de vous blesser

N'exploitez l'appareil que celui-ci dans un état impeccable.

Avant chaque utilisation, soumettez-le à une inspection visuelle. Contrôlez en particulier les dispositifs de sécurité, les outils de coupe avec leur fixation. Vérifiez que les éléments de commande et les liaisons par vis ne sont pas endommagés et bien fixés.

Remplacez les pièces endommagées avant d'utiliser le véhicule.

i Horaires d'utilisation

Veuillez respecter les prescriptions nationales/communales relatives aux horaires d'utilisation (consultez le cas échéant l'administration de votre commune).

Faire le plein et vérifier le niveau d'huile

i Remarque

Le moteur a normalement déjà son plein d'huile à la fabrication. Vérifiez-le et rajoutez-en le cas échéant.

- Faites le plein d'essence sans plomb (Figure 20).
- Le niveau de carburant doit arriver au maximum 2 cm en dessous du bord inférieur de l'orifice de remplissage.
- Obturez fermement le réservoir.
- Vérifiez le niveau d'huile (Figure 20). Ce niveau doit se trouver entre les repères «Full/ Max.» et «Add/Min.» (consultez également le manuel du moteur).

Vérifier la pression des pneus

i Remarque

Pour des motifs liés à la fabrication, la pression des pneus peut être plus élevée que nécessaire. Pour cette raison :

- Veillez à ce que les pneus soient uniformément gonflés à une pression comprise entre 0,9 bar. Voir la section «Maintenance».

Réglez le siège du conducteur

- Amenez le siège dans la position voulue.

Faire démarrer le moteur

- Prenez place sur le siège du conducteur.
- Pour désactiver le plateau de coupe : désactivez la PTO (Figure 12) et remontez le plateau de coupe.
- Appuyez à fond sur la pédale de frein et pédale d'embrayage (fig. 19), puis maintenez-la enfoncée et ou verrouillez le frein de stationnement (fig. 13/14).
- Amenez le levier inverseur de sens de conduite/le levier de conduite (fig. 10/15) sur la position «N».

Remarque

Les appareils à pédale d'accélérateur se trouvent en position «N» lorsque vous n'actionnez pas la pédale d'accélérateur (fig. 16).

- Amenez la manette des gaz (fig. 8) sur la position .
- Si le moteur est froid, tirez la manette du starter et amenez la manette des gaz sur (fig. 7).
- Amenez la clé de contact (fig. 6) sur la position jusqu'à ce que le moteur démarre (ne la maintenez pas plus de 5 secondes sur cette position). Attendez 10 secondes avant de tenter un nouveau démarrage. Dès que le moteur tourne, ramenez la clé de contact sur /I/ .
- Ramenez lentement le starter en position d'origine (Figure 7).
- Repoussez la manette des gaz (fig. 8) jusqu'à ce que le moteur tourne silencieusement.

Arrêter le moteur

- Réglez la manette des gaz (fig. 8) sur la position médiane.
- Laissez le moteur tourner pendant env. 20 secondes.
- Amenez la clé de contact (fig. 6) sur la position STOP/0.
- Retirez la clé de contact.
- Avant de quitter l'appareil, serrez le frein de stationnement.

Conduire

Danger

Danger lors de la conduite du tracteur: un démarrage et un arrêt brutaux, une conduite à trop grande vitesse accroissent les risques d'accident et risquent d'endommager le tracteur.

Pendant la conduite, ne réglez/déplacez jamais le siège du conducteur.

Remarque

Soyez particulièrement prudent lorsque vous conduisez en marche arrière. N'inversez jamais le sens de marche sans avoir préalablement immobilisé l'appareil.

Conduite avec le moteur hydrostatique

- Faites démarrer le moteur comme indiqué.
- Desserrez le frein de stationnement.
- Actionnez lentement la manette d'accélérateur ou la pédale d'accélérateur (selon le modèle) jusqu'à atteindre la vitesse voulue.

Conduite avec l'entraînement Transmatic

- Faites démarrer le moteur comme indiqué.
- Pour desserrer le frein de stationnement : appuyez à fond sur la pédale d'embrayage/de frein et maintenez-la en position.
- Amenez le levier inverseur de sens de conduite sur la position voulue.
- Réglez le niveau de vitesse avec le levier.
- Laissez revenir lentement la pédale d'embrayage/de freinage ; l'appareil se met à rouler.

Conduite avec un entraînement automatique

- Faites démarrer le moteur comme indiqué.
- Desserrez le frein de stationnement.
- Actionnez lentement la pédale d'accélérateur jusqu'à atteindre la vitesse voulue.

Stopper l'appareil

- Amenez la manette d'accélérateur sur la position «N» ou relâchez la pédale d'accélérateur (appareils à moteur hydrostatique/entraînement automatique).
- Appuyez sur la pédale de frein ou la pédale d'embrayage/de freinage jusqu'à ce que l'appareil se soit immobilisé.

Tondre

- En service normal /I/ (voir les modalités d'utilisation de la serrure d'allumage) :
  Avant de partir en marche arrière, désactivez le plateau de coupe puis remontez-le.
- Pendant la tonte en marche arrière /I/ (voir les modalités d'utilisation de la serrure d'allumage) :
  Soyez particulièrement prudent pendant la tonte en marche arrière. N'activez cette fonction que lorsqu'il n'y a pas moyen de faire autrement.
- Ne changez pas de sens de conduite tant que l'appareil roule en roue libre ou tracté par son moteur.

Appareils équipés d'un moteur hydrostatique

- Faites démarrer le moteur comme indiqué.
- Amenez la manette des gaz sur la position pour assurer un débit de puissance suffisant.
- Desserrez le frein de stationnement.
- Enclenchez le plateau de coupe.
- Abaissez le plateau de coupe.
- A l'aide de la manette d'accélérateur ou de la pédale d'accélérateur (selon le modèle), sélectionnez la marche avant et la vitesse souhaitée (actionnez la manette/pédale lentement). L'appareil roule.

Appareils à entraînent Transmatic

- Faites démarrer le moteur comme indiqué.
- Amenez la manette des gaz sur la position pour assurer un débit de puissance suffisant.
- Pour desserrer le frein de stationnement : appuyez à fond sur la pédale d'embrayage/de frein et maintenez-la en position.
- Amenez le levier d'inversion de sens de roulage sur «F»/(marche avant).
- Réglez le niveau de vitesse avec le levier.
- Enclenchez le plateau de coupe:
  – Enclenchez la prise de force PTO.
- Abaissez le plateau de coupe.
- Laissez revenir lentement la pédale d'embrayage/de freinage ; l'appareil se met à rouler.

Appareils à entraînement automatique

- Faites démarrer le moteur comme indiqué.
- Amenez la manette des gaz sur la position pour assurer un débit de puissance suffisant.
- Desserrez le frein de stationnement.
- Enclenchez le plateau de coupe.
- Abaissez le plateau de coupe.
- A l'aide de la pédale d'accélérateur, choisissez la marche avant et la vitesse (appuyez doucement sur la pédale). L'appareil roule.

Généralités

Lors du réglage de la hauteur de coupe et de la vitesse de marche, veillez à ce que l'appareil ne soit pas surchargé.

Suivant la longueur, le type et l'humidité des végétaux coupés, il pourra être nécessaire d'adapter la hauteur de coupe et la vitesse de conduite, afin que les végétaux coupés puissent s'accumuler sans incident dans le bac de ramassage.

En cas d'obstruction, réduisez la vitesse et haussez la hauteur de coupe.

Arrêter le moteur de l'appareil

- Stopper l'appareil.
- Désactivez le plateau de coupe.
- Amenez la manette des gaz sur la position médiane.
- Ramenez le plateau de coupe en haut.
- Au bout de 20 secondes, amenez la clé de contact sur la position STOP/0.
- Retirez la clé de contact.
- Avant de quitter l'appareil, serrez le frein de stationnement.

Pousser les appareils équipés d'un moteur hydrostatique

Poussez l'appareil uniquement lorsque son moteur est coupé.

- Desserrez le frein de stationnement.
- Pour déverrouiller la boîte de vitesses (fig. 17b ou 17c selon le modèle) : tirez le levier à vous et poussez-le vers la droite.

Avant de démarrer le moteur, rabattez le levier de déverrouillage du réducteur.

Pousser les appareils à entraînement automatique

Poussez l'appareil uniquement lorsque son moteur est coupé.

- Desserrez le frein de stationnement.
- Pour déverrouiller la boîte (fig. 17a) : poussez le levier vers l'intérieur, puis tirez-le vers l'extérieur et faites-le basculer en arrière. Le levier se trouve en position encrantée devant la fixation.

Avant de démarrer le moteur, rabattez le levier de déverrouillage du réducteur.

Mulching

Une fois équipés des accessoires correspondants, différents appareils permettent d'utiliser l'herbe comme mulch. Demandez ces accessoires à votre revendeur spécialisé.

Vider le système de ramassage d'herbe (selon le modèle)

Voir la notice d'instructions à part intitulée «Bac de ramassage d'herbe».

Conseils pour entretenir le gazon

Tondre

Un gazon se compose de divers types d'herbes. Si vous tondez fréquemment, les herbes tendant à prendre fortement racine et à former une couche herbeuse ferme pousseront plus. Si vous tondez plus rarement, ce sont les herbes à croissance en hauteur et d'autres herbes sauvages qui pousseront plus (parex. le trèfle, les pâquerettes ...).

La hauteur normale d'un gazon se situe autour de 4 à 5 cm. Il ne faudrait tondre que $^1/_3$ de la hauteur totale, donc tondre à la hauteur normale 7–8 cm. Evitez autant que possible de le couper en-dessous de 4 cm car cela endommage la couche d'herbe en cas de sécheresse.

Tondez les herbes hautes (par ex. au retour de vacances) par étapes, jusqu'à revenir à la hauteur normale.

Mulching (avec accessoire)

Lors de la tonte, l'appareil coupe l'herbe en petits morceaux longs d'un centimètre environ puis les laisse sur le sol. Le gazon conserve ainsi de nombreux éléments nutritifs.

Pour que le résultat soit optimal, maintenez toujours le gazon court, voir également la section intitulée «Tondre».

Tenez compte des consignes suivantes pour utiliser l'herbe comme mulch :

- Ne tondez pas l'herbe humide.
- Ne tondez jamais plus de 2 cm de la longueur des brins d'herbe.
- Roulez lentement.
- Faites tourner le moteur au régime maximal.
- Nettoyez régulièrement le plateau de coupe.

Transport

Pour vous rendre sur une autre pelouse, ne faites pas rouler le tracteur sur une longue distance. Pour franchir de grandes distances, utilisez un véhicule de transport.

Remarque : cet appareil n'est pas homologué pour circuler sur la voie publique.

Courtes distances

⚠ ***Danger***

Des objets peuvent être percutés et catapultés par le plateau de coupe et causer des dégâts.

- Arrêtez le plateau de coupe avant de faire rouler l'appareil.

Grandes distances

⚠ ***Attention***

Dégâts en cours de transport

Les moyens de transport utilisés (véhicule transporteur, rampe d'accès) doivent être appropriés à cette opération (voir leurs notices d'utilisation respectives). Arrimez l'appareil sur le véhicule pour l'empêcher de glisser.

Le carburant qui fuit pollue l'environenment

Ne transportez jamais l'appareil en position renversée.

- Préparez le véhicule de transport.
- Fixez la rampe d'accès contre le véhicule.
- Appareil au point mort, poussez-le à la main sur le plateau de chargement (appareils équipés d'un moteur hydrostatique ou d'un entraînement automatique : déverrouillez la boîte de transmission).
- Serrez le frein de stationnement.
- Calez-le pour qu'il ne puisse pas glisser.

Nettoyage/Maintenance

⚠ ***Danger***

Risque de blessures engendré par un démarrage involontaire du moteur

Protégez-vous contre le risque de blessures. Avantd'effectuer tous travaux sur ce véhicule

- *Arrêtez le moteur,*
- *Retirez la clé de contact,*
- *Serrez le frein de stationnement,*
- *Attendez que toutes les pièces mobiles se soient entièrement immobilisées et que le moteur ait refroidi.*
- *Sur le moteur, débranchez la cosse de la bougie pour empêcher un démarrage intempestif du moteur.*

Nettoyer

⚠ ***Attention***

N'utilisez pas de nettoyeur haute pression pour nettoyer.

Nettoyage de l'appareil

- Nettoyez l'appareil autant que possible après la tonte.
- Immobilisez l'appareil sur une surface dure et plane.
- Amenez le levier d'inversion du sens de roulage sur la position «F» ou «R» (selon le modèle).
- Serrez le frein de stationnement.

ℹ **Remarque**

En cas d'utilisation de l'appareil pour le service d'hiver, risque particulièrement élevée de rouille et de corrosion. Nettoyez l'appareil à fond après chaque utilisation.

Nettoyage du plateau de coupe

⚠ ***Danger***

Risque de blessures en raison des lames tranchantes

Veuillez porter des gants de travail.

Sur les appareils équipés de plusieurs outils de coupe, le mouvement d'un outil peut entraîner celui des autres. Nettoyez les outils de coupe prudemment.

⚠ ***Attention***

Endommagement du moteur

N'inclinez pas l'appareil à plus de 30°. L'essence pourrait affluer dans la chambre de combustion et endommager le moteur.

- Ramenez le plateau de coupe en position la plus haute.
- Nettoyez le compartiment de coupe avec une brosse, une balayette ou un chiffon.

Plateau de coupe avec buse de nettoyage (option)

Figure 23

Amenez l'appareil sur une surface plane et exempte d'éboulis, pierres, etc., puis actionnez le frein de stationnement.

1. Sur la buse de nettoyage, fixez un raccord rapide en vente habituelle dans le commerce.
2. Faites démarrer le moteur.
3. Abaissez le plateau de coupe puis enclenchez-le quelques minutes.
4. Désactivez le plateau de coupe et le moteur.
5. Retirez le flexible à eau.

Répétez-les opérations 1 à 5 avec la seconde buse de nettoyage (si présente).

Une fois les travaux de nettoyage terminés (opérations 1 à 5) :

- Remontez le plateau de coupe.
- Faites démarrer le moteur puis enclenchez le plateau de coupe pendant quelques minutes pour le faire sécher.

Nettoyer le bac de ramassage de l'herbe

ℹ **Remarque**

Voir la notice d'instructions à part intitulée «Bac de ramassage d'herbe».

- Retirez le bac de ramassage d'herbe, puis videz-le.
- Le bac de ramassage d'herbe est nettoyable avec un jet d'eau puissant débité par un tuyau d'arrosage de jardin.
- Faites bien sécher le bac de ramassage avant de le réutiliser.

Maintenance

Respectez les prescriptions de maintenance figurant dans le manuel du moteur. En fin de saison, confiez la vérification et la maintenance de votre appareil à un atelier spécialisé.

⚠ ***Attention***

L'huile moteur menace l'environnement

Après un changement d'huile, rapportez l'huile usagée à un centre de collecte ou à une entreprise de dépollution.

Les batteries menacent l'environnement

Les batteries usagées n'ont rien à faire dans la poubelle des déchets domestiques. Rapportez-les à votre revendeur ou à une entreprise de dépollution. Avant de mettre l'appareil à la ferraille, démontez sa batterie.

Utilisation d'un câble d'aide au démarrage

⚠ ***Danger***

Ne pontez jamais une batterie défectueuse ou gelée avec un câble d'aide au démarrage. Veillez à ce que les appareils et les cosses des câbles ne se touchent pas et que les circuits d'allumage sont éteints.

- Fixez le câble rouge d'aide au démarrage aux pôles plus (**+**) de la batterie déchargée et de la batterie de secours.
- Raccordez le câble noir d'aide au démarrage d'abord au pôle moins (**–**) de la batterie de secours. Raccordez l'autre extrémité du câble au châssis du bloc-moteur du tracteur, le plus loin possible de la batterie déchargée (son pôle moins est relié au châssis).

ℹ **Remarque**

Si la batterie de secours devait se trouver dans un véhicule, ne faites pas démarrer ce véhicule pendant la séquence de démarrage de secours.

- Faites démarrer le tracteur dont la batterie est déchargée et actionnez le frein de stationnement.
- Débranchez les câbles d'aide au démarrage dans l'ordre chronologique inverse.

Pression des pneus

⚠ ***Attention***

Ne gonflez jamais les pneus à une pression supérieure à la pression maximale admissible (voir les parois des pneus). Lorsque vous gonflez les pneus, ne vous tenez pas devant ou au dessus du pneu.

La pression de recommandées pour les pneus de service est la suivante :

avant : 0,9 bar
arrière : 0,9 bar

Une pression excessive réduit la durée de vie des pneus. Il faut contrôler la pression des pneus avant chaque déplacement.

Au bout de 2 à 5 heures de service

- Premier changement de l'huile moteur. Autres intervalles de changement : consultez le manuel du moteur. Pour vidanger, utilisez la rigole à huile ou le dispositif de vidange rapide (Figure 22) (option).

Tous les 2 mois

- Nécessaire seulement avec la batterie du type 2 : Versez de l'eau distillée dans les cellules de la batterie, jusqu'à ce qu'elle arrive 1 cm en dessous de l'orifice de remplissage.
- Par les nipples de graissage, injectez une graisse polyvalente dans les roulements des roues avant et/ou de l'essieu avant (selon le modèle).

Toutes les 50 heures de service

- Confiez à un atelier spécialisé l'enlèvement des salissures et résidus d'herbe déposés sur la boîte de vitesse de l'entraînement.

Suivant besoins

Recharge de la batterie

Si vous n'allez pas utiliser l'appareil pendant une période prolongée, nous recommandons de déposer la batterie de l'appareil et, avant de la remiser ainsi que pendant le remisage, de la mettre à la recharge tous les 2 mois et avant la remise en service.

ℹ **Remarque**

Veuillez respecter les consignes figurant dans la notice d'instructions de votre chargeur de batterie.

Changez le fusible

- Remplacez les fusibles défectueux par d'autres calibrés sur le même ampérage.

Une fois par saison

- Graissez les dents de l'engrenage de direction avec une graisse polyvalente.
- Huilez les articulations de la direction avec quelques gouttes d'huile légère.
- Huilez tous les points de rotation et paliers (manettes de commande, mécanisme de réglage en hauteur du plateau de coupe ...) avec quelques gouttes d'huile légère.
- Nettoyez la bougie puis réglez l'écart des électrodes ou changez la bougie. Voir le manuel du moteur.
- Demandez à un atelier spécialisé de graisser les axes arrière avec une graisse spéciale (hydrophobe).
- Faites affûter les lames dans un atelier spécialisé ou faites-les remplacer.

Remisage

⚠ ***Attention***

Risque de dégâts matériels sur l'appareil

Ne rangez l'appareil, dont le moteur a préalablement refroidi, que dans un local propre et sec. Si l'appareil doit rester remisé assez longtemps, pendant tout l'hiver par exemple, protégez-le dans tous les cas de la rouille.

En fin de saison ou si l'appareil doit rester plus d'un mois sans servir:

- nettoyez l'appareil et le bac de ramassage de l'herbe.
- Essuyez tous les pièces métalliques, pour les protéger de la rouille, à l'aide d'un chiffon huilé ou pulvérisez de l'huile en aérosol dessus.
- Rechargez la batterie avec un chargeur.

- Si vous remisez l'appareil pour l'hiver, déposez la batterie, rechargez-la puis rangez-la dans un endroit sec et frais (à l'abri du gel). Rechargez la batterie toutes les 4 à 6 semaines ainsi qu'avant de la remonter sur le tracteur.
- Vidangez le carburant (en plein air uniquement) et soumettez le moteur aux opérations de remisage telles que décrites dans le manuel du moteur.
- Gonflez les pneus conformément aux indications figurant sur leurs flancs. Si les pneus ne comportent pas d'indications, gonflez-les à une pression de 0,9 bar.
- Rangez l'appareil dans un local propre et sec.

Garantie

Dans chaque pays, les conditions de garantie en vigueur sont celles publiées par notre société ou par notre importateur.
Si pendant la durée de la garantie votre appareil présente des vices de matière ou de fabrication, la réparation est gratuite. En cas de garantie, veuillez vous adresser à votre revendeur ou à notre succursale la plus proche.

Informations sur le moteur

Le fabricant du moteur répond de tous les problèmes se référant à ce dernier (puissance, mesure de cette dernière, données techniques, garanties et service). Vous trouverez des informations plus détaillées dans le manuel d'accompagnement publié par le fabricant du moteur, à l'intention du propriétaire/de l'utilisateur du moteur.

Dérangements et remèdes

⚠ ***Danger***
Risque de blessures engendré par un démarrage involontaire du moteur
Protégez-vous contre le risque de blessures. avant de travailler sur cet appareil:
- *Arrêtez le moteur,*
- *Retirez la clé de contact,*
- *Serrez le frein de stationnement,*
- *Attendez que toutes les pièces mobiles se soient entièrement immobilisées ; le moteur doit avoir entièrement refroidi.*
- *Débranchez la cosse de la bougie du moteur pour empêcher tout démarrage intempestif de ce dernier.*

Les dérangements de votre appareil pendant son utilisation ont souvent des raisons simples qu'il vous faut connaître et que vous pourrez pour certaines supprimer vous-même. En cas de doute, votre atelier spécialisé vous prêtera volontiers assistance.

Problème	Cause possible	Remède
Le démarreur ne tourne pas.	Le système de coupure de sécurité a réagi.	Pour démarrer, prenez place sur le siège du conducteur, appuyez à fond sur la pédale de frein et/ou serrez le frein de stationnement. Sur les appareils à interrupteur ou levier PTO, désactivez le plateau de coupe. Sur les appareils équipés de l'éjection arrière, montez le bac de ramassage d'herbe ou le déflecteur.
	Batterie pas correctement raccordée.	Raccordez le câble rouge au pôle (+) de la batterie, et le câble noir au pôle (–) de la batterie.

Problème	Cause possible	Remède
Le démarreur ne tourne pas.	Batterie déchargée ou faible.	Contrôlez les niveaux de liquide dans la batterie. Le cas échéant, versez de l'eau distillée ; le niveau de l'eau doit arriver 1 cm en dessous de l'orifice de remplissage. Ensuite, mettez la batterie à la recharge.
	Fusible grillé.	Changez le fusible. S'il grille à nouveau, recherchez-en la cause (court-circuit généralement).
	Câble de masse mal fixé entre le moteur et le châssis.	Raccordez correctement le câble de masse.
Le démarreur tourne mais le moteur ne démarre pas.	Manette de starter et celle des gaz pas sur la bonne position.	Actionnez le starter. Amener la manette des gaz sur la position .
	Le carburant n'arrive pas au carburateur, réservoir de carburant vide.	Faire le plein de carburant.
	Bougie défectueuse ou encrassée.	Vérifier la bougie. Voir le manuel du moteur.
	Absence d'étincelle d'allumage.	Faire vérifier l'allumage dans un atelier spécialisé.
Le moteur fume.	Trop d'huile dans le moteur.	Eteignez immédiatement l'appareil. Vérifier le niveau d'huile moteur.
	Moteur défectueux.	Eteignez immédiatement l'appareil. Faites vérifier le moteur par un atelier spécialisé.
Fortes vibrations.	Arbre de coupe endommagé ou lame défectueuse.	Eteignez immédiatement l'appareil. Faire remplacer les pièces défectueuses dans un atelier spécialisé.
Le plateau de coupe n'éjecte pas d'herbe ou la coupe n'est pas régulière.	Le moteur tourne trop lentement.	Faire accélérer le moteur.
	Le tracteur roule trop vite.	Régler le moteur sur une plus basse vitesse.
	Lames de coupe émoussées.	Faire réaffûter ou remplacer les lames par un atelier spécialisé.
Le moteur tourne mais le plateau de coupe ne tond pas l'herbe.	Courroie trapézoïdale déchirée.	Faire remplacer la courroie trapézoïdale dans un atelier spécialisé.