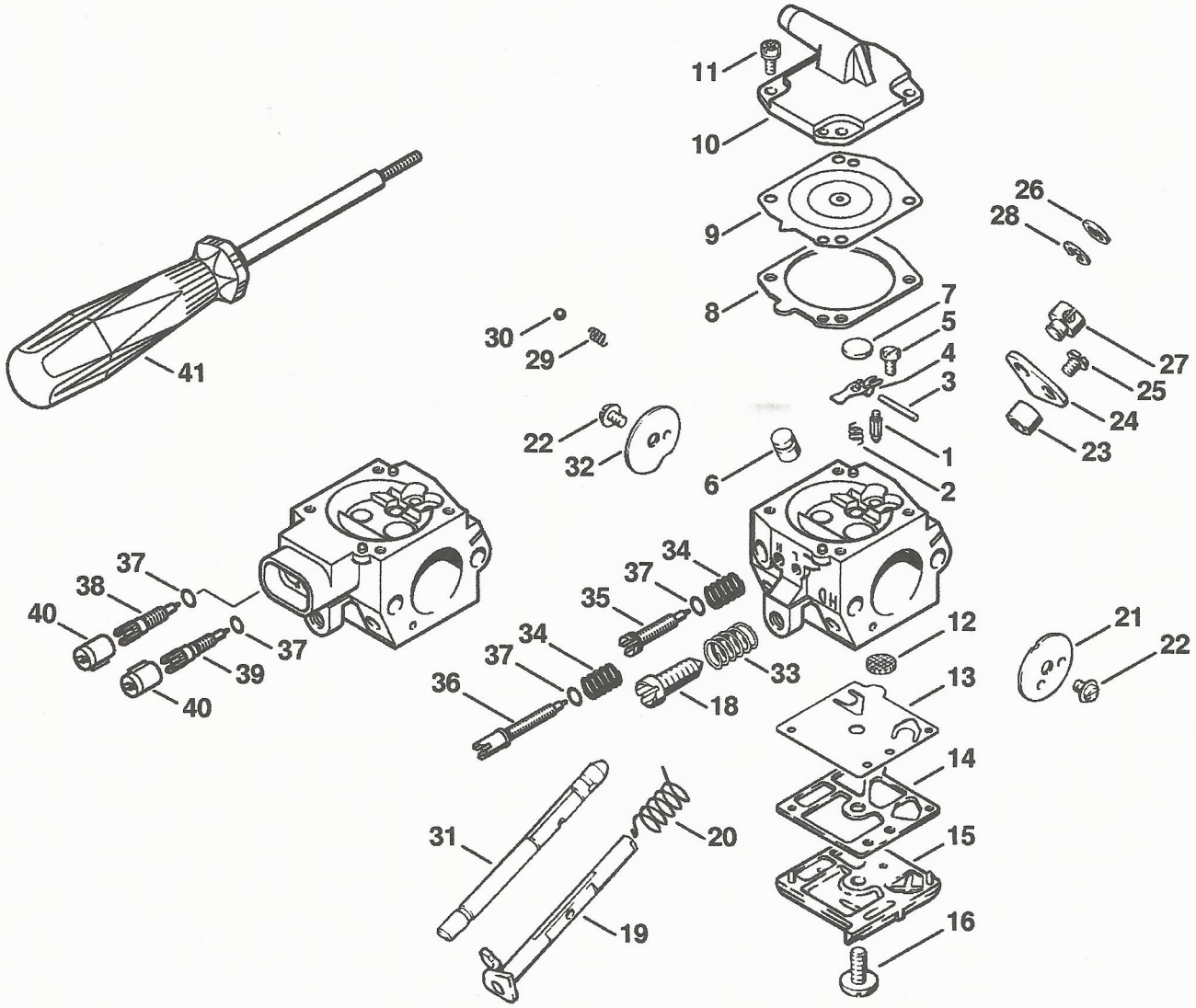
11
10
9
8
7
5
4
3
1
2
6
26
28
27
25
24
23
30
29
22
32
41
37
38
40
39
37
40
34
37
35
34
37
36
33
18
12
13
14
15
16
21
22
31
20
19
373ET002 SC