shindaiwa

PIECES DETACHEES

Débroussailleuses

www.mjardin.fr

DYB231 - C230
DYB232 - T230

P230
Tronçonneuse sur perche

AH230
Tailleuse de haies sur perche

CYLINDRE / SILENCIEUX DYB231/DYB232/C230/T230 toutes versions/P230/AH230

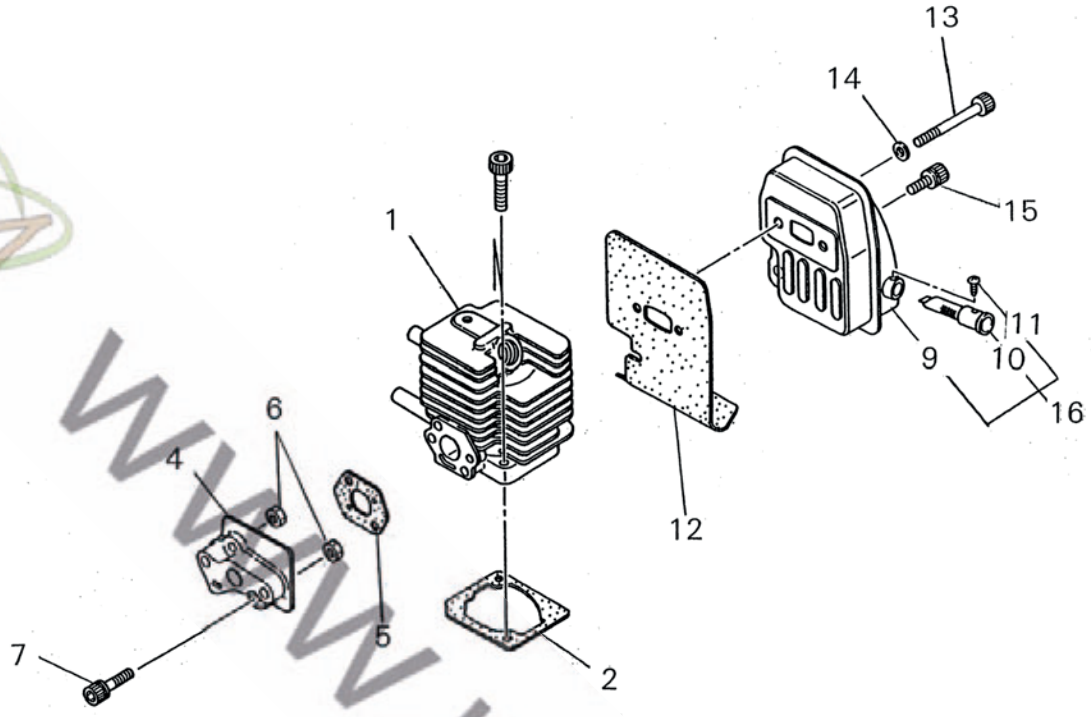

Repère	Désignation	Référence	Qté	
1	Cylindre	20016-12110	1	
2	Joint de cylindre	20016-12120	1	
4	Bride d'admission	20016-12210	1	
5	Joint d'admission	20016-12220	1	
6	Ecrou	01500-05041	2	
7	Vis	11022-05250	2	
16	Silencieux complet P/AH	70135-15100	1	
9	Silencieux nu P/AH	non détaillé	1	•
9	Silencieux nu DYB231/232/C230/T230	20018-15110	1	•
10	Pare-étincelles P/AH	70103-15150	1	•
11	Vis P/AH	01270-03062	1	•
12	Joint de silencieux	20016-15121	1	
13	Vis de silencieux	01020-05500	2	
14	Rondelle	01610-05080	2	
15	1xVis - Jeu de 10	10018-99910	*	

Repère	Désignation	Référence	Qté	

* Cette référence correspond à un jeu de plusieurs unités (quantité précisée dans la désignation), qui ne peut être détaillé.
Les points figurant dans la colonne de droite du tableau signalent les références contenues dans la pièce complète qui précède.

www.m-jardin.fr

CARTER DYB231/DYB232/C230/T230 toutes versions/P230/AH230

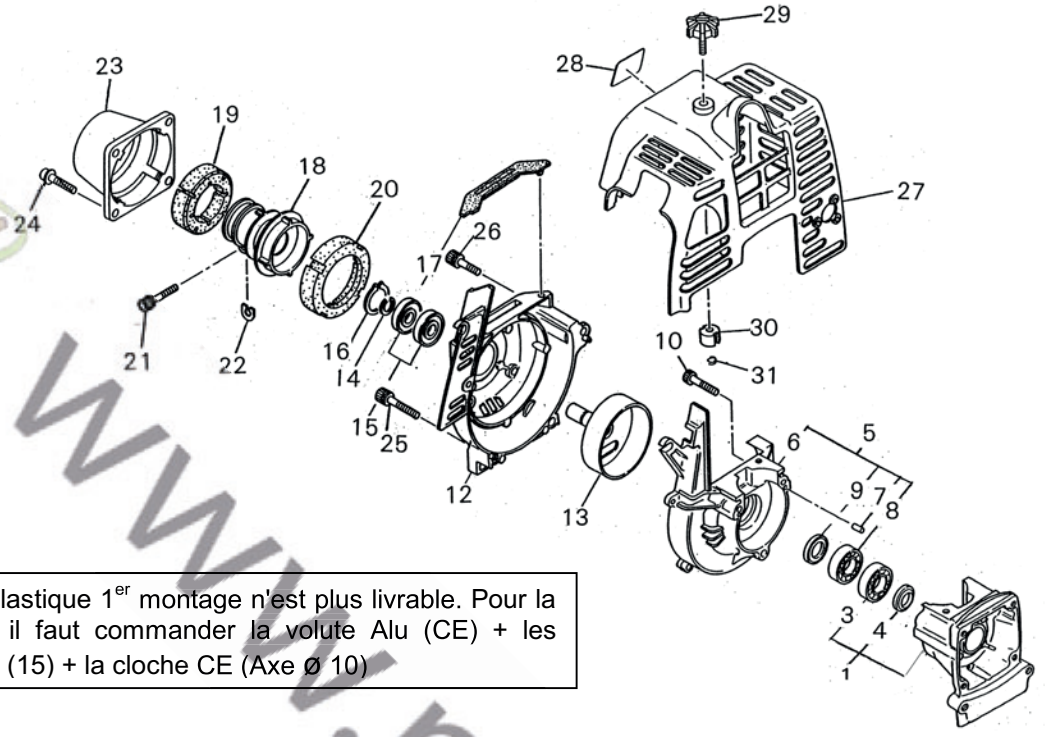

La volute plastique 1er montage n'est plus livrable. Pour la remplacer, il faut commander la volute Alu (CE) + les roulements (15) + la cloche CE (Axe ø 10)

Repère	Désignation	Référence	Qté	
1	Demi-carter sup. complet	20016-21100	1	
3	Roulement	12900-60010	1	•
4	Bague d'étanchéité	22150-21250	1	•
5	Demi-carter inf. complet	20016-21200	1	
6	Demi-carter inf. seul	non détaillé		
7	2xPion – Jeu de 10	10078-99910	*	
8	Roulement	12900-60010	1	•
9	1xBague – Jeu de 2	10001-99902	*	
10	3xVis – Jeu de 10	10004-99910	*	
12	Volute Alu (CE)	70140-31113	1	
13	Cloche (CE) – Axe ø 10	20087-31210	1	
13	Cloche – Axe ø 12	20016-31212	1	
14	Circlips	22000-13320	1	
15	Roulement	02002-06000	2	
16	Circlips	02432-26120	1	
17	Amortisseur	70140-31130	1	
18	Accouplement	20018-31410	1	
19	Silentbloc supérieur	20018-31420	1	
20	Silentbloc inférieur	20018-31430	1	
21	Vis	11023-05250	1	
22	Cale d'épaisseur	20018-31460	1	
23	Carter d'accouplement	70135-31470	1	
24	Vis	11022-05160	4	
25	Vis	11022-05350	2	
26	Vis	11022-05160	2	

Repère	Désignation	Référence	Qté	
27	Couvercle de cylindre	70140-32111	1	
28	Plaque de marque	62880-91010	1	
29	Boulon	20018-31251	1	
30	Isolant	20018-31260	1	
31	Clip	20018-31270	1	

* Cette référence correspond à un jeu de plusieurs unités (quantité précisée dans la désignation), qui ne peut être détaillé.
Les points figurant dans la colonne de droite du tableau signalent les références contenues dans la pièce complète qui précède.

www.mjardin.fr

VILEBREQUIN / EMBRAYAGE DYB 231/DYB232/C230/T230 toutes versions/P230/AH230

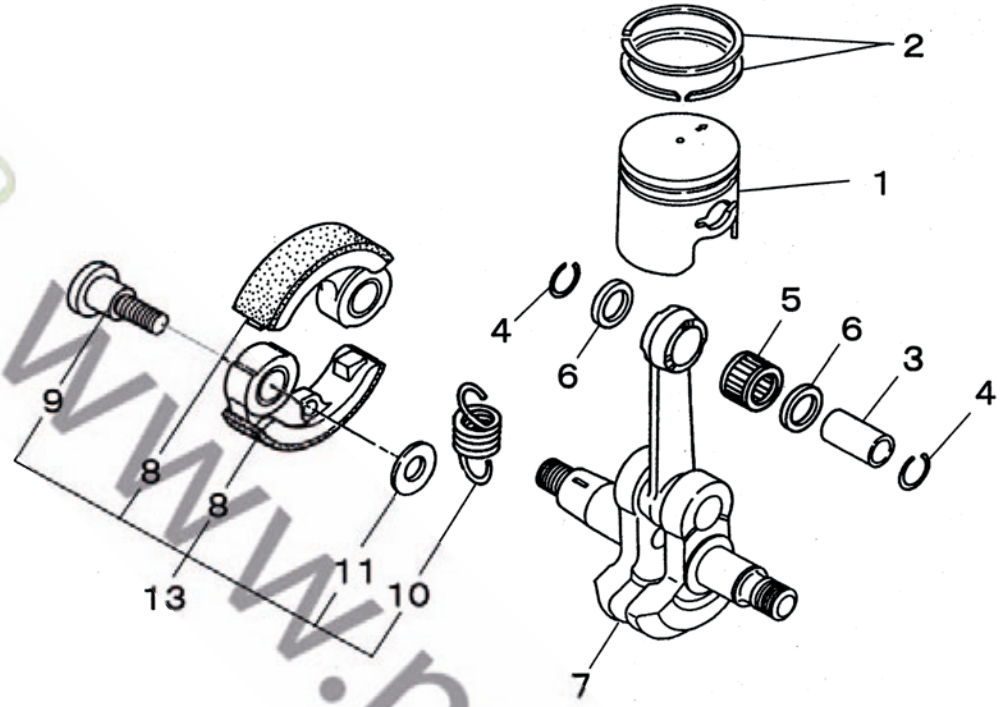

Repère	Désignation	Référence	Qté	
1	Piston	20075-41110	1	
2	Segment	20000-41210	2	
3	Axe	20016-41310	1	
4	Circlips	70030-41320	2	
5	Cage à aiguilles	20016-41330	1	
6	Rondelle de calage	20016-41340	2	
7	Vilebrequin complet CE	20016-42002	1	
13	Embrayage complet	20087-51101	1	
8	Masselotte d'embrayage	20035-51111	2	•
9	Vis de masselotte	20000-51212	2	•
10	Ressort	70140-51220	2	•
11	2xRondelle – Jeu de 10	10081-99910	*	

Repère	Désignation	Référence	Qté	

* Cette référence correspond à un jeu de plusieurs unités (quantité précisée dans la désignation), qui ne peut être détaillé.
Les points figurant dans la colonne de droite du tableau signalent les références contenues dans la pièce complète qui précède.

www.mr-jardin.fr

ALLUMAGE DYB 231/DYB232/C230/T230 toutes versions/P230/AH230

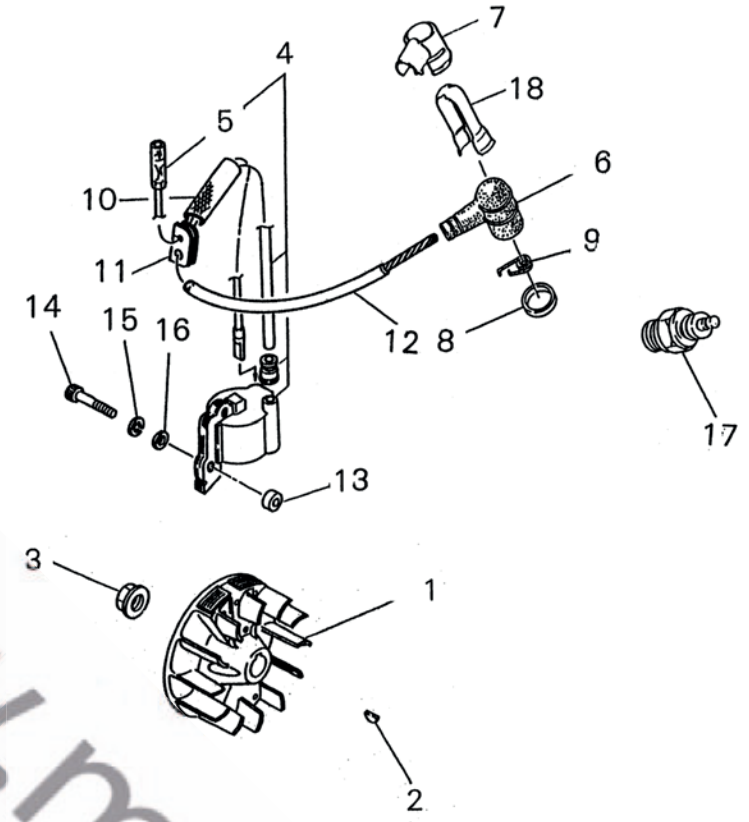

Repère	Désignation	Référence	Qté	
1	Rotor	20016-71200	1	
2	Clavette de rotor	02403-03100	1	
3	Ecrou de rotor	20035-71220	1	
4	Bobine d'allumage	20016-71600	1	
5	Câble d'arrêt moteur	20016-71640	1	•
6	Capuchon de bougie	20010-72220	1	
7	Protecteur de bougie	20000-72241	1	
8	Anneau	20000-72250	1	
9	Ressort	20000-72230	1	
10	Gaine	20016-71651	1	
11	Passe-fil	20010-72110	1	
12	Gaine	20016-71660	1	
13	Isolant	70030-71620	2	
14	Vis de bobine	01020-04260	2	
15	Rondelle	01600-04101	2	
16	Rondelle	01613-04080	2	
17	Bougie NGK	BMR6A	1	
18	Ecran HT	70180-72260	1	
Pièces 7,8,18 : pas pour DYB231/232 non CE				

Repère	Désignation	Référence	Qté	

* Cette référence correspond à un jeu de plusieurs unités (quantité précisée dans la désignation), qui ne peut être détaillé.
Les points figurant dans la colonne de droite du tableau signalent les références contenues dans la pièce complète qui précède.

www.m-jardin.fr

LANCEUR DYB 231/DYB232/C230/T230 toutes versions/P230/AH230

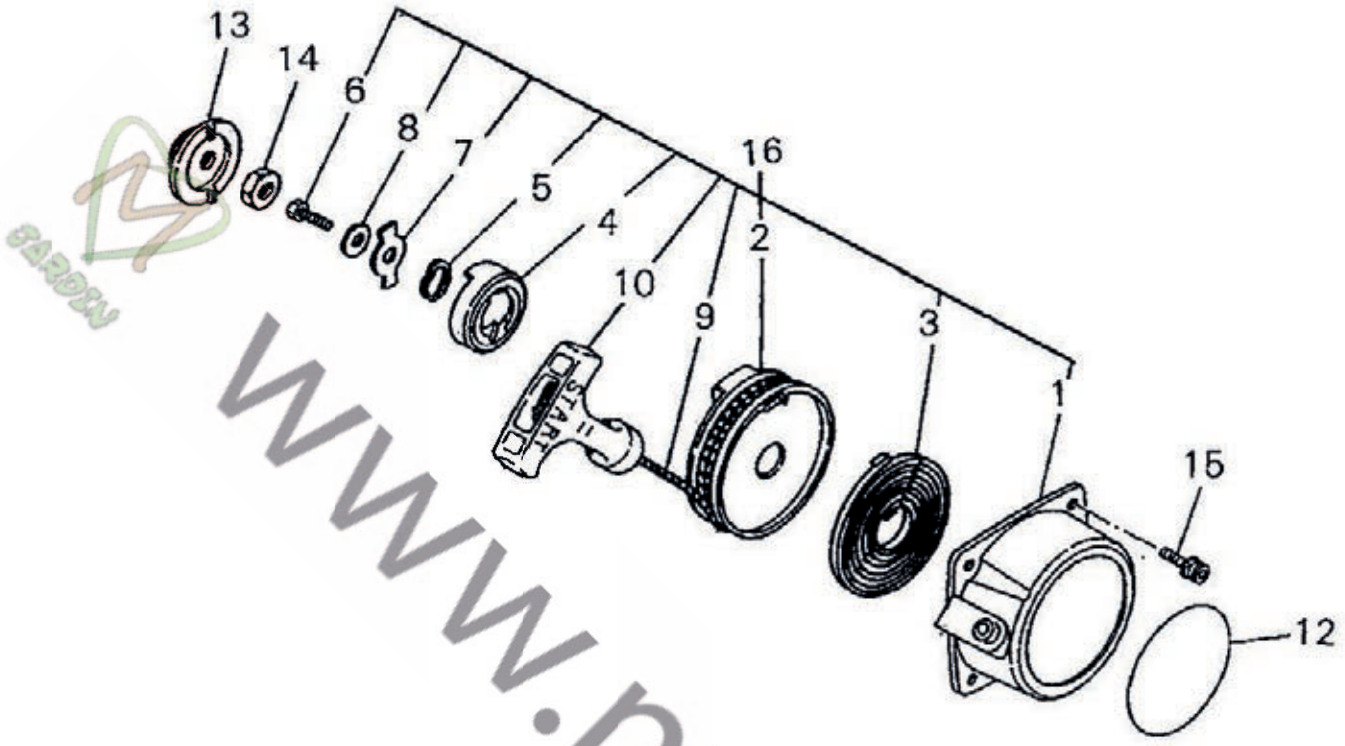

Repère	Désignation	Référence	Qté	
16	Lanceur complet	72933-75101	1	
1	Carter de lanceur	70064-75110	1	•
2	Poulie de lanceur	72933-75120	1	•
3	Ressort de lanceur	70064-75130	1	•
4	Entraîneur dent de loup	72933-75140	1	•
5	Rondelle-ressort	70064-75150	1	•
6	Vis	72933-75160	1	•
7	Cliquet de friction	72933-75170	1	•
8	Rondelle	72933-75180	1	•
9	Corde de lanceur	YB10030/M	1	•
10	Poignée de lanceur	72933-75210	1	•
12	Plaque de marque	70117-75311	1	
13	Entraîneur	70064-75310	1	
14	Ecrou	01511-08051	1	
15	4xVis – Jeu de 10	10034-99910	*	

Repère	Désignation	Référence	Qté	

* Cette référence correspond à un jeu de plusieurs unités (quantité précisée dans la désignation), qui ne peut être détaillé.
Les points figurant dans la colonne de droite du tableau signalent les références contenues dans la pièce complète qui précède.

www.m-jardin.fr

CARBURATEUR DYB231/DYB232/C230/T230
toutes versions

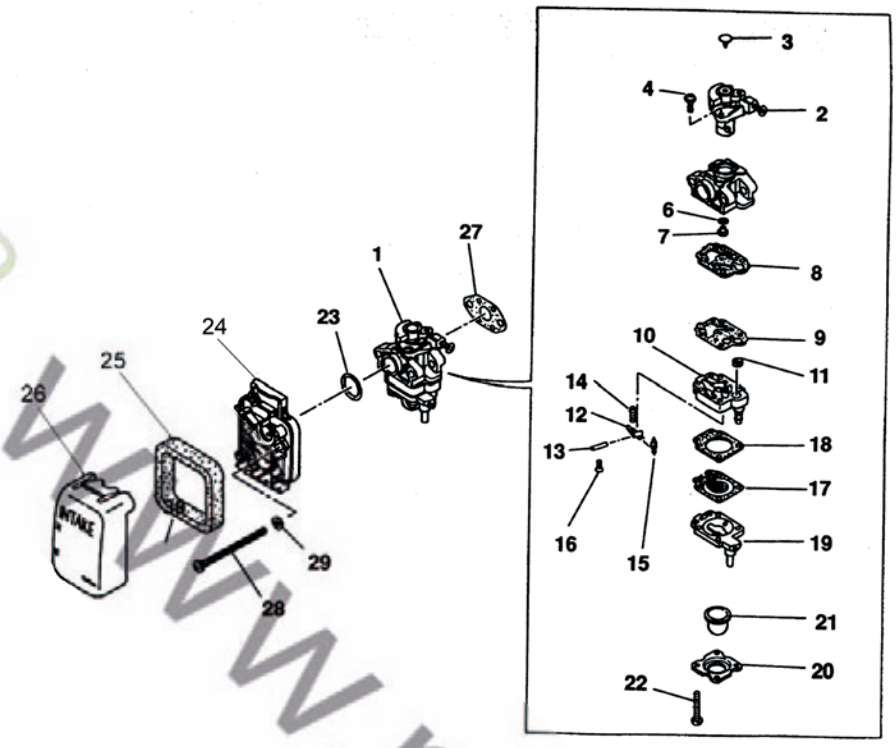

Repère	Désignation	Référence	Qté	
1	Carburateur	WYL19	1	
2	Couvercle	20016-81180	1	•
3	Obturateur	22154-81270	1	•
4	Vis	70064-81290	2	•
6	Joint - Voir 31			
7	Gicleur	20016-81230	1	•
8	Joint - Voir 30 ou 31			
9	Membrane - Voir 30 ou 31			
10	Corps de pompe	20016-81410	1	•
11	Tamis - Voir 31			
12	Levier - Voir 31			
13	Axe - Voir 31			
14	Ressort	20016-81270	1	•
15	Pointeau - Voir 31			
16	Vis	20016-81450	1	•
17	Membrane - Voir 30 ou 31			
18	Joint - Voir 30			
19	Pompe	20016-81420	1	•
20	Couvercle de pompe	20016-81510	1	•
21	Poire de commande	188 11	1	•
22	Vis	20016-81140	4	•
23	Joint - Voir 31			
24	Corps de filtre non CE	20016-81711	1	
24	Corps de filtre CE	70140-81710	1	
25	Filtre " évidé " non CE	70064-82210	1	

Repère	Désignation	Référence	Qté	
25	Filtre plein CE	20018-81750	1	
26	Couvercle non CE	20016-81794	1	
26	Couvercle CE	70170-81760	1	
27	Joint - Voir 31			
28	Vis	11203-05658	2	
29	2xRondelle – Jeu de 10	10077-99910	*	
30	Jeu de joints & membranes (pièces 8,9,17,18)	D11WYL		
31	Kit de réparation (pièces 6,8,9,11,12,13,15, 17,23,27)	K20WYL		

* Cette référence correspond à un jeu de plusieurs unités (quantité précisée dans la désignation), qui ne peut être détaillé.
Les points figurant dans la colonne de droite du tableau signalent les références contenues dans la pièce complète qui précède.

www.pradin.fr

CARBURATEUR P230/AH230

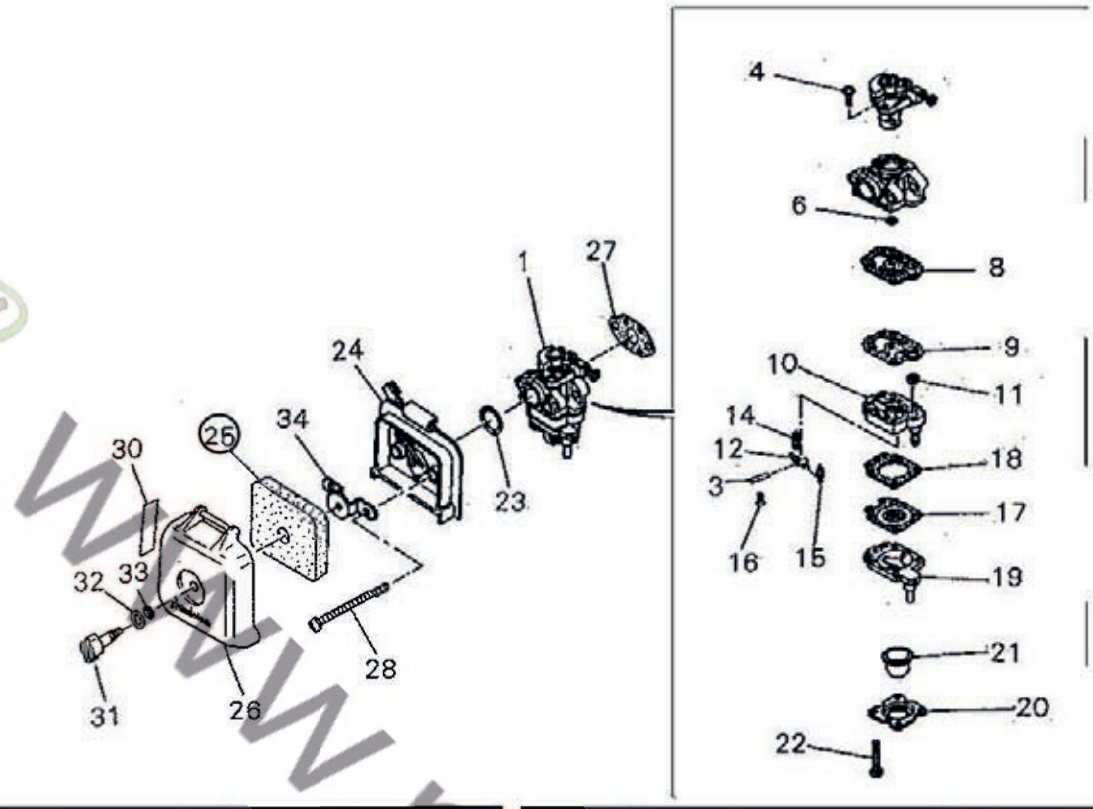

Repère	Désignation	Référence	Qté	
1	Carburateur complet	WYL26	1	
4	Vis maintien boisseau	70064-81290	2	•
6	Joint - Voir 35			
8	Joint de pompe - Voir 35			
9	Membrane pompe - Voir 35			
10	Corps de pompe	20016-81410	1	•
11	Tamis - Voir 35			
12	Levier de pointeau - Voir 35			
13	Axe de levier - Voir 35			
14	Ressort de pointeau	20016-81270	1	•
15	Pointeau - Voir 35			
16	Vis	20016-81450	1	•
17	Membrane de niveau - Voir 35			
18	joint de cuve	92 359	1	•
19	Corps de pompe manuel	20016-81420	1	•
20	Couvercle	20016-81510	1	•
21	Poire d' amorçage	188 11	1	•
22	Vise	20016-81140	4	•
23	Joint - Voir 35			
24	Corps de filtre	70140-81710	1	
25	Filtre Mousse AM	20018-81750	1	
26	Couvercle de filtre	70140-81760	1	
27	Joint d'admission -	20016-81530		
28	Vis	70140-81810	2	
30	Etiquette	19404-00008	1	

Repère	Désignation	Référence	Qté	
31	Bouton de filtre	20115-81780	1	
32	Joint	22100-82430	1	
33	Rondelle	20024-81790	1	
34	Etrier	20018-81721	1	
35	Kit de réparation : comprend les pièces 6,8,9,11,12,13,15,17,23,27	K20W YL		
25	Filtres tamis NR	60023-98031		

* Cette référence correspond à un jeu de plusieurs unités (quantité précisée dans la désignation), qui ne peut être détaillé.
Les points figurant dans la colonne de droite du tableau signalent les références contenues dans la pièce complète qui précède.

www.mjardin.fr

RESERVOIR DYB231 CE/DYB232 CE/C230/T230 P230/AH230

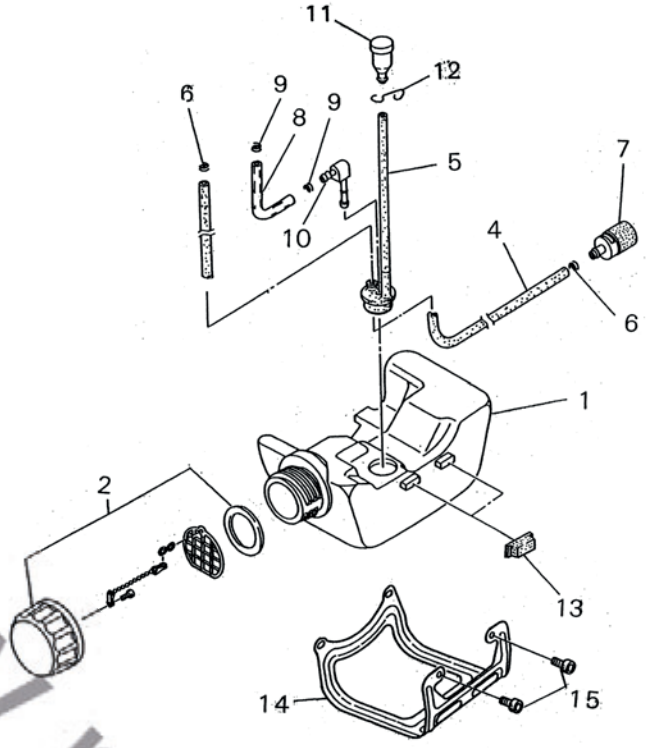

Repère	Désignation	Référence	Qté		Repère	Désignation	Référence	Qté	
1	Réservoir carburant	20016-85112	1						
2	Bouchon + joint	70168-85201	1						
4	Tuyau de crépine	70064-85311	1						
5	Manchon	20089-85350	1						
6	Clip	20020-85540	2						
7	Crépine	20016-85400	1						
8	Tuyau d'alimentation	20089-83310	2						
9	Clip	20020-85440	1						
10	Raccord angulaire	20087-85340	1						
11	Clapet d'aération	20035-85522	1						
12	Agrafe	20016-12310	1						
13	Silentbloc	20024-86120	4						
14	Protecteur de réservoir	70135-86130	1						
15	2xVis – Jeu de 10	10026-99910	*						

* Cette référence correspond à un jeu de plusieurs unités (quantité précisée dans la désignation), qui ne peut être détaillé.
Les points figurant dans la colonne de droite du tableau signalent les références contenues dans la pièce complète qui précède.

www.m-jardin.fr

RESERVOIR DYB231 NON CE/ DYB232 NON CE/C230/T230

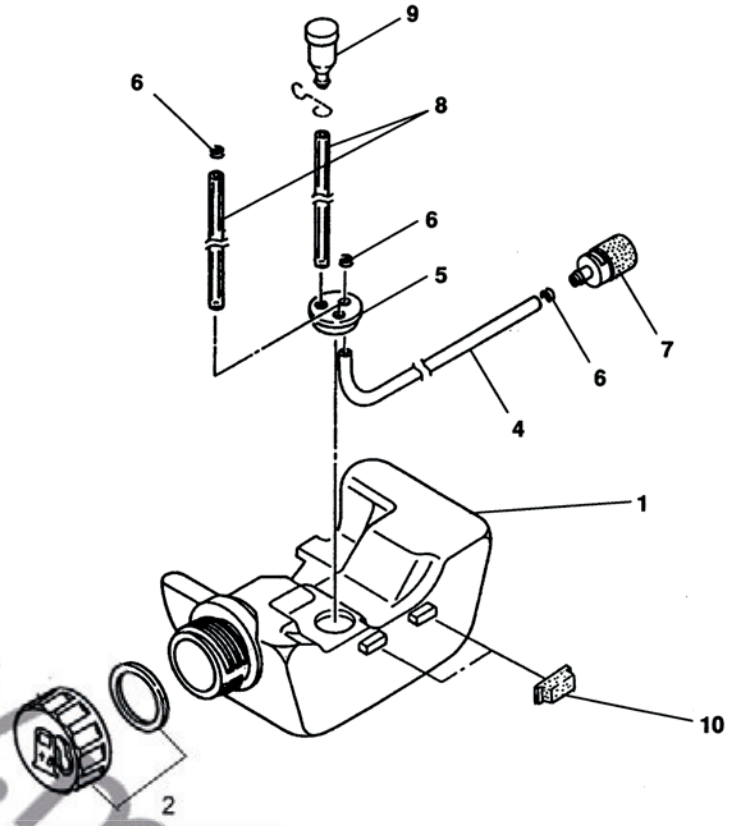

Repère	Désignation	Référence	Qté	
	Réservoir complet	20016-85001	1	
1	Réservoir seul	20016-85112	1	•
2	Bouchon + joint	70043-85200	1	•
4	Tuyau de crépine	70064-85311	1	•
5	Douille	20018-85350	1	•
6	Clip	20020-85540	3	•
7	Crépine	20016-85400	1	•
8	Tuyau	20035-83310	2	•
9	Clapet	20035-85522	1	•
10	Protecteur	20024-86120	4	

Repère	Désignation	Référence	Qté	

* Cette référence correspond à un jeu de plusieurs unités (quantité précisée dans la désignation), qui ne peut être détaillé.
Les points figurant dans la colonne de droite du tableau signalent les références contenues dans la pièce complète qui précède.

www.mr-jardin.fr

BOITIER REDUCTEUR P230

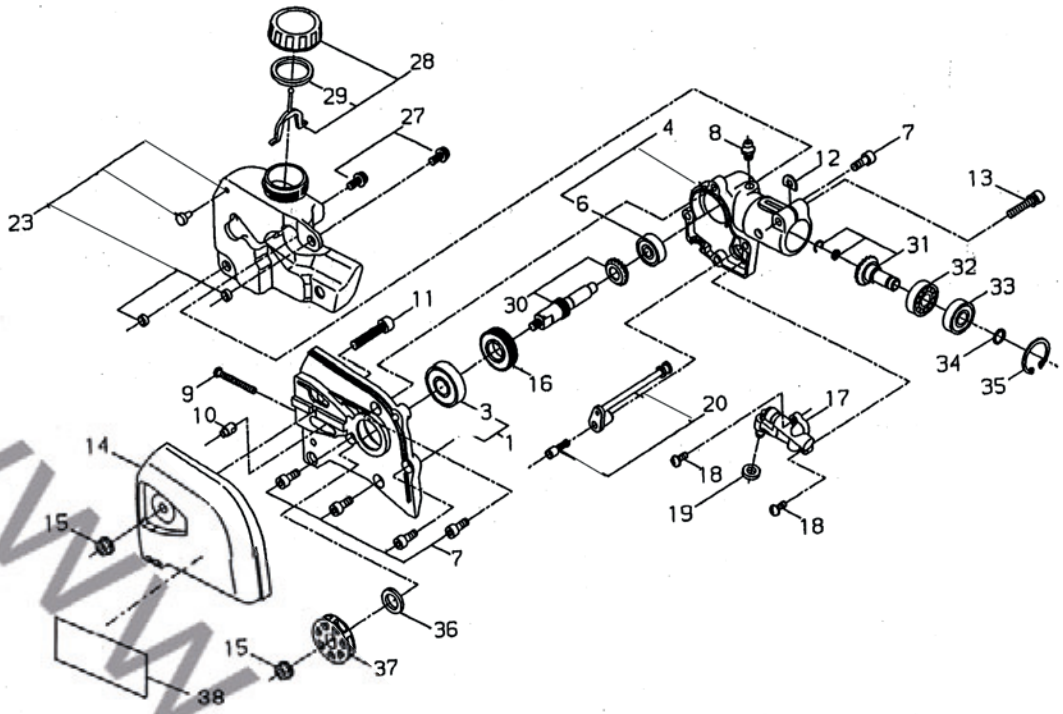

Repère	Désignation	Référence	Qté	
1	Demi-carter G a/c roulement	63880-61312	1	
3	Roulement seul	02006-06001	1	•
4	Demi-carter D a/c roulement	63880-61331	1	
6	Roulement seul	02002-00627	1	•
7	5xVis – Jeu de 10	10018-99910	*	
8	Graisseur	20870-61640	1	
9	Vis de tension de chaîne	11260-04351	1	
10	Doigt de tension	17110-04000	1	
11	Vis de couvercle pignon	01020-06300	1	
12	Cale d'épaisseur	22000-13420	1	
13	Vis	11023-05250	1	
14	Couvercle de pignon	63880-61350	1	
15	Ecrou de couvercle	11526-06100	2	
16	Vis sans fin	63880-62310	1	
17	Pompe à huile complète	22156-55200	1	
18	2xVis – Jeu de 10	10049-99910	*	
19	Joint de pompe à huile	63880-62320	1	
20	Tuyau huile + crépine	63880-62330	1	
23	Réservoir d'huile complet	63880-62360	1	
27	Vis	11207-05120	2	
28	Bouchon complet	63880-62391	1	
30	Arbre de sortie	63880-63010	1	
31	Pignon d'attaque	63880-63020	1	
32	Roulement	02000-00609	1	
33	Roulement	02002-00609	1	

Repère	Désignation	Référence	Qté	
34	Circlips	22420-13350	1	
35	Circlips	02432-24120	1	
36	Bague	15401-11009	1	
37	Pignon de chaîne	12032-07102	1	
38	Autocollant	19402-00172	1	

* Cette référence correspond à un jeu de plusieurs unités (quantité précisée dans la désignation), qui ne peut être détaillé.
Les points figurant dans la colonne de droite du tableau signalent les références contenues dans la pièce complète qui précède.

www.m-jardin.fr

TUBE DE TRANSMISSION DYB232 CE/T230

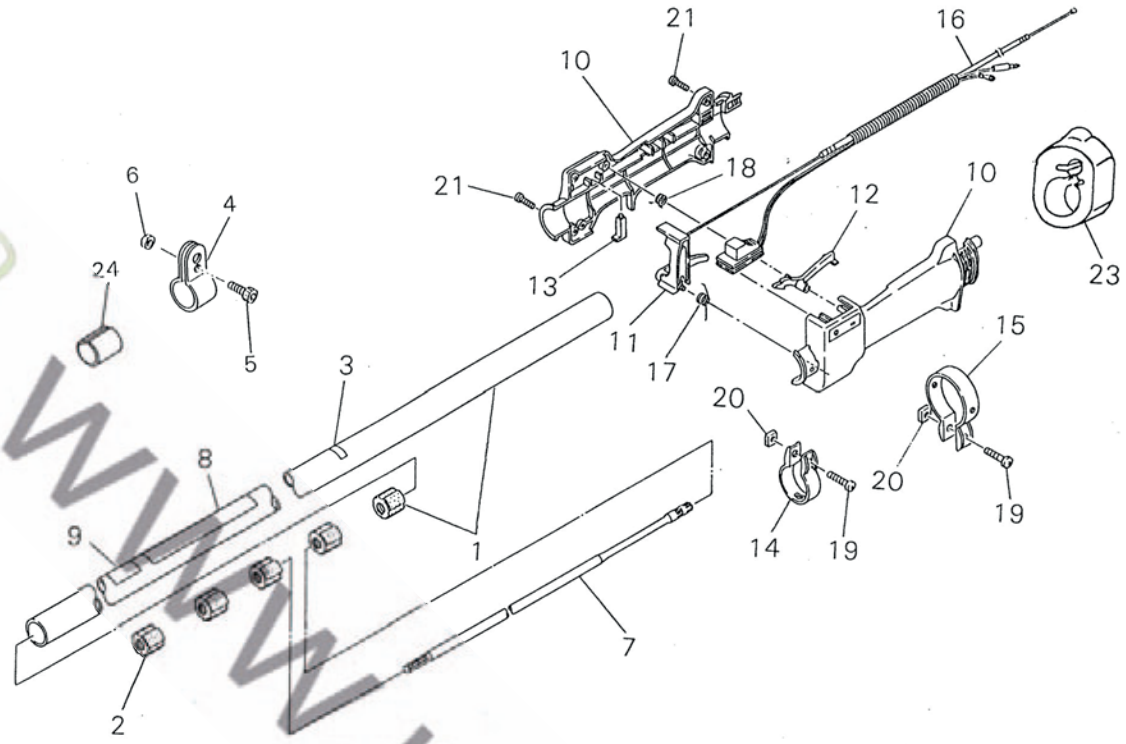

Repère	Désignation	Référence	Qté	
1	Tube + manchons	72432-12100	1	
2	Manchon seul	22035-15120	5	•
3	Autocollant	72047-12150	1	
4	Crochet	22410-12210	1	
5	1xVis – Jeu de 10	10018-99910	*	
6	Ecrou	01500-05041	1	
7	Arbre d'entraînement	22070-12410	1	
8	Autocollant	19422-00010	1	
9	Autocollant	19402-00084	1	
	Commande d'accélérateur complète	72510-12702	1	
10	Jeu de 2 coques	72511-12800	1	•
11	Levier d'accélérateur	72430-12730	1	•
12	Gâchette de sécurité	72430-12740	1	•
13	Bouton demi-gaz	72451-14550	1	•
14	Collier	72451-14560	1	•
15	Collier	72430-12750	1	•
16	Câble de gaz complet	72510-12762	1	•
17	Ressort	72451-14580	1	•
18	Ressort	72451-14590	1	•
19	Vis	11203-06200	2	•
20	Ecrou	72451-14610	2	•
21	Vis	72451-14620	4	•
23	Anneau	72511-12190	1	
24	Entretoise	22036-14130	1	

Repère	Désignation	Référence	Qté	

* Cette référence correspond à un jeu de plusieurs unités (quantité précisée dans la désignation), qui ne peut être détaillé.
Les points figurant dans la colonne de droite du tableau signalent les références contenues dans la pièce complète qui précède.

www.my-jardin.fr

TUBE DE TRANSMISSION P230

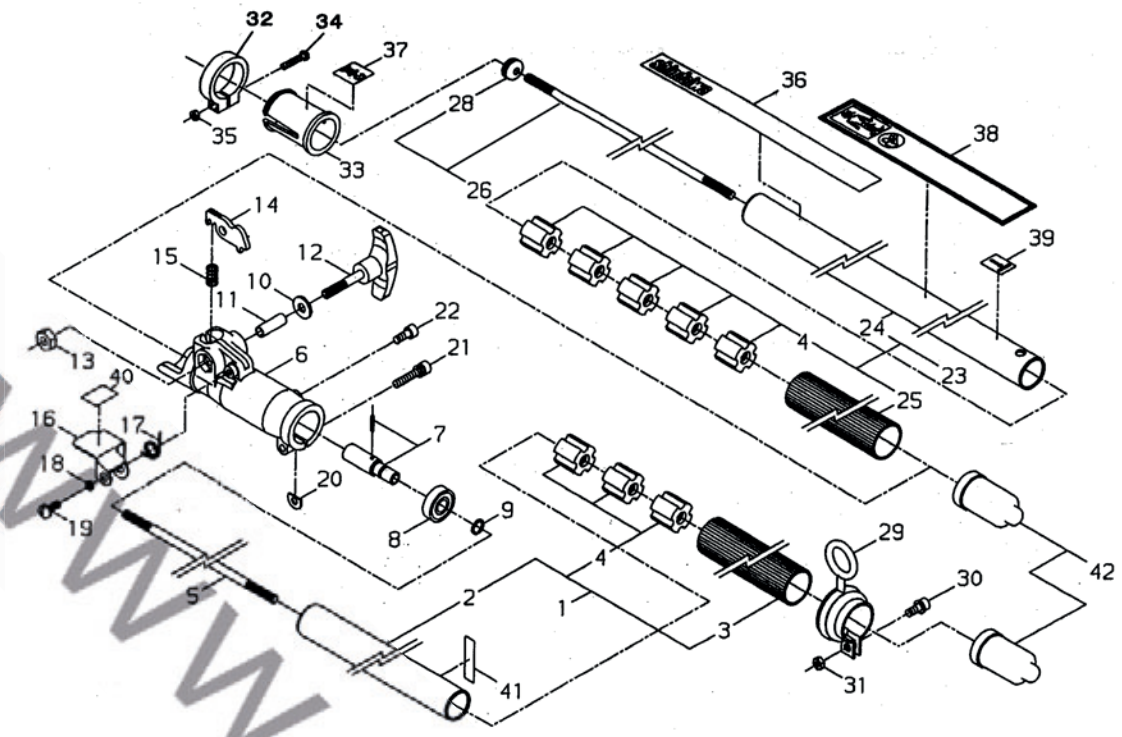

Repère	Désignation	Référence	Qté	
1	Tube inférieur complet	63880-64310	1	
2	Tube inférieur seul	non détaillé	1	•
3	Poignée	63880-64330	1	•
4	Palier	22035-12120	8	•
5	Arbre de transmission	63880-64340	1	
6	Carter d'accouplement	37000-62220	1	
7	Manchon d'accouplement	63880-64360	1	
8	Roulement	02002-00609	1	
9	Circlips	22420-13350	1	
10	Rondelle	72030-14130	1	
11	Entretoise	17901-06220	1	
12	Poignée de serrage	63880-64380	1	
13	Ecrou	63880-64410	1	
14	Cliquet de verrouillage	37000-62310	1	
15	Ressort	17500-06001	1	
16	Protecteur de cliquet	37000-62340	1	
17	Ressort	17520-12400	1	
18	Bague	15401-00004	1	
19	Vis	11207-05120	1	
20	Cale d'épaisseur	22000-13420	1	
21	Vis	11023-05250	1	
22	Vis – Jeu de 10	10018-99910	1	
23	Tube supérieur complet	63880-64431	1	
24	Tube supérieur seul	non détaillé	1	•
25	Poignée	63880-64450	1	•

Repère	Désignation	Référence	Qté	
26	Arbre + anneau	63880-64460	1	
28	Anneau seul	15250-10100	1	•
29	Anneau de suspension	22017-12210	1	
30	1xVis – Jeu de 10	10018-99910	*	
31	Ecrou	01500-05041	1	
32	Collier	33008-62311	1	
33	Douille	33008-62321	1	
34	Vis	11203-04160	1	
35	Ecrou	01500-04031	1	
36	Autocollant	19420-00049	1	
37	Autocollant	19402-00175	1	
38	Autocollant	19402-00176	1	
39	Autocollant	19401-00169	1	
40	Autocollant	19401-00168	1	
41	Autocollant	72005-12140	1	
42	Embout de protection	20891-98180	2	

* Cette référence correspond à un jeu de plusieurs unités (quantité précisée dans la désignation), qui ne peut être détaillé.
Les points figurant dans la colonne de droite du tableau signalent les références contenues dans la pièce complète qui précède.

www.mybardin.fr

REDUCTEUR DYB231/DYB232
toutes versions/C230/T230

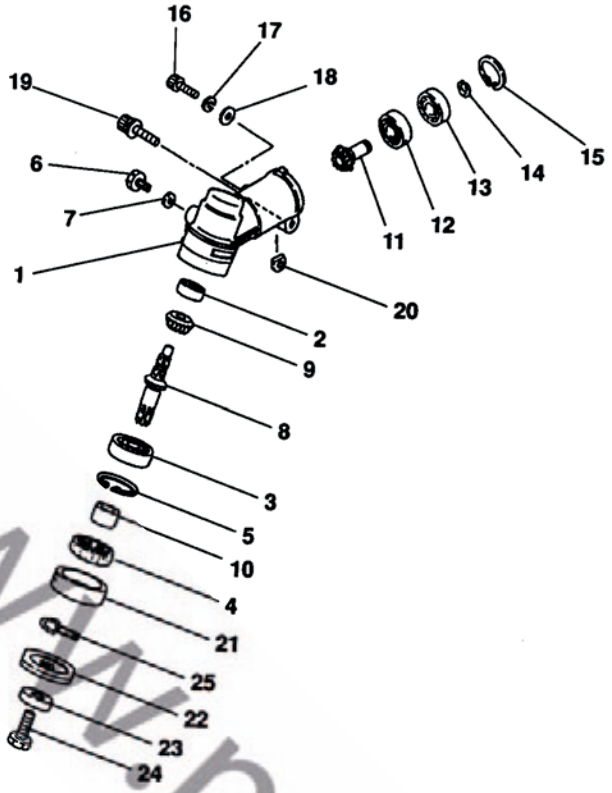

Repère	Désignation	Référence	Qté	
	Réducteur	22410-13011	1	•
1	Carter	22035-13112	1	••
2	Roulement	02006-00626	1	••
3	Roulement	02000-06000	1	••
4	Bague d'étanchéité	22035-13140	1	••
5	Circlips	02432-26120	1	••
6	Vis	01014-06100	1	••
7	Joint	22000-13410	1	••
8	Arbre	22410-13210	1	••
9	Pignon	22035-13220	1	••
10	Bague	22035-13230	1	••
11	Pignon	22035-13391	1	••
12	Roulement	02000-00608	1	••
13	Roulement	02002-00608	1	••
14	Circlips	22035-13340	1	••
15	Circlips	02432-22100	1	••
16	1xVis – Jeu de 10	10018-99910	*	
17	Rondelle	01600-05131	1	••
18	1xRondelle – Jeu de 10	10077-99910	*	
19	Vis	11023-05250	1	••
20	Entretoise	22000-13420	1	••
21	Flasque A	22035-13242	1	•
22	Flasque B	22410-13251	1	•
23	Protecteur	22035-13290	1	•
24	Vis	22035-13271	1	•

Repère	Désignation	Référence	Qté	
25	Goupille	22410-13530	1	•

* Cette référence correspond à un jeu de plusieurs unités (quantité précisée dans la désignation), qui ne peut être détaillé.
Les points figurant dans la colonne de droite du tableau signalent les références contenues dans la pièce complète qui précède.

www.m-jardin.fr

DISPOSITIF DE COUPE AH230

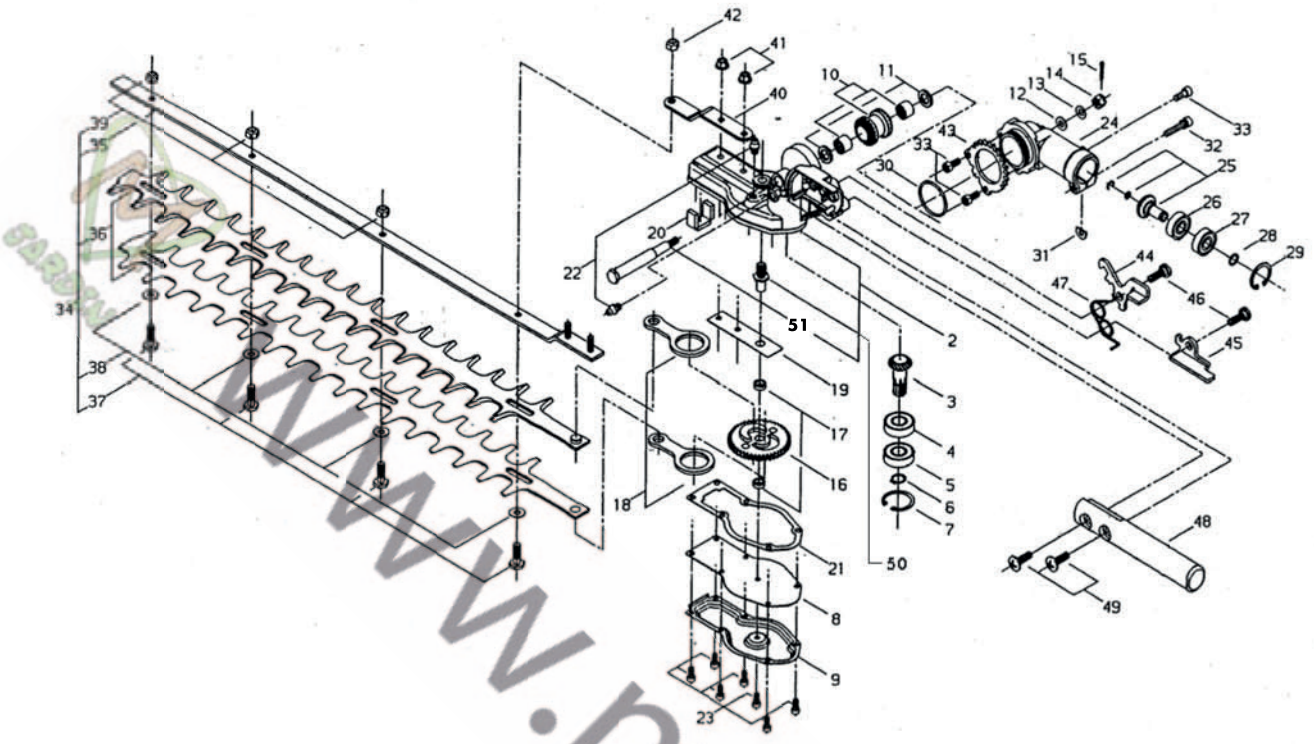

Repère	Désignation	Référence	Qté	
2	Carter	63840-61111	1	
3	Arbre	63840-61330	1	
4	Roulement	02000-06001	1	
5	Roulement	02002-06001	1	
6	Circlips	02430-12100	1	
7	Circlips	02432-28120	1	
8	Flasque	68120-61120	1	
9	Couvercle	63840-61340	1	
10	Pignon	63840-61350	1	
11	Bague	15401-11010	2	
12	Rondelle	01613-06100	1	
13	Rondelle-frein	20024-81790	1	
14	Ecrou	63840-61370	1	
15	Goupille	02421-16150	1	
16	Excentrique	68120-61130	1	
17	Bague	15401-10025	2	
18	Biellette	68120-61170	2	
19	Plaque	68120-61330	1	
20	Joint	68120-61340	1	
21	Joint	68120-61351	1	
22	Graisseur	20870-61640	2	
23	Vis	11022-04100	7	
24	Boîtier réducteur	63840-63310	1	
25	Pignon	63840-63320	1	
26	Roulement	02000-00609	1	

Repère	Désignation	Référence	Qté	
27	Roulement	02002-00609	1	
28	Circlips	22420-13350	1	
29	Circlips	02432-24120	1	
30	Joint torique	02304-03150	1	
31	Cale d'épaisseur	22000-13420	1	
32	Vis	11023-05250	1	
33	3xVis – Jeu de 10	10018-99910	*	
34	Dispositif coupe 2x17 dents	68120-62010	1	
35	Guide-lame	18501-50000	1	•
36	Lame seule 17 dents non chromée	18500-50100	2	•
36	Lame seule chromée	18500-50102	2	
37	Vis	20870-62110	4	•
38	Rondelle	20870-62131	4	•
39	Ecrou	22011-97840	3	•
40	Equerre – épaisseur 3 mm	68120-62331	1	
41	Ecrou	11526-05212	2	
42	Ecrou	22011-97840	1	
43	Crémaillère de réglage	63840-66310	1	
44	Cliquet	63840-66320	1	
45	Blocage de cliquet	63840-66330	1	
46	Axe	22106-71441	2	
47	Ressort	17520-18601	1	
48	Levier de réglage	63840-66350	1	
49	Vis	01215-06208	2	
50	Arbre	68120-61320	1	
51	Axe	63840-61320	1	

* Cette référence correspond à un jeu de plusieurs unités (quantité précisée dans la désignation), qui ne peut être détaillé.
Les points figurant dans la colonne de droite du tableau signalent les références contenues dans la pièce complète qui précède.

www.mjardin.fr

TUBE DE TRANSMISSION AH230

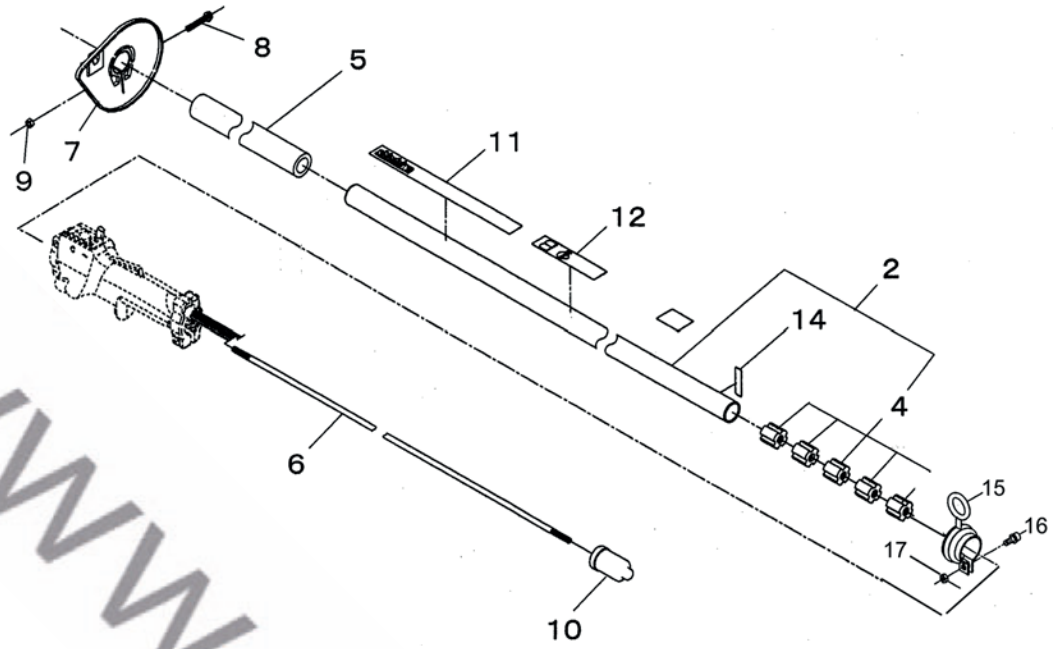

Repère	Désignation	Référence	Qté	
2	Tube L 149,5 x ø 2,4 + manchons	72432-12100	1	
4	Manchon	22035-12120	5	•
5	Poignée	63840-64331	1	
6	Arbre de transmission	22070-12410	1	
7	Protecteur de main	63840-64340	1	
8	Vis	11207-05300	1	
9	Ecrou	01500-05041	1	
10	Embout de protection	20891-98180	1	
11	Autocollant	19420-00049	1	
12	Autocollant	19402-00176	1	
14	Autocollant	72005-12140	1	
15	Anneau de suspension	22017-12210	1	
16	1xVis – Jeu de 10	10018-99910	*	
17	Ecrou	01500-05041	1	

Repère	Désignation	Référence	Qté	

* Cette référence correspond à un jeu de plusieurs unités (quantité précisée dans la désignation), qui ne peut être détaillé.
Les points figurant dans la colonne de droite du tableau signalent les références contenues dans la pièce complète qui précède.

www.m-jardin.fr

POIGNEE DE COMMANDE P230/AH230

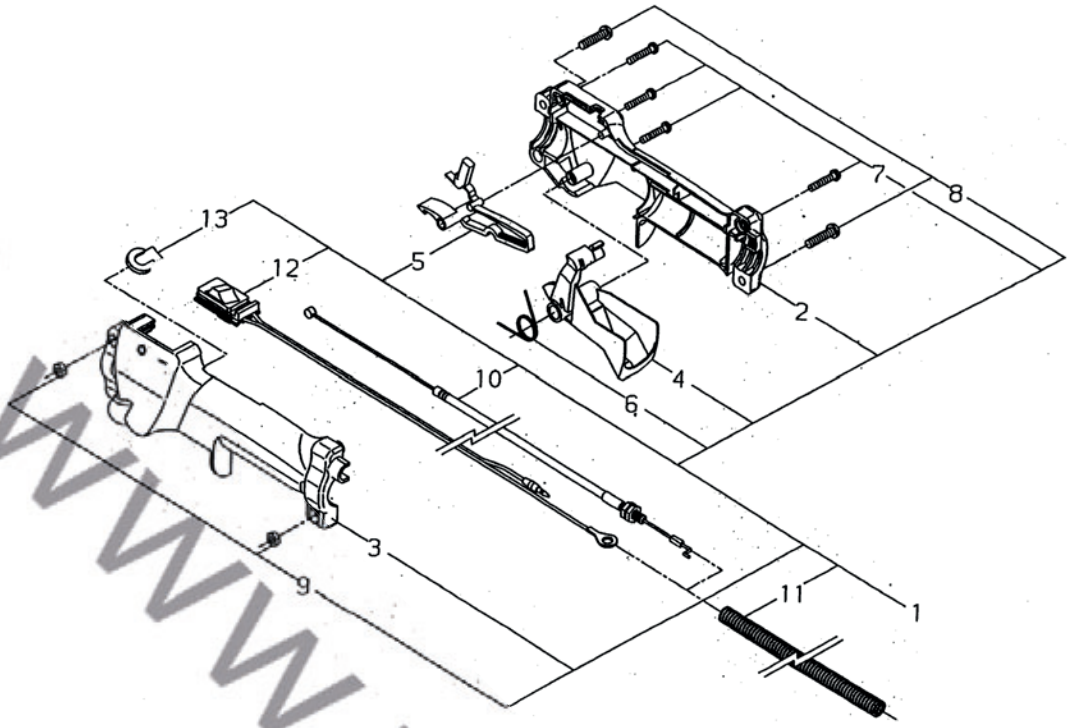

Repère	Désignation	Référence	Qté	
1	Poignée de commande	63880-65011	1	
2	Demi-poignée droite	63880-65311	1	•
3	Demi-poignée gauche	63880-65321	1	•
4	Levier d'accélérateur	63880-65330	1	•
5	Gâchette de sécurité	63880-65340	1	•
6	Ressort	63880-65350	1	•
7	Vis	63880-65360	4	•
8	Vis	70871-65320	2	•
9	Ecrou	01501-05030	2	•
10	Câble de gaz	63880-65371	1	•
11	Gaine	63880-65380	1	•
12	Interrupteur	63880-65390	1	•
13	Obturateur	63880-65410	1	•

Repère	Désignation	Référence	Qté	

* Cette référence correspond à un jeu de plusieurs unités (quantité précisée dans la désignation), qui ne peut être détaillé.
Les points figurant dans la colonne de droite du tableau signalent les références contenues dans la pièce complète qui précède.

www.m-jardin.fr

ACCESSOIRES
DYB231/DYB232/C230/T230/P230/AH230

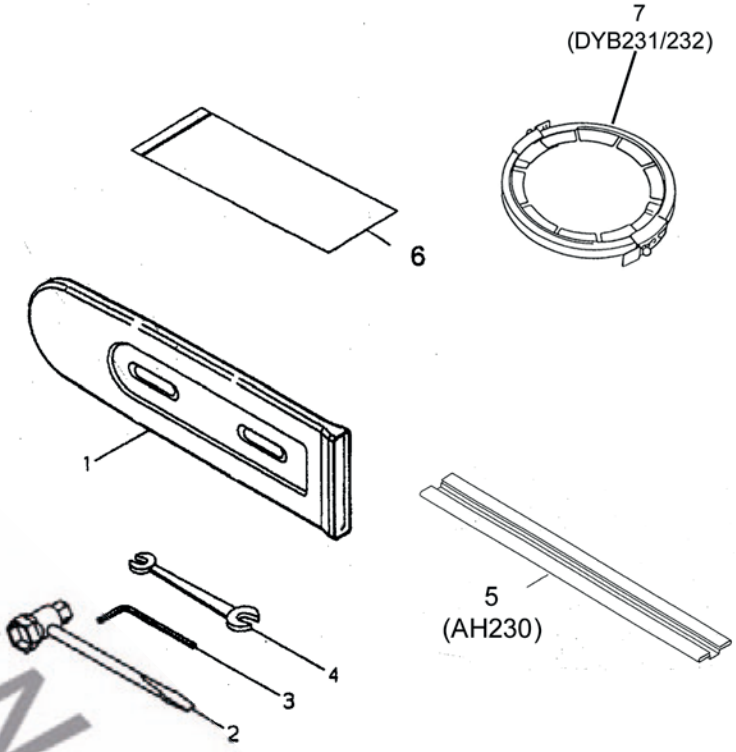

Repère	Désignation	Référence	Qté	
1	Protège-guide P230	19600-24300	1	
2	Clé à bougie P230	22102-91410	1	
	Clé à bougie AH230	22150-91410	1	
	Clé à bougie DYB231/232/C230/T230	22000-91181	1	
3	Clé 6 pans mâle	09026-04001	1	
4	Clé plate 8 x 10	22000-91120	1	
5	Fourreau de lame AH	19601-01506	1	
6	Pochette AH/DYB	19610-02600	1	
7	Protecteur d'outil	19601-00300	1	
	Guide-chaîne et chaîne P230			
	Pour coupe 25 cm			
	Guide-chaîne	086148.6		
	Chaîne avec maillons anti-rebonds	50RG040		
	Pour coupe 30 cm			
	Guide-chaîne	12PN50SSR		
	Chaîne avec maillons anti-rebonds	50RG045		

Repère	Désignation	Référence	Qté	

* Cette référence correspond à un jeu de plusieurs unités (quantité précisée dans la désignation), qui ne peut être détaillé.
Les points figurant dans la colonne de droite du tableau signalent les références contenues dans la pièce complète qui précède.

www.m-jardin.fr

TUBE DYB231 toutes versions/C230

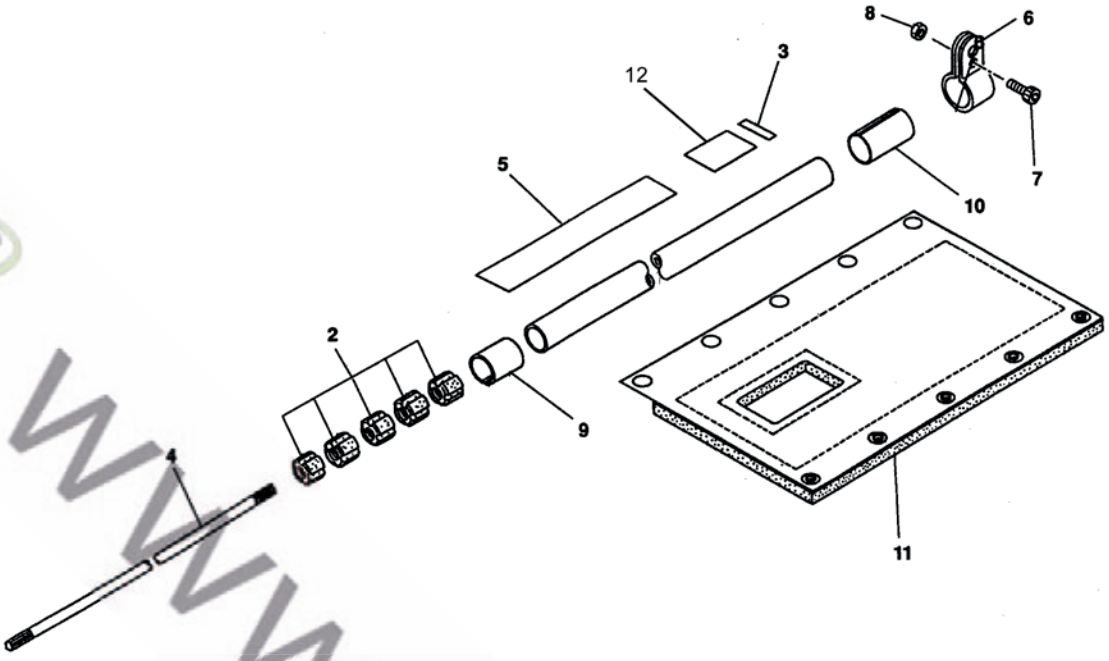

Repère	Désignation	Référence	Qté	
	Tube + manchons	72432-12100	1	
2	Manchon	22035-12120	5	•
3	Etiquette DYB231 non CE	72038-12140	1	
4	Arbre de transmission	22070-12410	1	
5	Plaquette DYB231 non CE	72451-12510	1	
6	Collier	22410-12210	1	
7	1xVis – Jeu de 10	10018-99910	*	
8	Ecrou	01500-05041	1	
9	Entretoise DYB231 non CE	22035-12220	1	
10	Entretoise	22036-14130	1	
11	Couvre-tube DYB231 non CE	22057-17110	1	
12	Etiquette	19402-00084	1	
3	Etiquette DYB231 CE	72047-12150		
	Etiquette DYB231 CE	72038-12140		
5	Etiquette DYB231 CE	19422-00010		

Repère	Désignation	Référence	Qté	

* Cette référence correspond à un jeu de plusieurs unités (quantité précisée dans la désignation), qui ne peut être détaillé.
Les points figurant dans la colonne de droite du tableau signalent les références contenues dans la pièce complète qui précède.

www.m-jardin.fr

TUBE DYB232 non CE

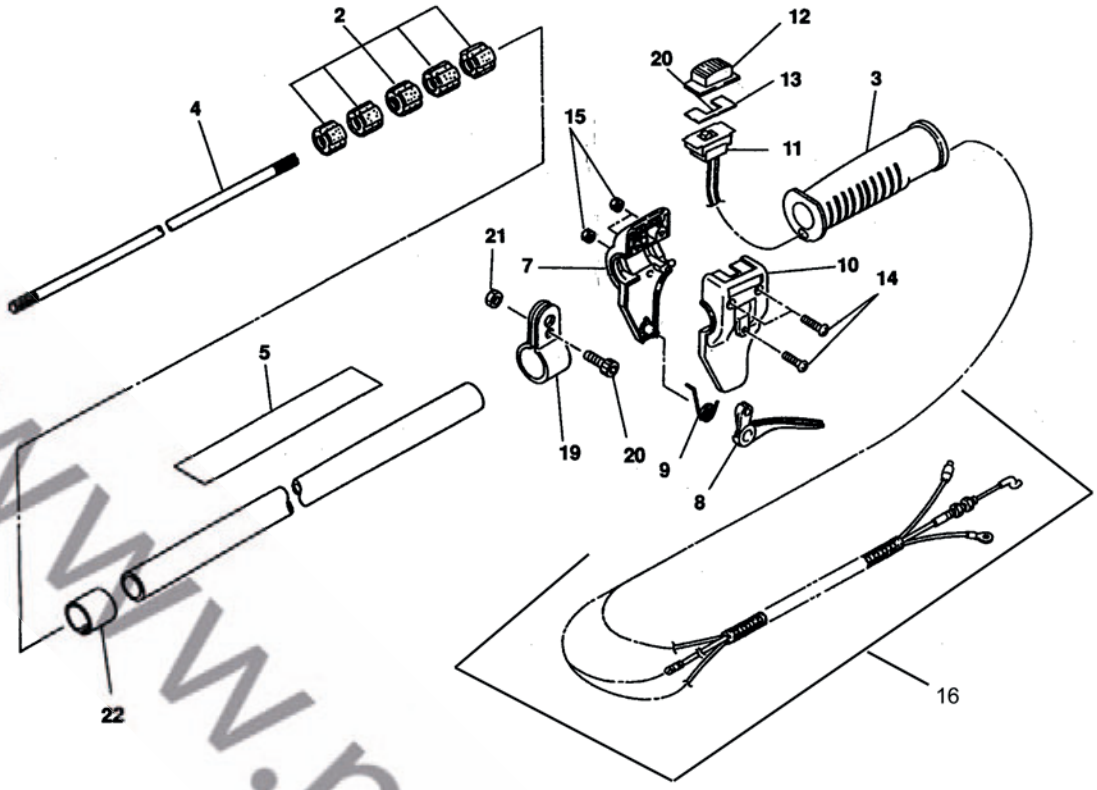

Repère	Désignation	Référence	Qté	
	Tube complet	72432-12100	1	
2	Manchon	22035-12120	5	•
3	Poignée	22422-12610	1	
4	Arbre de transmission	22070-12410	1	
5	Plaquette	72451-12510	1	
	Commande de gaz complète	22410-14302	1	
7	Monture	22410-14311	1	•
8	Levier	22410-14321	1	•
9	Ressort	22410-14331	1	•
10	Monture	22410-14341	1	•
11	Contacteur	22410-14351	1	•
12	Bouton	22420-12930	1	•
13	Platine	22420-12940	1	•
14	Vis	11203-05250	3	•
15	Ecrou	01501-05031	3	•
16	Câble de gaz complet	22410-14500	1	
19	Crochet	22410-12210	1	
20	Vis	01020-05041	1	
21	Ecrou	01500-05041	1	
22	Entretoise	22035-12220	1	

Repère	Désignation	Référence	Qté	

* Cette référence correspond à un jeu de plusieurs unités (quantité précisée dans la désignation), qui ne peut être détaillé.
Les points figurant dans la colonne de droite du tableau signalent les références contenues dans la pièce complète qui précède.

www.m-jardin.fr

DEFLECTEUR DYB231/DYB232 non CE et POIGNEE DYB232

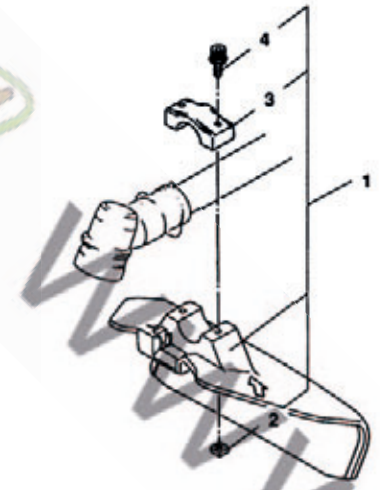

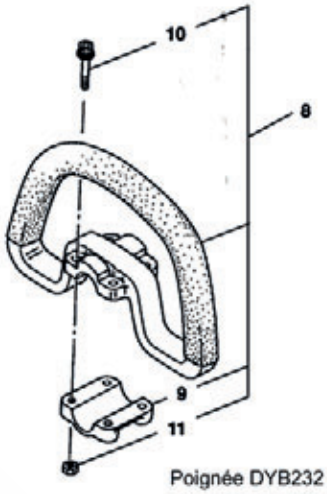

Poignée DYB232 non CE

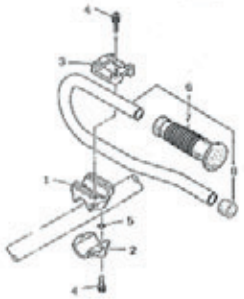

Poignée DYB232 CE

Repère	Désignation	Référence	Qté	
1	Protecteur complet	22420-16101	1	
2	Ecrou	22420-16120	2	•
3	Bride	22410-16130	1	•
4	2xVis – Jeu de 10	10006-99910	*	
8	Poignée DYB 232	22410-14100	1	
9	Bride	22410-14120	1	•
10	Vis	11024-05300	4	•
11	Ecrou	01500-05041	4	•

Repère	Désignation	Référence	Qté	
	Poignée DYB 232 CE			
	Bride complète	72091-14100	1	
1	Bride intermédiaire	72051-14110	1	•
2	Bride inférieure	72051-14120	1	•
3	Bride supérieure	72051-14131	1	•
4	Vis	11022-05250	6	•
5	1xRondelle – Jeu de 10	10077-99910	*	
6	Poignée complète	72430-14200	1	
7	Poignée	22421-14230	1	•
8	Embout	72430-14270	1	•

* Cette référence correspond à un jeu de plusieurs unités (quantité précisée dans la désignation), qui ne peut être détaillé.
Les points figurant dans la colonne de droite du tableau signalent les références contenues dans la pièce complète qui précède.

www.my-jardin.fr

DEFLECTEUR DYB231/DYB232 CE

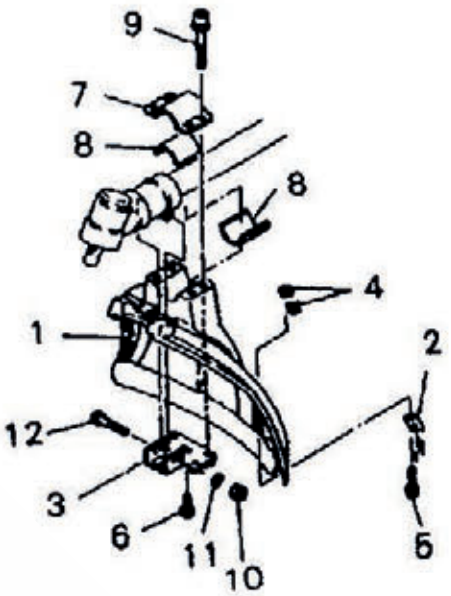

Repère	Désignation	Référence	Qté	
1	Protecteur nu	67000-66111	1	
2	Coupe-fil	72480-16121	1	
3	Bride inférieure	72480-16130	1	
4	Ecrou	22420-16120	2	
5	2xVis – Jeu de 10	10017-99910	*	
6	Vis	11202-40100	1	
7	Bride supérieure	72480-16210	1	
8	Entretoise	72480-16220	2	
9	Vis	11022-05450	4	
10	Ecrou	01500-05041	1	
11	Rondelle	01613-05080	1	
12	Vis	11022-05350	1	

Repère	Désignation	Référence	Qté	

* Cette référence correspond à un jeu de plusieurs unités (quantité précisée dans la désignation), qui ne peut être détaillé.
Les points figurant dans la colonne de droite du tableau signalent les références contenues dans la pièce complète qui précède.

www.m-jardin.fr

GUIDON DYB231 non CE

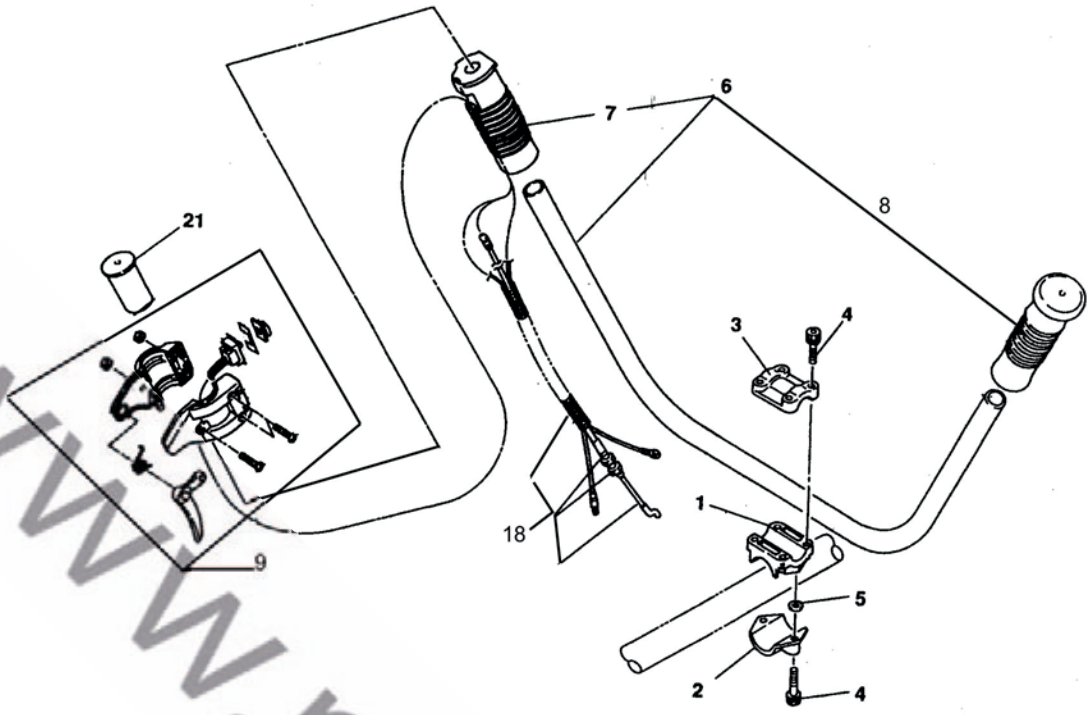

Repère	Désignation	Référence	Qté	
1	Bride	22045-14110	1	
2	Contre-bride inférieure	22045-14120	1	
3	Contre-bride supérieure	22045-14131	1	
4	Vis	11022-05250	6	
5	1xRondelle – Jeu de 10	10077-99910	*	
6	Guidon – poignées	72481-14200	1	
7	Poignée	22421-14220	1	
8	Poignée caoutchouc	22421-14230	1	
9	Commande gaz complète	22411-14301	1	
18	Câble de gaz complet	22411-14500	1	
21	Entretoise	22411-14611	1	

Repère	Désignation	Référence	Qté	

- Cette référence correspond à un jeu de plusieurs unités (quantité précisée dans la désignation), qui ne peut être détaillé.

Les points figurant dans la colonne de droite du tableau signalent les références contenues dans la pièce complète qui précède.

www.m-jardin.fr

GUIDON/POIGNEE DYB231 CE/C230

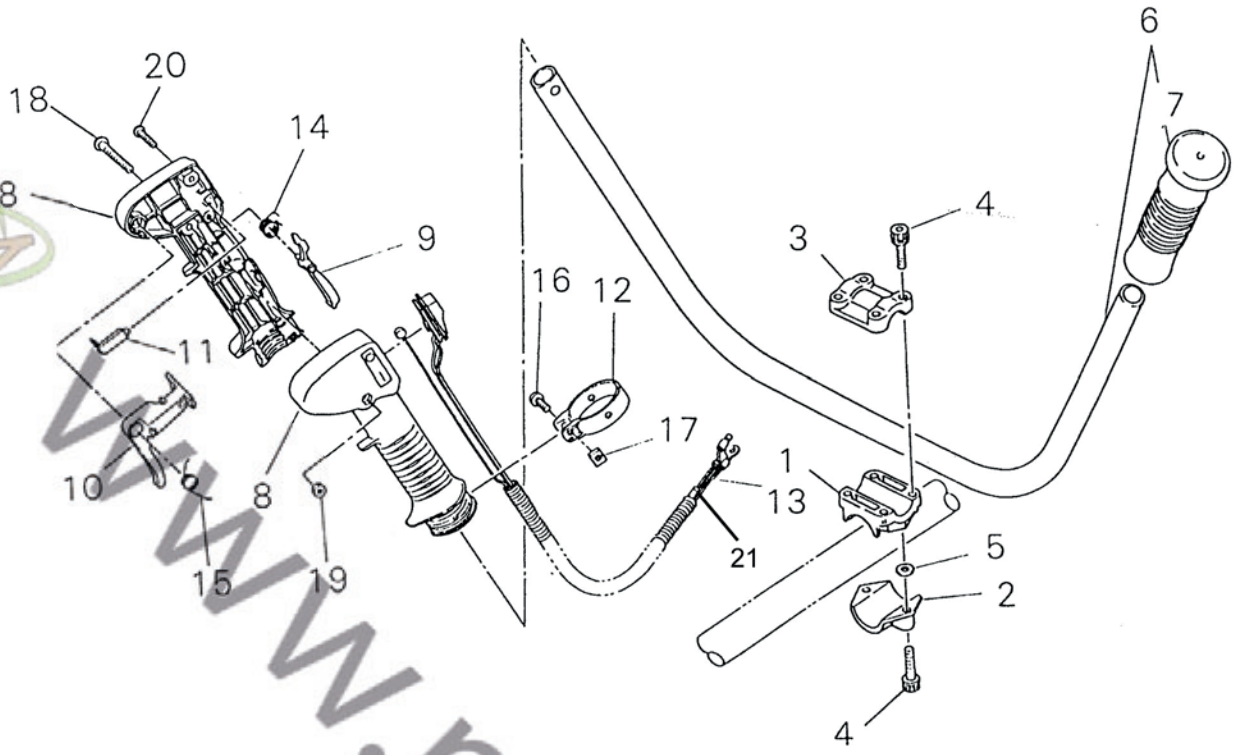

Repère	Désignation	Référence	Qté	
	Bride complète	72091-14100	1	
1	Bride	non détaillée	1	•
2	Contre-bride	non détaillée	1	•
3	Bride	non détaillée	1	•
4	Vis	11022-05250	6	•
5	1xRondelle – Jeu de 10	10077-99910	*	
6	Guidon complet	72431-14200	1	
7	Poignée	22421-14230	1	•
	Commande d'accélérateur complète	72431-14501	1	
8	Corps de poignée (2 faces)	72431-14600	1	•
9	Levier	72451-14530	1	•
10	Sécurité de levier	72451-14540	1	•
11	Blocage de levier	72451-14550	1	•
12	Collier	72451-14560	1	•
13	Câble de gaz complet	72528-14572	1	•
14	Ressort	72451-14580	1	•
15	Ressort	72451-14590	1	•
16	Vis	11203-06200	1	•
17	Ecrou	72451-14610	1	•
18	Vis	11203-05350	1	•
19	Ecrou	01501-05030	1	•

Repère	Désignation	Référence	Qté	

* Cette référence correspond à un jeu de plusieurs unités (quantité précisée dans la désignation), qui ne peut être détaillé.
Les points figurant dans la colonne de droite du tableau signalent les références contenues dans la pièce complète qui précède.

www.m-jardin.fr

DISQUE PORTEUR COMPLET
DYB231/DYB232 toutes versions/C230/T230

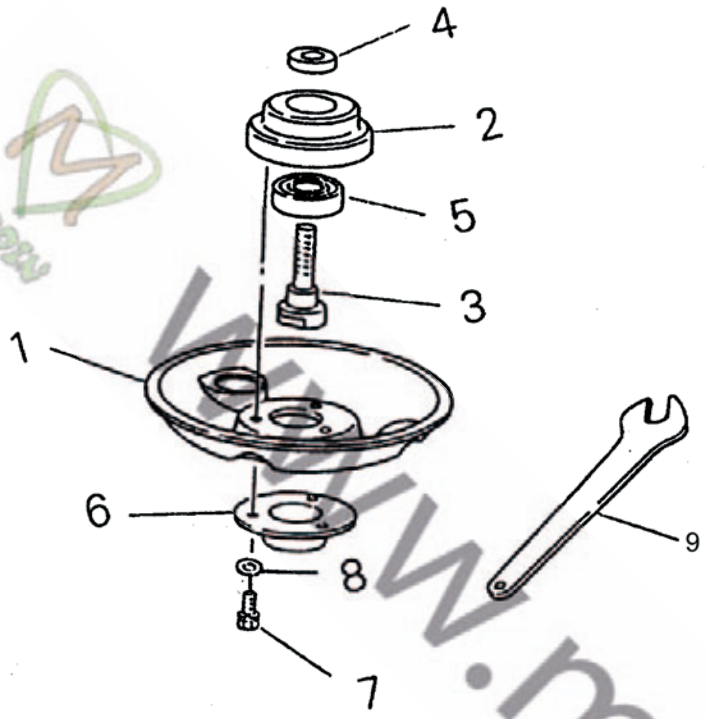

BRETELLE

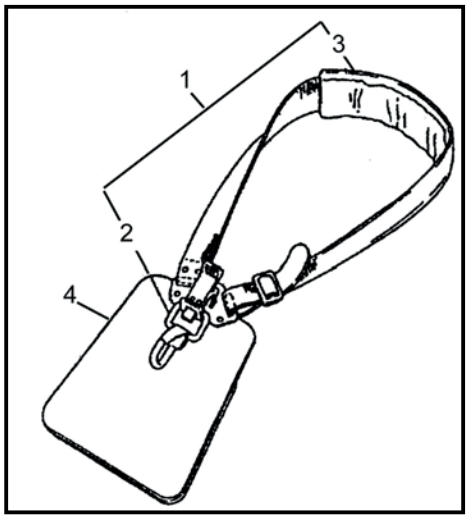

Repère	Désignation	Référence	Qté	
	Disque porteur complet	22036-15300	1	
1	Disque porteur seul	22013-15310	1	•
2	Flasque	22013-15320	1	•
3	Axe	22036-15331	1	•
4	Rondelle	22013-15340	1	•
5	Roulement	02002-06001	1	•
6	Protecteur d'axe	22013-15350	1	•
7	Vis	01010-05105	3	•
8	Rondelle-frein	01600-05131	3	•
9	Clé plate	09011-13006	1	•

Repère	Désignation	Référence	Qté	
	DYB231/232 non CE			
1	Bretelle complète	22410-17201	1	
2	Crochet	22000-17130	1	•
3	Rembourrage (épaulette)	22044-17230	1	•
	DYB231/232 non CE			
1	Bretelle complète	72474-17201	1	
2	Crochet	22020-17130	1	•
3	Rembourrage (épaulette)	22007-17220	1	•
4	Protège-hanche DYB231 CE	72451-17262	1	
	AH230/P230			
1	Bretelle complète	22421-17202	1	

* Cette référence correspond à un jeu de plusieurs unités (quantité précisée dans la désignation), qui ne peut être détaillé.
Les points figurant dans la colonne de droite du tableau signalent les références contenues dans la pièce complète qui précède.

www.mejardin.fr