Effectuer un pont entre la **borne 10 (fil rouge)** et la **borne 11 (fil bleu)** au niveau du connecteur de la carte électronique.

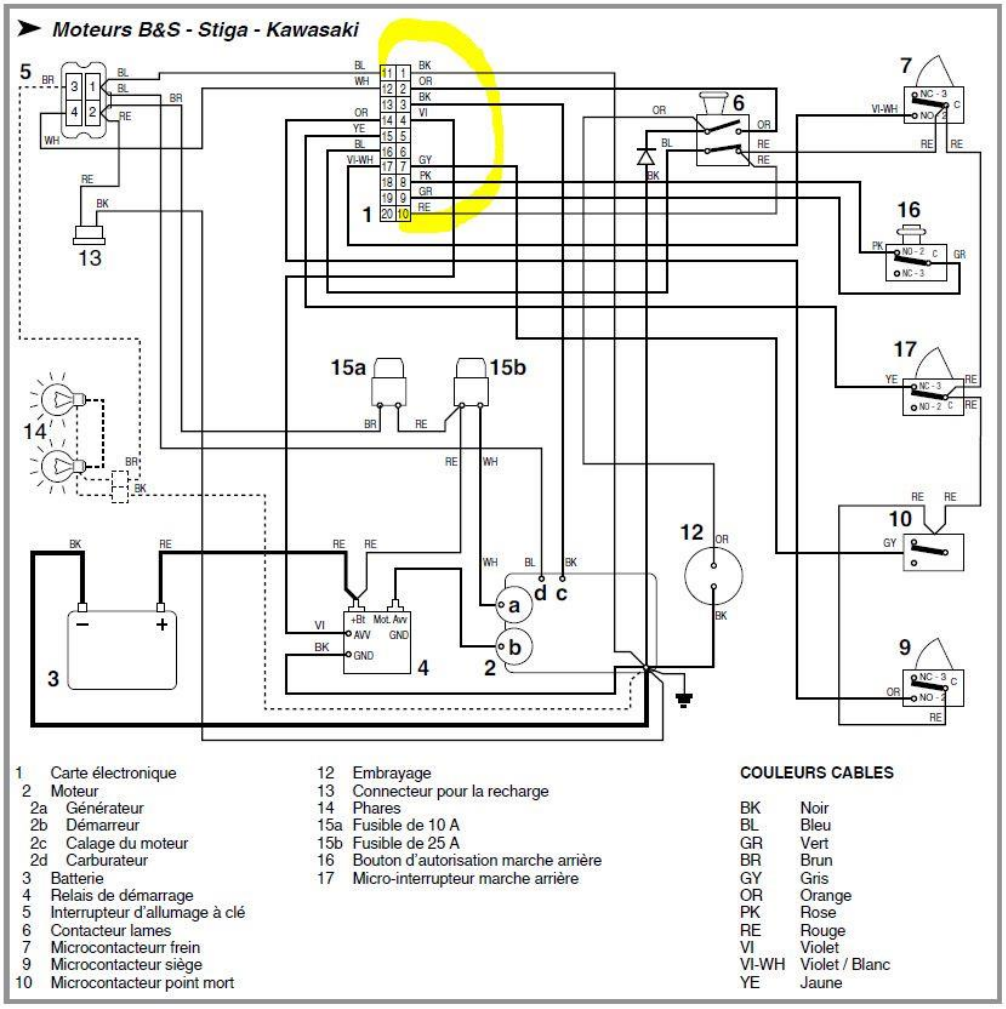

A) Alimentation de la carte

Pour effectuer ce contrôle, il faut:
- Mettre la clé sur «ON»
- Connecteur (1) branché à la carte.

Ce contrôle est effectué avec le multimètre mis en position Voltmètre (Volt DC 0 ÷ 20); la fiche noire est sur la borne 1 et la fiche rouge sur le terminal 11 du connecteur (1) du câblage.

La lecture du testeur indique le voltage de la batterie.

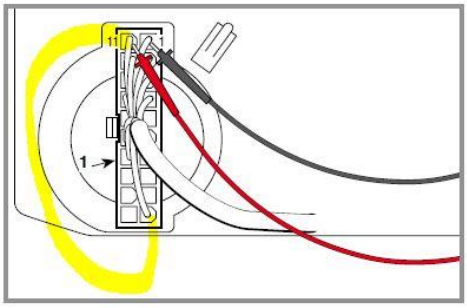

B) Contrôle de l'alimentation des sécurités et des services

Pour effectuer ce contrôle, il faut:
- Mettre la clé sur «ON»
- Connecteur (1) branché à la carte.

Ce contrôle est effectué avec le multimètre mis en position Voltmètre (Volt DC 0 ÷ 20); la fiche noire à la masse et la fiche rouge sur le terminal 10 du connecteur (1) du câblage.
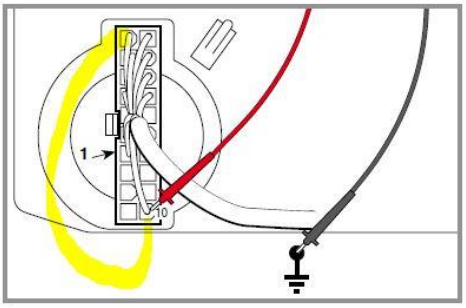
La lecture du testeur indique la tension de la batterie, avec une valeur légèrement inférieure à celle trouvée dans la vérification décrite au point «A».