MT 830/38
MT 830/44

	(D) Aufsitzmäher	(GB) Lawn tractor	(F) Tracteur	Seite Page Page
A	Rahmen und Vorderachse	Frame and Front axle	Chassis, Axe	2 - 3
B	Lenkung	Steering	Barre de direction	4 - 5
C	Motor	Engine	Moteur	6 -7
D	Antrieb	Drive	Entraînement	8 - 11
E	Bremse und Schalthebel	Brake and gearbox control	Com. frein et Boite de vit.	12 -15
F	Motorhaube	Enige hood	Capot	16 - 19
G	Sitz	Seat	Siege	20 - 21
H	Elektrik	Electirc	Electrique	22 - 25
I	Reifen	Wheels	Roue	26 - 27
J	Aufkleber	Decals	Autocollant	28 - 29
K	Mähwerk	Cutting system	Tondeuse	30 - 33
L	Kupplung, Aufhängung	Clutch, Support	Embrayage, Support	34 - 37
M	Mähwerkaushebung	Height Adjustment	Relevage Tondeuse	38 - 41
N	Mähwerk	Cutting system	Tondeuse	42 - 45
O	Kupplung, Aufhängung	Clutch, Support	Embrayage, Support	46 - 49
P	Mähwerkaushebung	Height Adjustment	Relevage Tondeuse	50 - 53

MT 830/38 - MT 830/44

MT 830/38

MT 830/44

MT 830

Illustration A	Rahmen und Vorderachse	Frame and Front axle	Chassis Axe

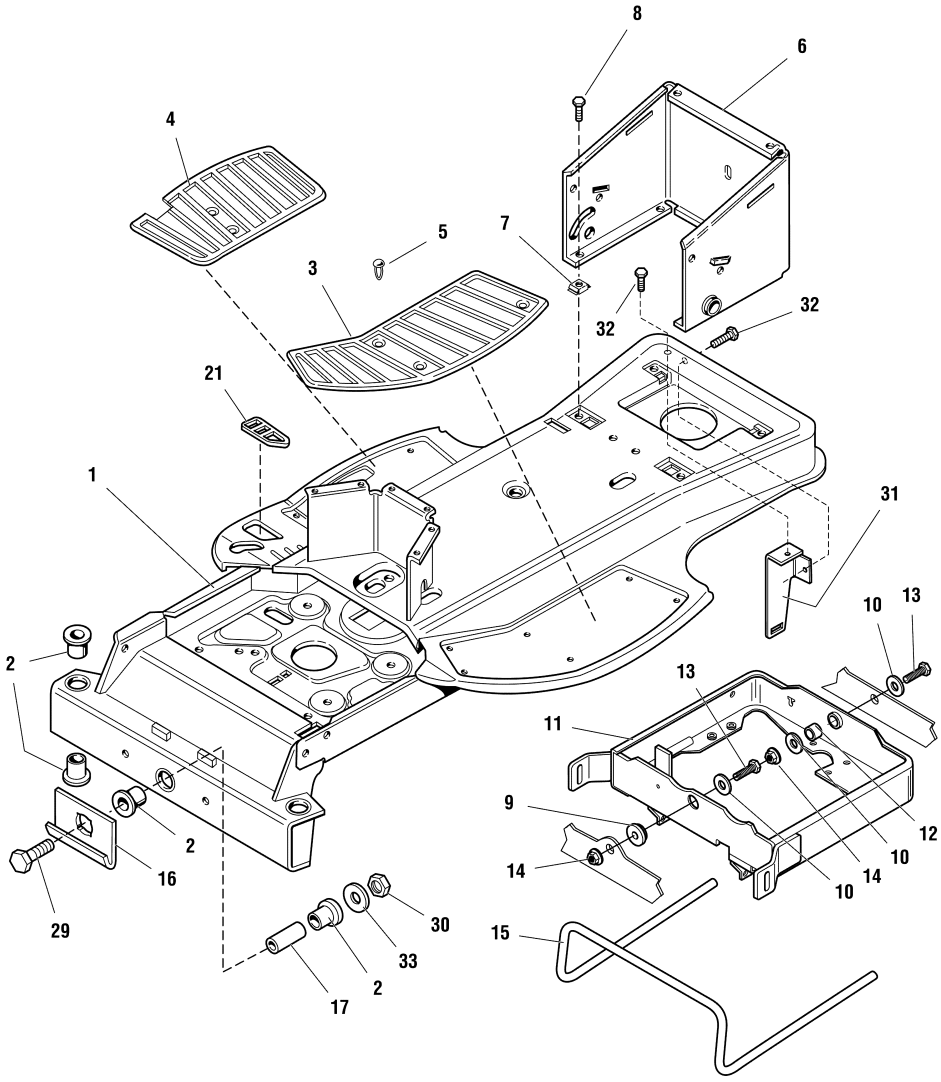

	Ersatzteile für Maschinen älterer Bauart	Spare Parts for Previous Models	Pièces de rechange pour machines d'ancienne construction

MT 830

Illustration A			Rahmen und Vorderachse	Frame and Front axle	Chassis Axe
Bild-Nr.	Art.-Nr.	Stück	Bezeichnung	Description	Désignation
1	6152 700 3100	1	Rahmen	Frame	Chassis
2	6152 704 7820	6	Büchse	Bushing	Douille
3	6152 706 5400	1	Fußmatte	Pad	Moquette
4	6152 706 5410	1	Fußmatte	Pad	Moquette
5	9302 929 5010	12	Stopfen	Plug	Bouchon
6	6152 700 2100	1	Haube	Cover	Capot
7	9286 003 0516	4	Aufsteckmutter	Speed nut	Ecrou
8	9025 318 6018	4	Schraube	Screw	Vis
9	6152 703 0700	1	Distanzhülse	Spacer	Entretoise
10	9298 021 4025	3	Scheibe	Washer	Rondelle
11	6152 700 7400	1	Halterung	Carrier	Support
12	6152 708 5710	1	Buchse	Bushing	Douille
13	9008 319 9396	2	Schraube	Screw	Vis
14	9220 260 8013	2	Mutter	Nut	Ercou
15	6152 706 2800	1	Bügel	Bar	Fourchette
16	6152 703 6940	1	Halter	Hitch	Support
17	6152 703 0710	1	Distanzhülse	Spacer	Entretoise
21	6152 706 0740	1	Abdeckung	Cover	Fuseau gauche
29	9007 319 9033	1	Schraube	Screw	Vis
30	9212 259 5030	1	Sichermutter	Lock nut	Ecrou de sécurite
31	6152 703 6900	1	Halter	Bracket	Support
32	9039 488 9026	2	Schraube	Screw	Vis
33	9298 021 4016	1	Scheibe	Washer	Rondelle

			Ersatzteile für Maschinen älterer Bauart	Spare Parts for Previous Models	Pièces de rechange pour machines d'ancienne construction
Bild-Nr.	Art.-Nr.	Stück	Bezeichnung	Description	Désignation

MT 830

Illustration B | Lenkung | Steering | Barre de direction

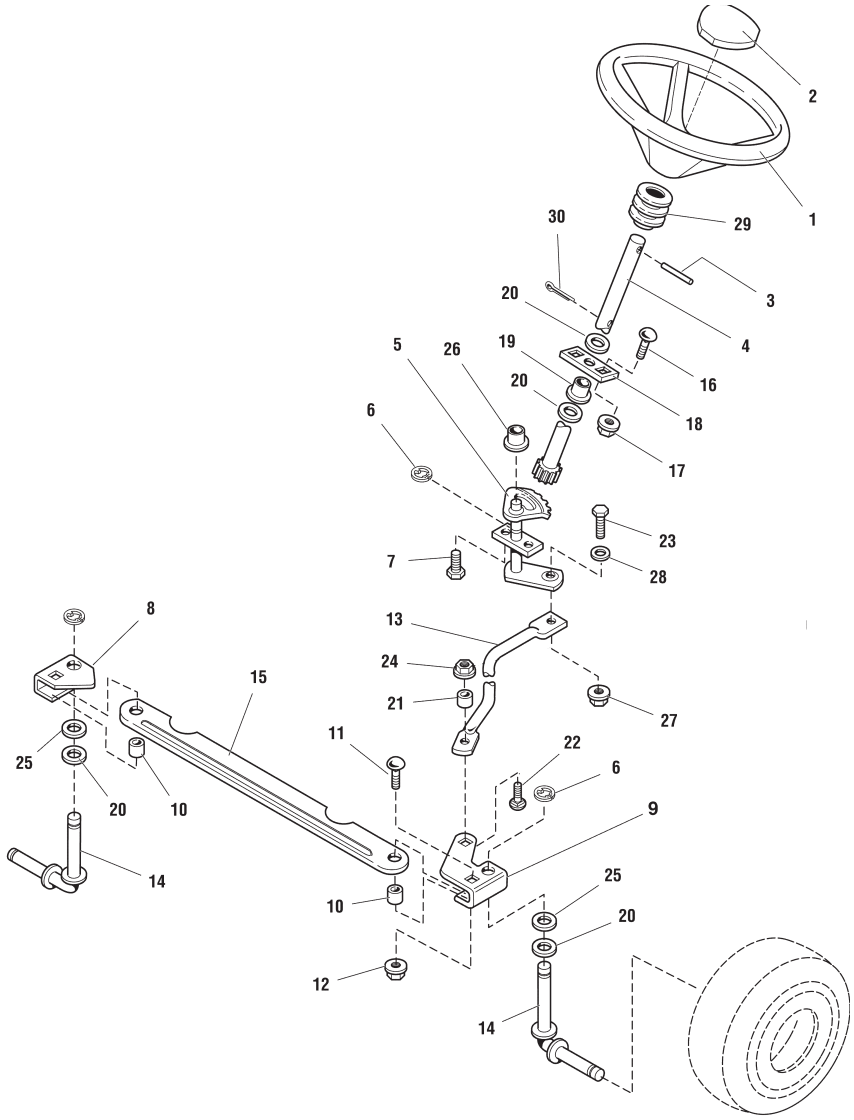

Ersatzteile für Maschinen älterer Bauart | Spare Parts for Previous Models | Pièces de rechange pour machines d'ancienne construction

MT 830

Illustration B			Lenkung	Steering	Barre de direction
Bild-Nr.	Art.-Nr.	Stück	Bezeichnung	Description	Désignation
1	6152 760 0200	1	Lenkrad	Steering wheel	Volant
2	6152 703 3500	1	Abdeckung	Cap	Couvercle
3	9380 620 9740	1	Spannstift	Spring pin	Goupille
4	6152 700 2800	1	Welle	Shaft	Arbre
5	6152 700 3200	1	Segment	Steering gear	Secteur
6	9460 624 7010	3	Sicherungsscheibe	Clipring	Rondelle de sécurite
7	9039 488 9019	1	Schraube	Screw	Vis
8	6152 703 6705	1	Hebel	Arm	Levier
9	6152 703 6700	1	Hebel	Arm	Levier
10	6152 703 0705	2	Distanzhülse	Spacer	Entretoise
11	9027 068 5221	2	Schraube	Screw	Vis
12	9220 260 8014	2	Mutter	Nut	Ercou
13	6152 703 1700	1	Stange	Rod	Barre
14	6152 760 5000	2	Achsschenkel	Spindle	Fuseau gauche
15	6152 764 0300	1	Spurstange	Tie Rod	Tirant
16	9027 068 5206	2	Schraube	Screw	Vis
17	9220 260 8213	2	Mutter	Nut	Ercou
18	6152 763 1700	1	Lagerplatte	Plate	Plaque
19	6152 704 7820	1	Buchse	Bushing	Douille
20	9298 021 4011	4	Scheibe	Washer	Rondelle
21	6152 703 0715	1	Distanzhülse	Spacer	Entretoise
22	9027 068 5215	1	Schraube	Screw	Vis
23	9008 319 9398	1	Schraube	Screw	Vis
24	9220 260 8011	1	Mutter	Nut	Ercou
25	9298 021 4010	2	Scheibe	Washer	Rondelle
26	6152 708 5700	1	Buchse	Bushing	Douille
27	9220 260 8014	1	Mutter	Nut	Ercou
28	9298 021 4015	1	Scheibe	Washer	Rondelle
29	6152 703 3510	1	Abdeckung	Tube	Couvercle
30	9395 021 5012	1	Splint	Pin	Goupille

			Ersatzteile für Maschinen älterer Bauart	Spare Parts for Previous Models	Pièces de rechange pour machines d'ancienne construction
Bild-Nr.	Art.-Nr.	Stück	Bezeichnung	Description	Désignation

MT 830

Illustration C | Motor | Engine | Moteur

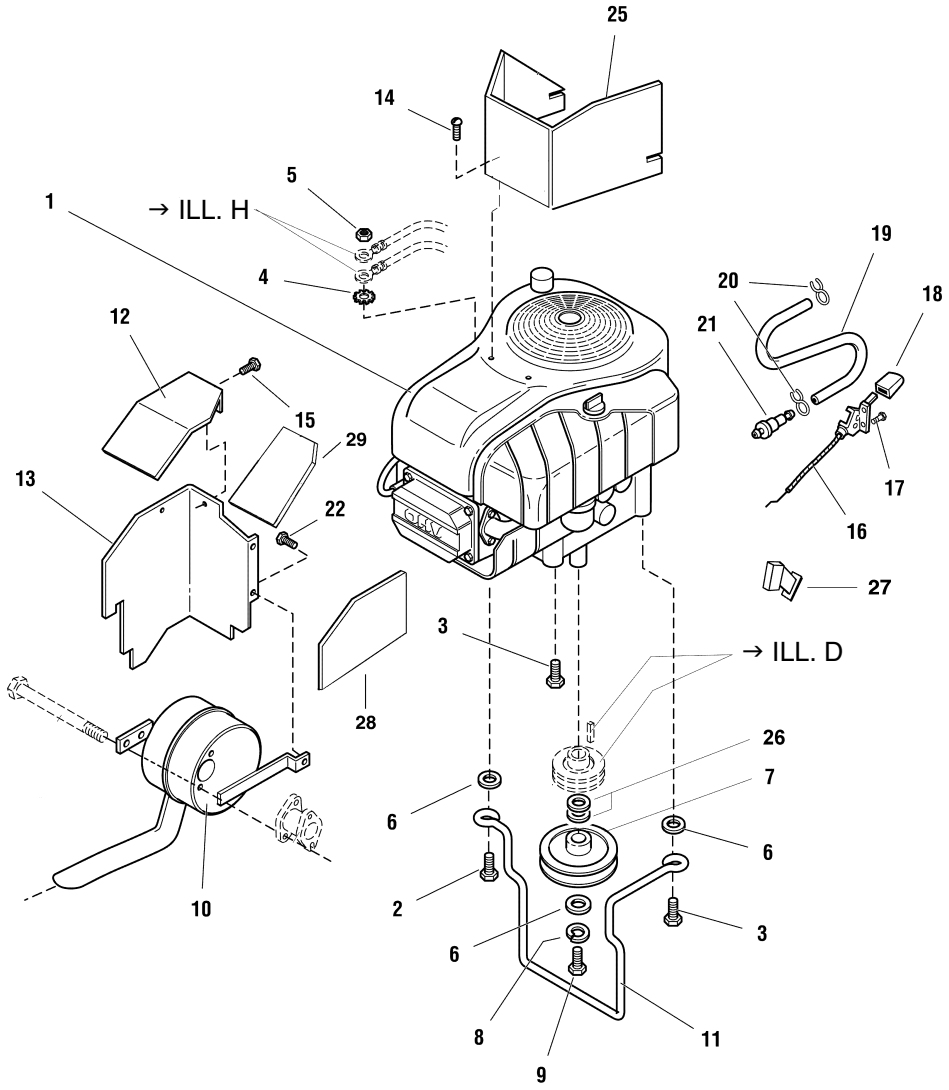

Ersatzteile für Maschinen älterer Bauart | Spare Parts for Previous Models | Pièces de rechange pour machines d'ancienne construction

MT 830

Illustration C			Motor	Engine	Moteur
Bild-Nr.	Art.-Nr.	Stück	Bezeichnung	Description	Désignation
1		1	Motor Briggs & Stratton Intek, 17 HP **Code: 311707**	Eingine Briggs & Stratton Intek, 17 HP **Code: 311707**	Moteur Briggs & Stratton Intek, 17 HP **Code: 311707**
2	9039 488 9023	1	Schraube	Screw	Vis
3	9039 488 9038	3	Schraube	Screw	Vis
4	9327 630 5010	1	Zahnscheibe	Lock washer	Rondell de sécurite
5	9210 260 0753	1	Mutter	Nut	Ercou
6	9298 021 4024	3	Scheibe	Washer	Rondelle
7	6152 700 2500	1	Keilriemenscheibe	Pulley	Poulie
8	9321 630 0940	1	Federring	Lock washer	Rondelle de sécurite
9	9007 319 9236	1	Schraube	Screw	Vis
10	6152 140 0600	1	Schalldämpfer	Muffler	Silencieux
11	6152 704 9400	1	Riemenführung	Guide	Guide
12	6152 146 7300	1	Abdeckblech	Plate	Plaque
13	6152 146 7310	1	Abdeckblech	Plate	Plaque
14	9025 313 6008	2	Schraube	Screw	Vis
15	9039 488 9071	2	Schraube	Screw	Vis
16	6152 180 1100	1	Gaszug	Throttle cable	Accelerateur
17	9107 021 6010	2	Schraube	Screw	Vis
18	6152 182 2500	1	Griff	Knob	Poignee
19	6152 358 0800	1	Schlauch	Hose	Tube
20	9771 021 7010	2	Schlauchschelle	Hose clamp	Fixation de tube
21	6152 350 1800	1	Kraftstoffilter	Fuel filter	Filtre á carburant
22	9039 488 9026	1	Schraube	Screw	Vis
23	6152 141 1100	1	Einsatz	Screen	Insert
25	6152 087 3600	1	Luftleitblech	Plate	Plaque
26	9298 021 4002	2	Scheibe	Washer	Rondelle
27	6152 182 2800	1	Hebel	Arm	Levier
28	6152 146 7315	1	Luftleitblech	Plate	Plaque
29	6152 146 7320	1	Luftleitblech	Plate	Plaque

			Ersatzteile für Maschinen älterer Bauart	Spare Parts for Previous Models	Pièces de rechange pour machines d'ancienne construction
Bild-Nr.	Art.-Nr.	Stück	Bezeichnung	Description	Désignation

MT 830

Illustration D | Antrieb | Drive | Entraînement

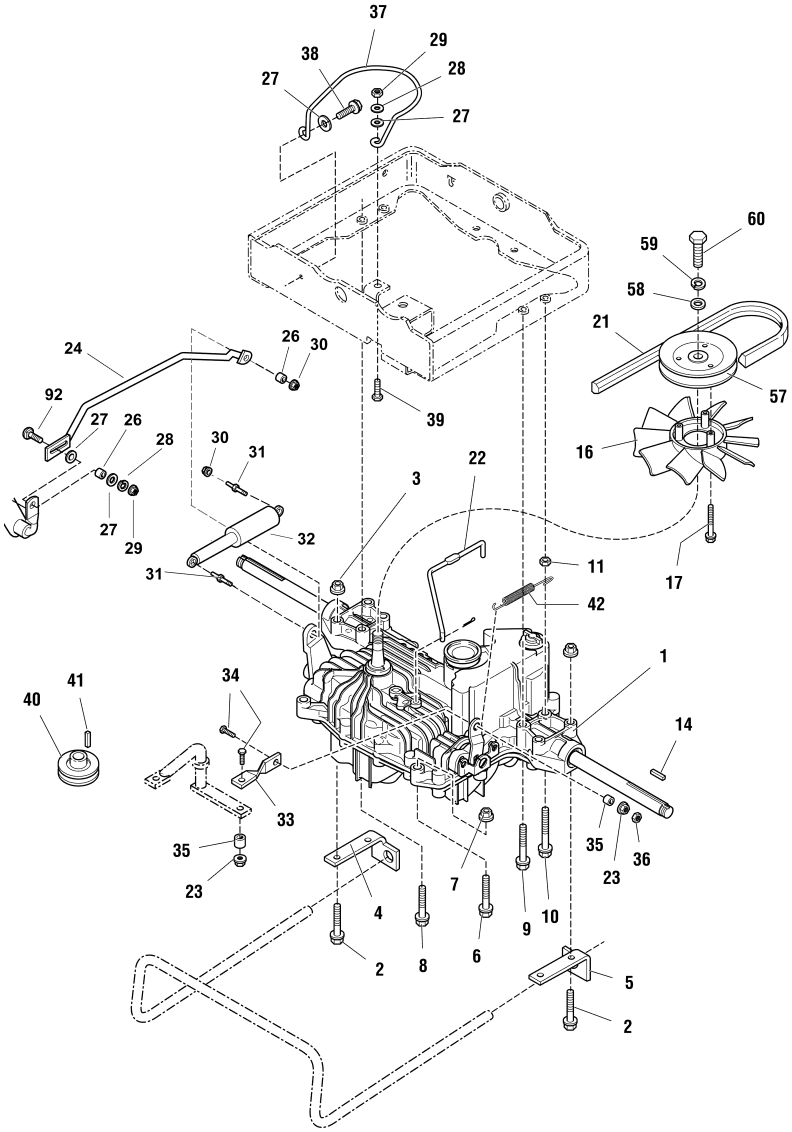

Ersatzteile für Maschinen älterer Bauart | Spare Parts for Previous Models | Pièces de rechange pour machines d'ancienne construction

MT 830

Illustration D			Antrieb	Drive	Entraînement
Bild-Nr.	Art.-Nr.	Stück	Bezeichnung	Description	Désignation
1	6152 700 2610	1	Getriebe Tuff Torq K 56 Hydro FC	Transmission Tuff Torq K 56 Hydro FC	Transmission Tuff Torq K 51 Hydro FC
2	9025 313 6017	4	Schraube	Screw	Vis
3	9220 260 8216	4	Mutter	Nut	Ecrou
4	6152 706 1110	1	Halteblech	Anchor	Support
5	6152 706 1100	1	Halteblech	Anchor	Support
6	9025 313 6016	1	Schraube	Screw	Vis
7	9220 260 8211	1	Mutter	Nut	Ercou
8	9039 488 9034	2	Schraube	Screw	Vis
9	9039 488 9035	1	Schraube	Screw	Vis
10	9039 488 9036	1	Schraube	Screw	Vis
11	9214 320 1711	1	Sichermutter	Lock nut	Ecrou de sécurite
14	9471 435 8012	2	Passfeder	Key	Clavette
16	6152 704 3400	1	Gebläserad	Fan	Roue de ventilateur
17	9039 488 9008	3	Schraube	Screw	Vis
21	6152 704 2100	1	Keilriemen	Belt	Courroire
22	6152 704 9800	1	Stange	Rod	Barre
23	9220 260 8221	2	Sichermutter	Lock nut	Ecrou de sécurite
24	6152 704 9840	1	Stange	Rod Control	Barre
26	6152 704 7810	1	Hülse	Spacer	Douille
27	9298 021 4019	2	Scheibe	Washer	Rondelle
28	9321 630 0930	1	Federring	Lock washer	Rondelle de sécurite
29	9210 260 0775	1	Mutter	Nut	Ercou
30	9220 260 8011	2	Mutter	Nut	Ercou
31	6152 704 2710	2	Halter	Support	Support
32	6152 760 2400	1	Dämpfer	Shock Absorber	Amortisseur
33	6152 764 2000	1	Verbindungsstück	Link	Connecteur
34	9008 319 9397	2	Schraube	Screw	Vis
35	6152 704 3205	2	Hülse	Spacer	Douille
36	9214 320 1709	1	Sichermutter	Lock nut	Ecrou de sécurite
37	6152 704 3500	1	Führung	Guide	Guide
38	9039 488 9019	1	Schraube	Screw	Vis

			Ersatzteile für Maschinen älterer Bauart	Spare Parts for Previous Models	Pièces de rechange pour machines d'ancienne construction
Bild-Nr.	Art.-Nr.	Stück	Bezeichnung	Description	Désignation

MT 830

Illustration D | Antrieb | Drive | Entraînement

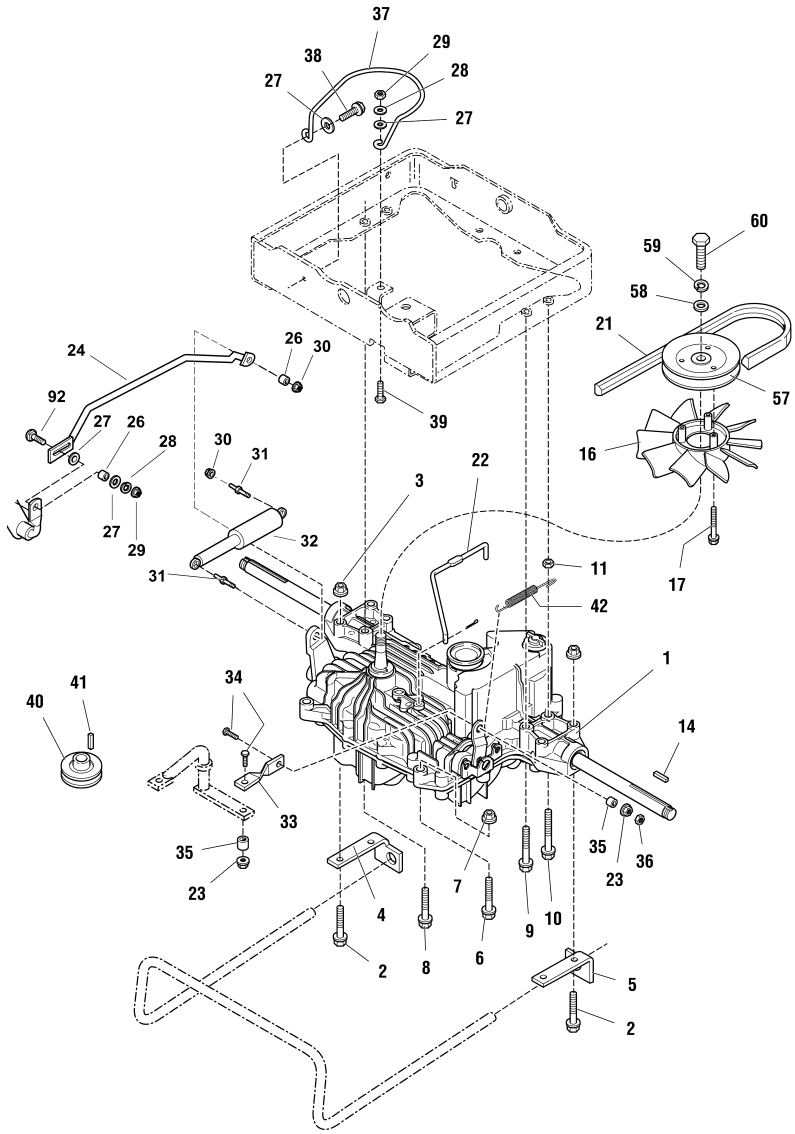

Ersatzteile für Maschinen älterer Bauart | Spare Parts for Previous Models | Pièces de rechange pour machines d'ancienne construction

MT 830

Illustration D			Antrieb	Drive	Entraînement
Bild-Nr.	Art.-Nr.	Stück	Bezeichnung	Description	Désignation
39	9008 319 9391	1	Schraube	Screw	Vis
40	6152 700 2515	1	Keilriemenscheibe	Pulley	Poulie
41	9471 435 8011	1	Passfeder	Key	Clavette
42	6152 708 0800	1	Feder	Spring	Ressort
43	9395 021 5011	1	Splint	Pin	Goupille
57	6152 700 2510	1	Keilriemenscheibe	Pulley	Poulie
58	9298 021 4006	1	Scheibe	Washer	Rondelle
59	9321 630 0900	1	Federring	Lock washer	Rondelle de sécurite
60	9008 313 1320	1	Schraube	Screw	Vis
92	6152 703 3700	1	Schraube	Screw	Vis

			Ersatzteile für Maschinen älterer Bauart	Spare Parts for Previous Models	Pièces de rechange pour machines d'ancienne construction
Bild-Nr.	Art.-Nr.	Stück	Bezeichnung	Description	Désignation

MT 830

Illustration E	Bremse und Schalthebel	Brake and gearbox control	Com. frein et Boite de vitesse

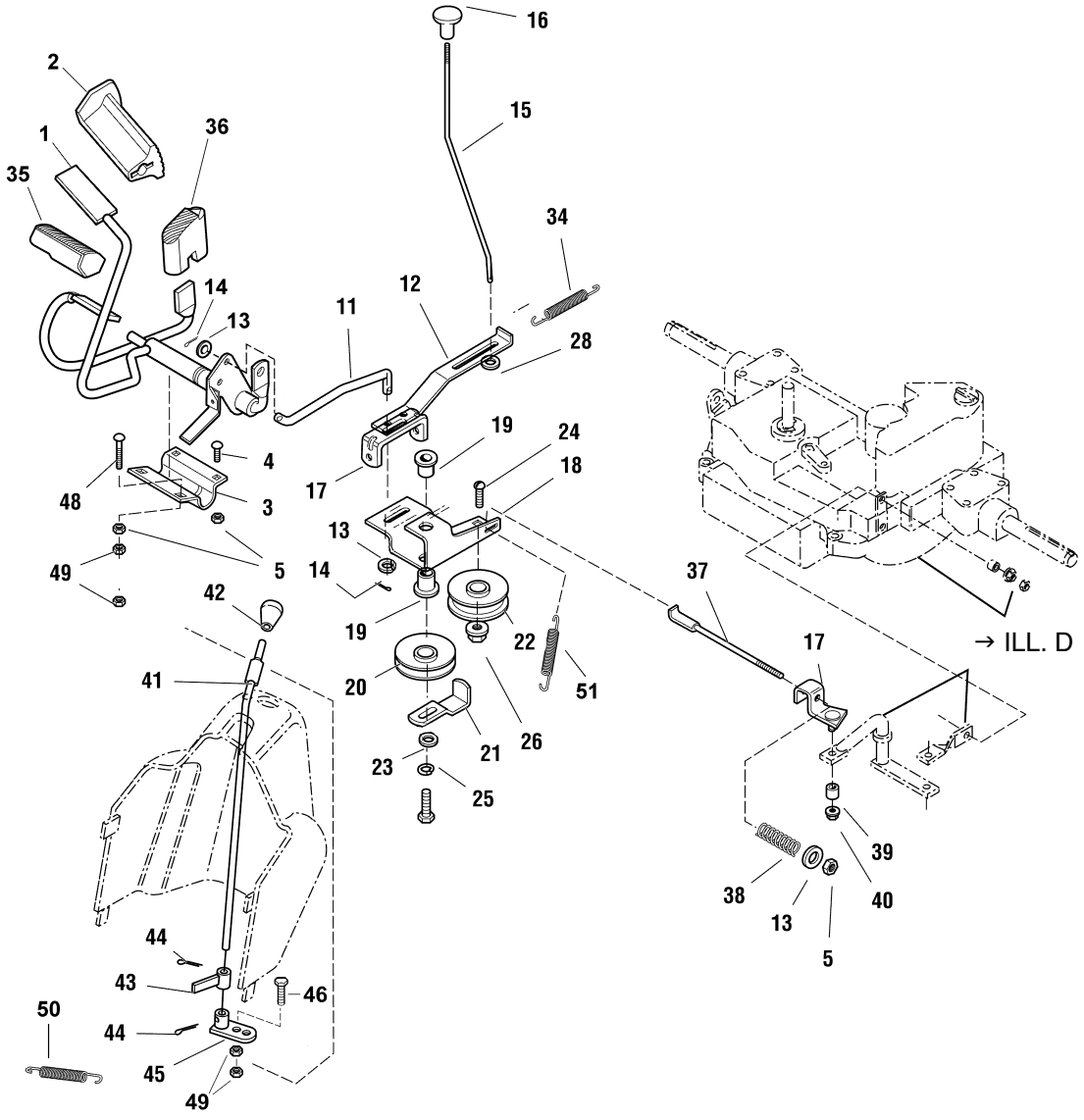

	Ersatzteile für Maschinen älterer Bauart	Spare Parts for Previous Models	Pièces de rechange pour machines d'ancienne construction

MT 830

Illustration E			Bremse und Schalthebel	Brake and gearbox control	Com. frein et Boite de vitesse
Bild-Nr.	Art.-Nr.	Stück	Bezeichnung	Description	Désignation
1	6152 760 5710	1	Pedal	Pedal	Pedale
2	6153 704 9610	1	Pedalgummi	Pad	Couve etrier
3	6152 704 1700	1	Lagerschale	Clamp	Plaque
4	9027 068 5223	3	Schraube	Screw	Vis
5	9212 259 5040	4	Sichermutter	Lock nut	Ecrou de sécurite
11	6152 704 9845	1	Stange	Rod	Barre
12	6152 704 3510	1	Führung	Lever	Guide
13	9298 021 4019	3	Scheibe	Washer	Rondelle
14	9395 021 5011	2	Splint	Pin	Goupille
14	9395 021 5013	2	Splint	Pin	Goupille
15	6152 704 9850	1	Stange	Rod	Barre
16	6152 764 0110	1	Griffstück	Knob	Poignee
17	6152 700 6000	1	Führung	Guide	Guide
18	6152 704 3520	1	Führung	Bracket	Guide
19	6152 704 7830	2	Buchse	Bushing	Douille
20	6152 704 1000	1	Keilriemenscheibe	Pulley	Poulie
21	6152 704 9420	1	Riemenführung	Guide	Guide
22	6152 704 1010	1	Keilriemenscheibe	Pulley	Poulie
23	9298 021 4013	1	Scheibe	Washer	Rondelle
24	9027 068 5208	1	Schraube	Screw	Vis
25	9321 630 0915	1	Sicherscheibe	Lock washer	Rondelle de sécurite
26	9220 260 8213	1	Mutter	Nut	Ercou
28	9298 021 4007	1	Scheibe	Washer	Rondelle
32	9007 319 9013	1	Schraube	Screw	Vis
34	6152 704 3920	1	Feder	Spring	Ressort
35	6153 704 9600	1	Pedalgummi	Pad	Couvre etrier
36	6153 704 9605	1	Pedalgummi	Pad	Couvre etrier
37	6152 704 9820	1	Stange	Rod	Barre
38	6152 703 6410	1	Druckfeder	Spring	Ressort
39	6152 704 7810	1	Buchse	Spacer	Douille
40	9220 260 8011	1	Mutter	Nut	Ercou
41	6152 760 1500	1	Schalthebel	Shaft	Levier
42	6152 764 0100	1	Griffstück	Knob	Poignee
43	6152 700 7015	1	Hebel	Arm	Levier

			Ersatzteile für Maschinen älterer Bauart	Spare Parts for Previous Models	Pièces de rechange pour machines d'ancienne construction
Bild-Nr.	Art.-Nr.	Stück	Bezeichnung	Description	Désignation

MT 830

Illustration E	Bremse und Schalthebel	Brake and gearbox control	Com. frein et Boite de vitesse

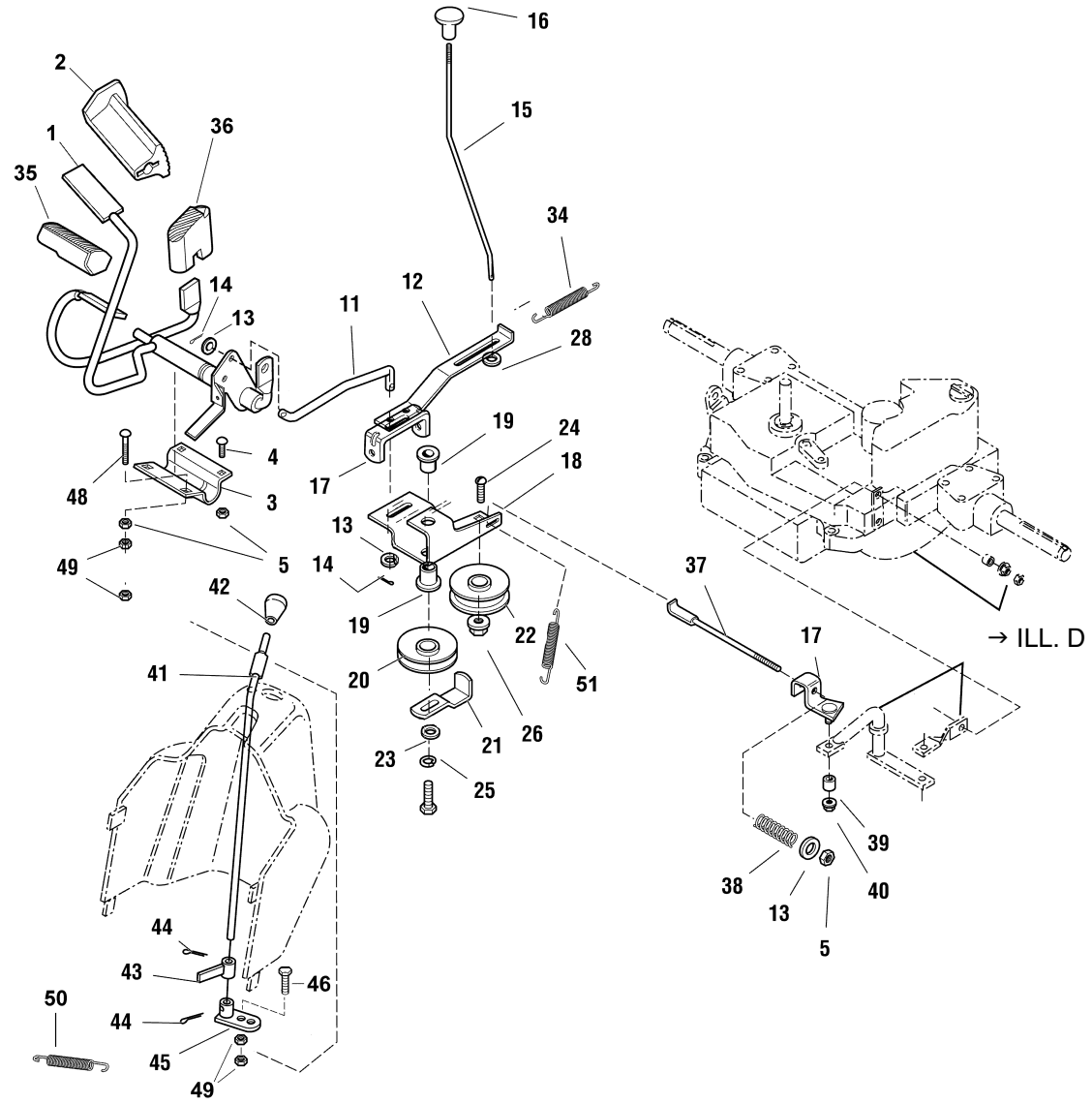

	Ersatzteile für Maschinen älterer Bauart	Spare Parts for Previous Models	Pièces de rechange pour machines d'ancienne construction

MT 830

Illustration E			Bremse und Schalthebel	Brake and gearbox control	Com. frein et Boite de vitesse
Bild-Nr.	Art.-Nr.	Stück	Bezeichnung	Description	Désignation
44	9380 620 9700	2	Splint	Pin	Goupille
45	6152 700 7020	1	Hebel	Arm	Levier
47	9210 260 0775	2	Mutter	Nut	Ercou
48	9027 068 5218	1	Schraube	Screw	Vis
49	9214 320 1710	2	Sichermutter	Lock nut	Ecrou de sécurite
50	6152 704 3925	1	Feder	Spring	Ressort
51	6152 704 3920	1	Feder	Spring	Ressort

			Ersatzteile für Maschinen älterer Bauart	Spare Parts for Previous Models	Pièces de rechange pour machines d'ancienne construction
Bild-Nr.	Art.-Nr.	Stück	Bezeichnung	Description	Désignation

MT 830

Illustration F | Motorhaube | Enige hood | Capot

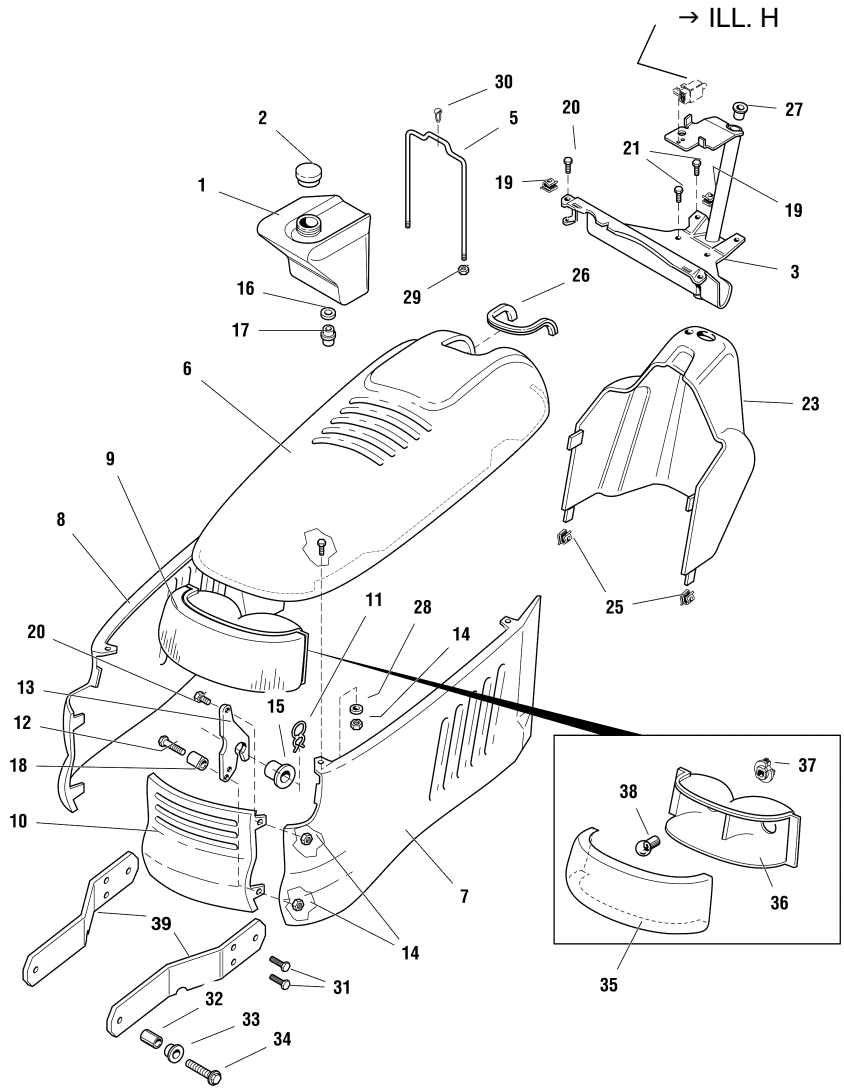

Ersatzteile für Maschinen älterer Bauart | Spare Parts for Previous Models | Pièces de rechange pour machines d'ancienne construction

MT 830

Illustration F			Motorhaube	Enige hood	Capot
Bild-Nr.	Art.-Nr.	Stück	Bezeichnung	Description	Désignation
1	6152 351 0400	1	Kraftstofftank	Fuel Tank	Reservoir
2	6152 350 0500	1	Tankverschluß	Cap	Bouchon
3	6152 760 4200	1	Konsole	Support	Support
5	6152 703 6950	1	Halter	Strap	Support
6	6152 760 2200	1	Motorhaube	Hood	Capot
7	6152 706 0700	1	Abdeckung	Cover	Couvercle
8	6152 706 0710	1	Abdeckung	Cover	Couvercle
9	6152 400 3200	1	Scheinwerfer	Headlight	Projecteur
10	6152 706 5700	1	Grill	Grille	Gril
11	9340 003 0360	2	Federstecker	Clip	Goupille
12	9007 319 9031	2	Schraube	Screw	Vis
13	6152 703 6910	2	Halter	Hinge	Support
14	9212 259 5020	9	Sichermutter	Lock nut	Ecrou de sécurite
15	6152 706 2500	2	Büchse	Spacer	Douille
16	6152 359 0700	1	Dichtung	Grommet	Garniture
17	6152 356 6600	1	Adapter	Fitting	Adaptateur
18	6152 708 5410	2	Büchse	Spacer	Douille
19	9286 003 0140	4	Aufsteckmutter	Pal nut	Ecrou
20	9025 313 6005	7	Schraube	Screw	Vis
21	9039 488 9009	4	Schraube	Screw	Vis
23	6152 706 6200	1	Armaturenbrett	Dashboard	Tableau de commandes
26	6152 706 8100	1	Schutz	Molding	Protection
27	6152 704 7820	1	Buchse	Bushing	Douille
28	9298 021 4007	2	Scheibe	Washer	Rondelle
29	9212 259 5040	2	Sichermutter	Lock nut	Ecrou de sécurite
30	9302 929 5010	1	Stopfen	Plug	Bouchon
31	9039 488 9026	4	Schraube	Screw	Vis
32	6152 706 2510	2	Büchse	Spacer	Douille
33	6152 706 2515	2	Büchse	Spacer	Douille
34	9039 488 9033	2	Schraube	Screw	Vis
35	6152 405 3200	1	Scheinwerferglas	Headlight glas	Couvercle
36	6152 405 3300	1	Scheinwerfergehäuse	Headlight housing	Corps de projecteur
37	6152 440 1800	2	Fassung	Socket	Douille
38	6152 405 3100	2	Lampe	Lamp	Lampe

			Ersatzteile für Maschinen älterer Bauart	Spare Parts for Previous Models	Pièces de rechange pour machines d'ancienne construction
Bild-Nr.	Art.-Nr.	Stück	Bezeichnung	Description	Désignation

MT 830

Illustration F | Motorhaube | Enige hood | Capot

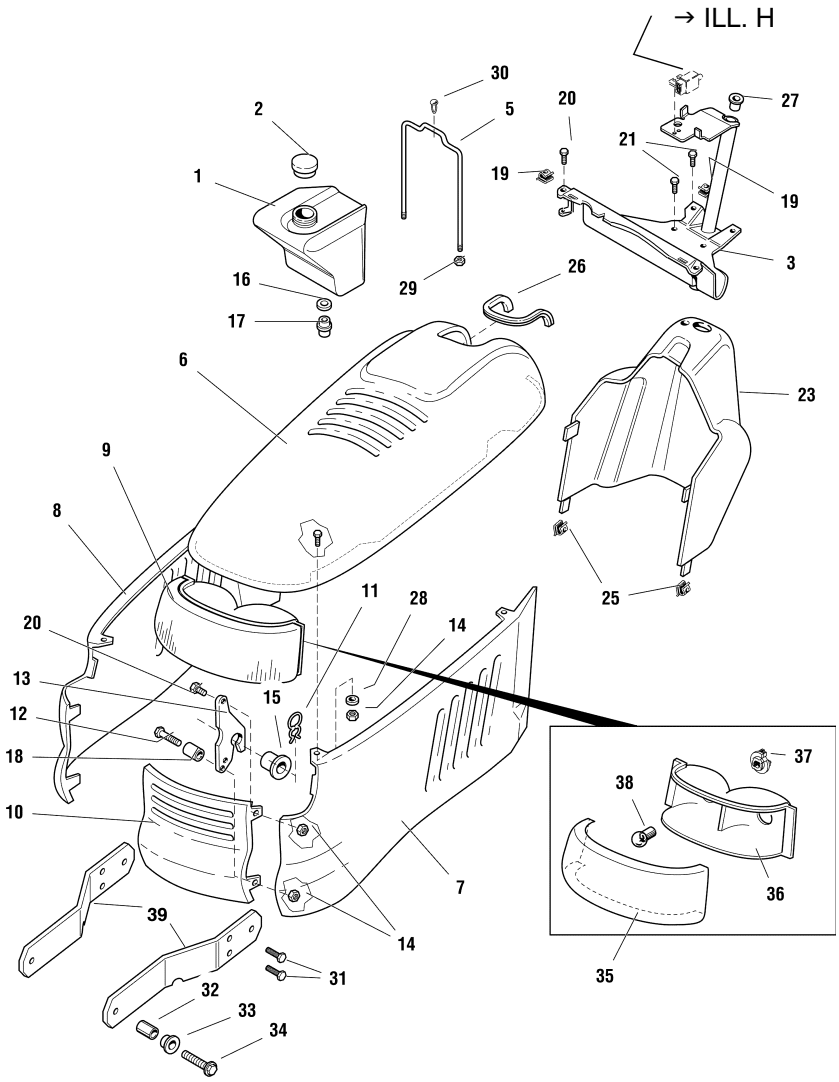

Ersatzteile für Maschinen älterer Bauart | Spare Parts for Previous Models | Pièces de rechange pour machines d'ancienne construction

MT 830

Illustration F			Motorhaube	Enige hood	Capot
Bild-Nr.	Art.-Nr.	Stück	Bezeichnung	Description	Désignation
39	6152 703 6960	2	Halter	Support	Support

			Ersatzteile für Maschinen älterer Bauart	Spare Parts for Previous Models	Pièces de rechange pour machines d'ancienne construction
Bild-Nr.	Art.-Nr.	Stück	Bezeichnung	Description	Désignation

MT 830

Illustration G | Sitz | Seat | Siege

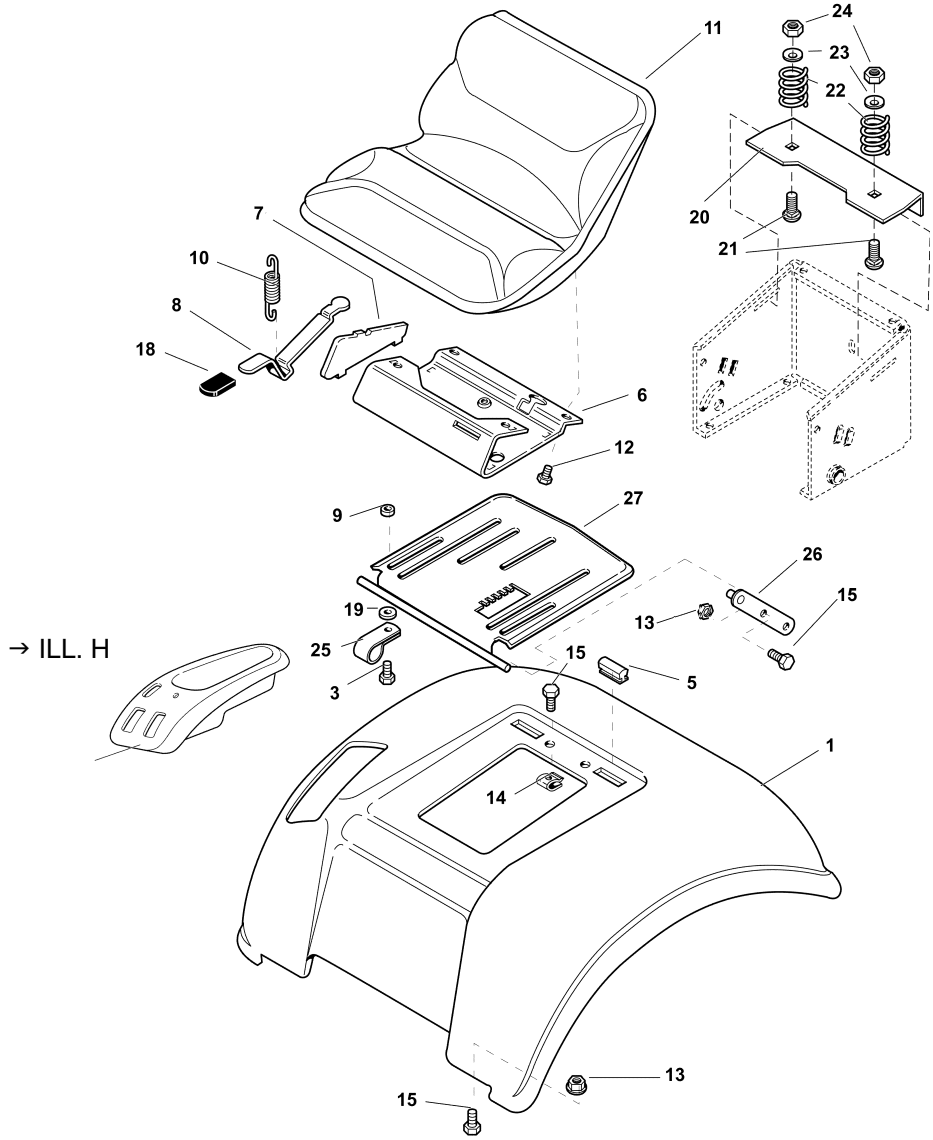

Ersatzteile für Maschinen älterer Bauart | Spare Parts for Previous Models | Pièces de rechange pour machines d'ancienne construction

MT 830

Illustration G			Sitz	Seat	Siege
Bild-Nr.	Art.-Nr.	Stück	Bezeichnung	Description	Désignation
1	6152 706 0750	1	Abdeckung	Cover	Couvercle
3	9089 340 7070	3	Schraube	Screw	Vis
5	6152 706 6400	2	Gummi	Rubber	Caoutchouc
6	6152 703 8910	1	Platte	Palte	Plaque
7	6152 706 0760	2	Abdeckung	Cover	Couvercle
8	6152 703 6725	1	Hebel	Lever	Levier
9	6153 703 0700	3	Distanz	Spacer	Douille
10	6152 706 0600	1	Feder	Spring	Ressort
11	6153 760 0300	1	Sitz	Seat	Siege
12	9025 313 6008	4	Schraube	Screw	Vis
13	9220 260 8216	6	Mutter	Nut	Ercou
14	9286 003 0516	2	Aufsteckmutter	Speed nut	Ecrou
15	9025 318 6018	8	Schraube	Screw	Vis
18	6152 764 0120	1	Kappe	Cap	Capuchon
19	9298 021 4019	3	Scheibe	Washer	Rondelle
20	6152 703 6970	1	Platte	Plate	Plaque
21	9027 068 5223	2	Schraube	Screw	Vis
22	6153 706 0600	2	Feder	Spring	Ressort
23	6153 708 9300	2	Scheibe	Washer	Rondelle
24	9212 259 5040	2	Mutter	Nut	Ercou
25	0751 010 7036	1	Kabelhalter	Clamp	Bride de fixation
26	6152 703 6920	2	Halter	Bar	Support
27	6152 700 7410	1	Halterung	Support	Support

			Ersatzteile für Maschinen älterer Bauart	Spare Parts for Previous Models	Pièces de rechange pour machines d'ancienne construction
Bild-Nr.	Art.-Nr.	Stück	Bezeichnung	Description	Désignation

Illustration H Elektrik Electirc Electrique

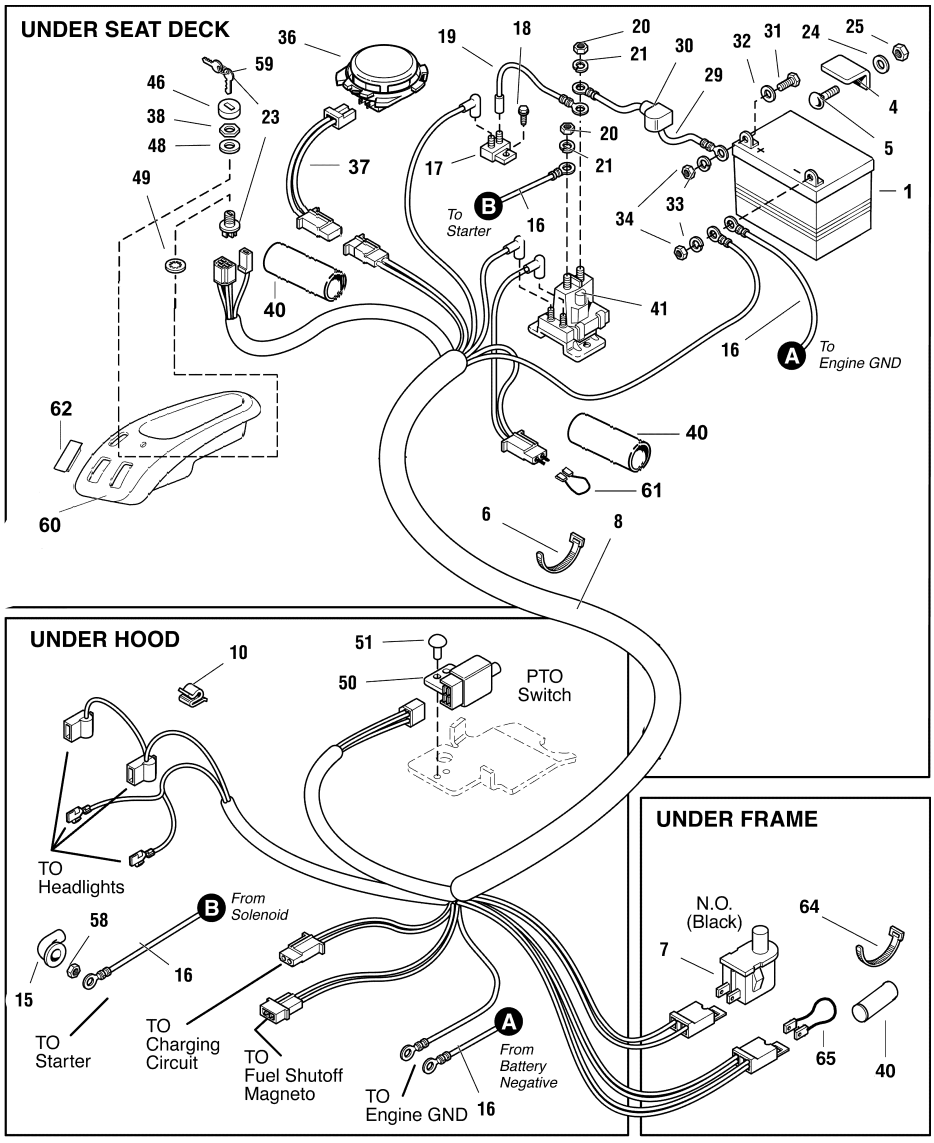

Ersatzteile für Maschinen älterer Bauart

Spare Parts for Previous Models

Pièces de rechange pour machines d'ancienne construction

MT 830

Illustration H			Elektrik	Electirc	Electrique
Bild-Nr.	Art.-Nr.	Stück	Bezeichnung	Description	Désignation
1	6152 400 1100	1	Batterie	Battery	Batterie
4	6152 403 0600	1	Polklemme	Clamp	Borne de câble
5	9027 068 5223	1	Schraube	Screw	Vis
6	0751 010 7009	3	Kabelbinder	Tie self locking	Ribon pour câble
7	6152 430 0500	1	Schalter	Switch	Commutateur
8	6152 430 2210	1	Kabelbaum	Wiring harness	Câble faisceau electr.
10	6152 448 1200	2	Kabelhalter	Clip	Clip
13	6152 448 1210	2	Kabelhalter	Clip	Clip
15	6152 405 8200	1	Kappe	Cover	Capuchon
16	6152 440 0300	2	Kabel	Cable	Câble
17	6152 437 0800	1	Sicherung	Fuse	Fusible
18	9039 488 9031	2	Schraube	Screw	Vis
19	6152 440 0310	1	Kabel	Cable	Câble
20	9327 630 5011	2	Federring	Lock washer	Rondelle de sécurite
21	9210 260 0773	2	Mutter	Nut	Ercou
23	6152 430 2400	1	Zündschloß	Ignition switch	Contacteur
24	9298 021 4019	1	Scheibe	Washer	Rondelle
25	9212 259 5040	1	Sichermutter	Lock nut	Ecrou de sécurite
29	6152 440 0315	1	Kabel	Cable	Câble
30	6152 405 5110	1	Kappe	Cap	Capuchon
31	9008 319 9071	2	Schraube	Screw	Vis
32	9298 021 4007	2	Scheibe	Washer	Rondelle
33	9321 630 0900	2	Federring	Lock washer	Rondelle de sécurite
34	9210 260 0771	2	Mutter	Nut	Ercou
37	6152 440 0320	1	Kabel	Wire	Câble
36	6152 430 0200	1	Stopschalter	Switch	Commutateur
38	6152 708 8600	1	Mutter	Nut	Ercou
40	6152 442 2100	3	Schrumpfschlauch	Tube Shrink	Tube
41	6152 430 3100	1	Relais	Solenoid	Relais
46	6152 405 5100	1	Kappe	Cover	Capuchon
49	9328 630 5020	1	Sicherscheibe	Lock washer	Rondelle de sécurite
50	6152 430 0515	1	Schalter	Switch	Commutateur
51	9438 782 6010	2	Niet	Rivet	Rivet

			Ersatzteile für Maschinen älterer Bauart	Spare Parts for Previous Models	Pièces de rechange pour machines d'ancienne construction
Bild-Nr.	Art.-Nr.	Stück	Bezeichnung	Description	Désignation

Illustration H Elektrik Electirc Electrique

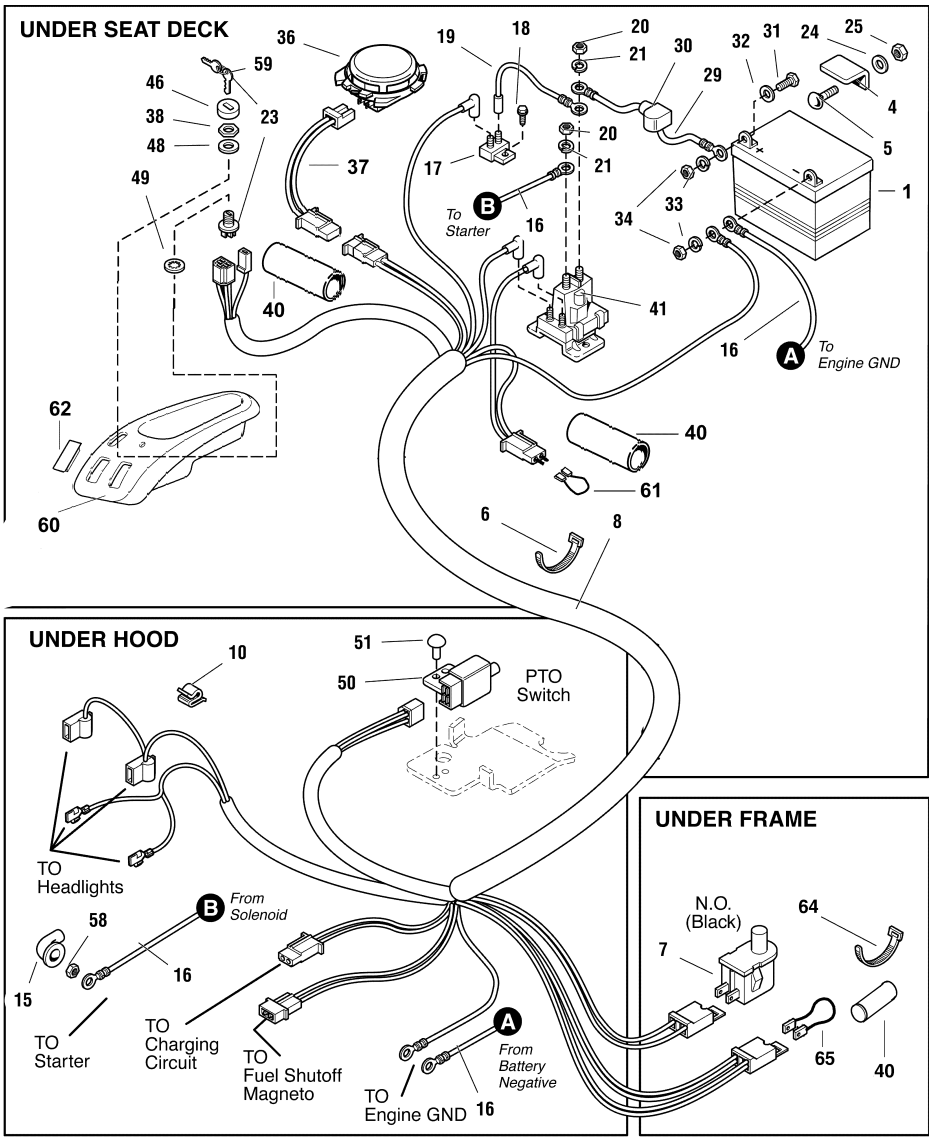

Ersatzteile für Maschinen älterer Bauart

Spare Parts for Previous Models

Pièces de rechange pour machines d'ancienne construction

MT 830

Illustration H			Elektrik	Electirc	Electrique
Bild-Nr.	Art.-Nr.	Stück	Bezeichnung	Description	Désignation
52	6152 430 0520	1	Schalter	Switch	Commutateur
57	6152 440 0325	1	Kabel	Cable	Câble
58	9220 260 8215	1	Mutter	Nut	Ercou
59	6152 435 0500	1	Zündschlüssel	Ignition key	Cle Contact
60	6152 703 6980	1	Halter	Support	Support
61	6152 440 1900	1	Kabel	Wire	Câble
62	6153 706 0700	2	Abdeckung	Cover	Couvercle
64	6152 448 1215	1	Kabelbinder	Tie self locking	Ribon pour câble
65	6152 440 0800	1	Kabel	Wire	Cáble

			Ersatzteile für Maschinen älterer Bauart	Spare Parts for Previous Models	Pièces de rechange pour machines d'ancienne construction
Bild-Nr.	Art.-Nr.	Stück	Bezeichnung	Description	Désignation

Illustration I Reifen Wheels Roue

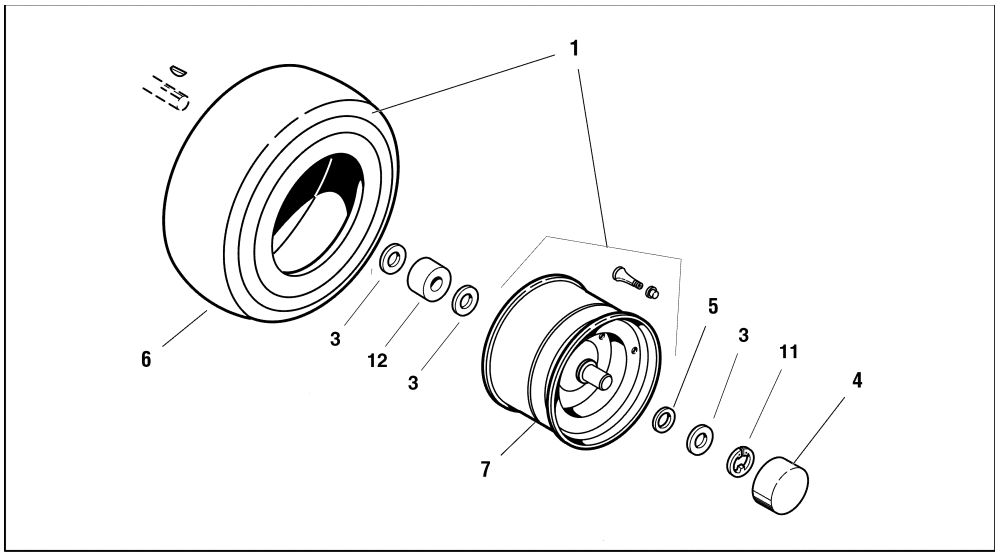

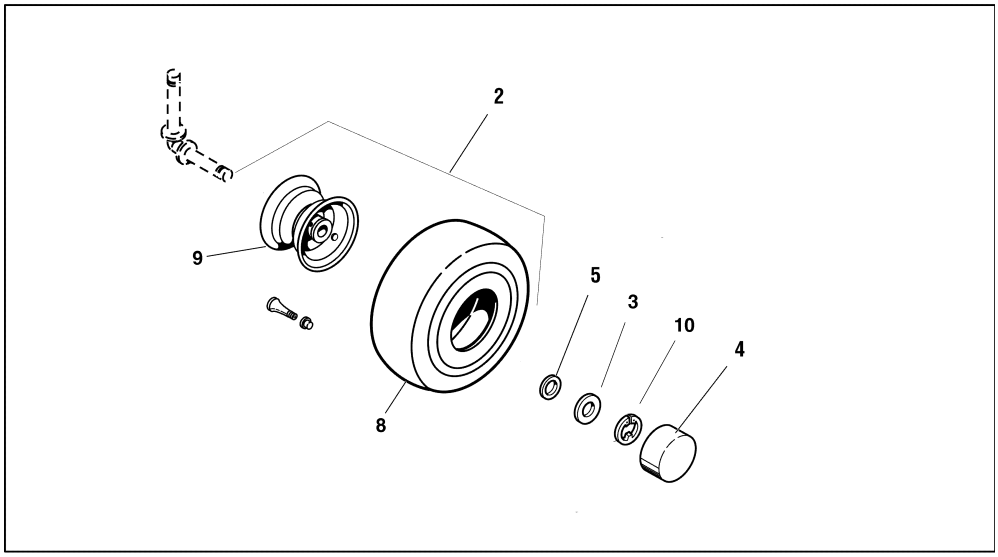

Ersatzteile für Maschinen älterer Bauart

Spare Parts for Previous Models

Pièces de rechange pour machines d'ancienne construction

MT 830

Illustration I			Reifen	Wheels	Roue
Bild-Nr.	Art.-Nr.	Stück	Bezeichnung	Description	Désignation
1	6152 700 0400	2	Rad	Wheel	Roue
2	6152 700 0410	2	Rad	Wheel	Roue
3	9298 021 4012	8	Scheibe	Washer	Rondelle
4	6152 706 4100	4	Kappe	Cap	Capuchon
5	9298 021 4011	4*	Scheibe	Washer	Rondelle
6	6152 704 9500	2	Reifen	Tire	Pneu
7	6152 760 3900	2	Felge	Rim	Jante
8	6152 704 9510	2	Reifen	Tire	Pneu
9	6152 760 3910	2	Felge	Rim	Jante
10	9460 624 7010	2	Sicherscheibe	Clipring	Rondelle de sécurite
11	9460 624 6020	2	Sicherscheibe	Clipring	Rondelle de sécurite
12	6152 704 3200	2	Büchse	Spacer	Douille

			Ersatzteile für Maschinen älterer Bauart	Spare Parts for Previous Models	Pièces de rechange pour machines d'ancienne construction
Bild-Nr.	Art.-Nr.	Stück	Bezeichnung	Description	Désignation

Illustration J | Aufkleber | Decals | Autocollant

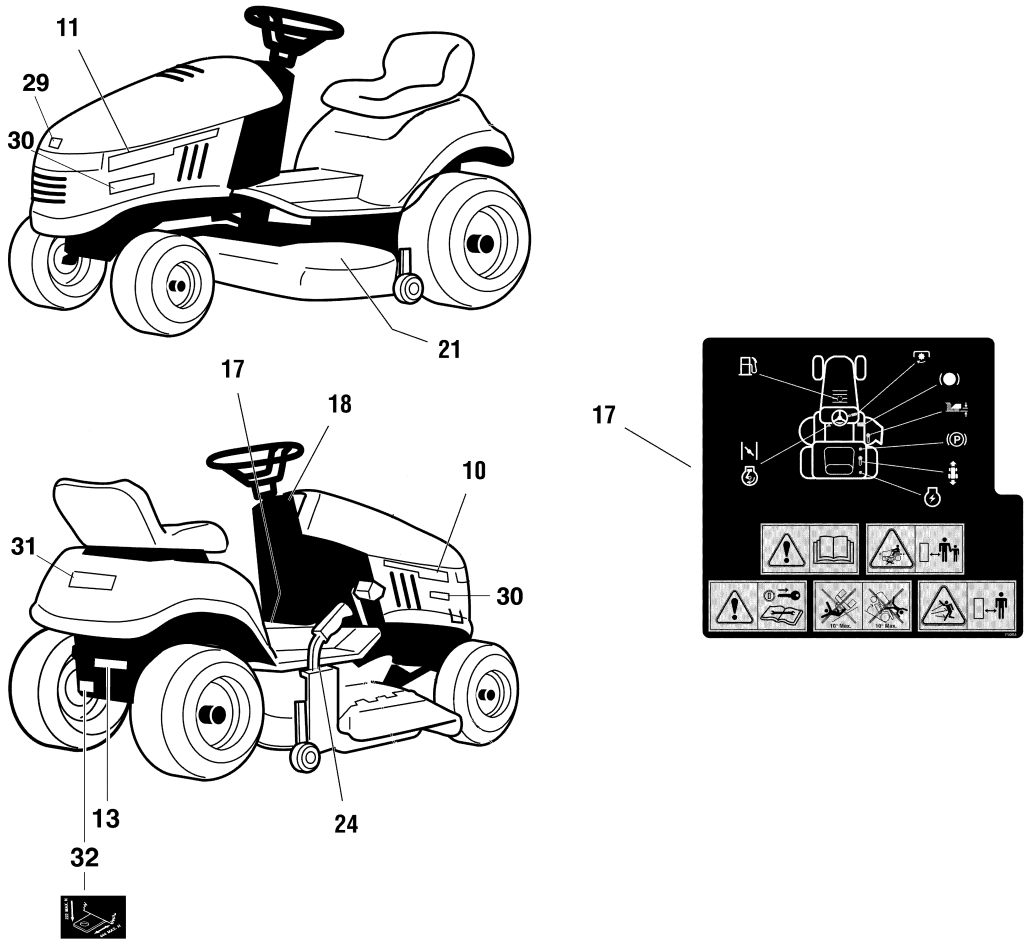

Ersatzteile für Maschinen älterer Bauart | Spare Parts for Previous Models | Pièces de rechange pour machines d'ancienne construction

MT 830

Illustration J			Aufkleber	Decals	Autocollant
Bild-Nr.	Art.-Nr.	Stück	Bezeichnung	Description	Désignation
10	6152 967 4400	1	Aufkleber	Decal	Autocollant
11	6152 967 4405	1	Aufkleber	Decal	Autocollant
13	6152 967 4425	1	Aufkleber	Decal	Autocollant
17	6152 967 4445	1	Aufkleber	Decal	Autocollant
18	6152 967 4430	1	Aufkleber	Decal	Autocollant
21	6152 967 4435	2	Aufkleber	Decal	Autocollant
24	6152 967 4440	1	Aufkleber	Decal	Autocollant
29	6152 967 4415	1	Aufkleber	Decal	Autocollant
30	6152 967 1510	1	Aufkleber	Decal	Autocollant
31	6152 967 4420	1	Aufkleber	Decal	Autocollant
32	6152 967 4450	1	Aufkleber	Decal	Autocollant

			Ersatzteile für Maschinen älterer Bauart	Spare Parts for Previous Models	Pièces de rechange pour machines d'ancienne construction
Bild-Nr.	Art.-Nr.	Stück	Bezeichnung	Description	Désignation

MT 830/38

Illustration K | Mähwerk | Cutting system | Tondeuse

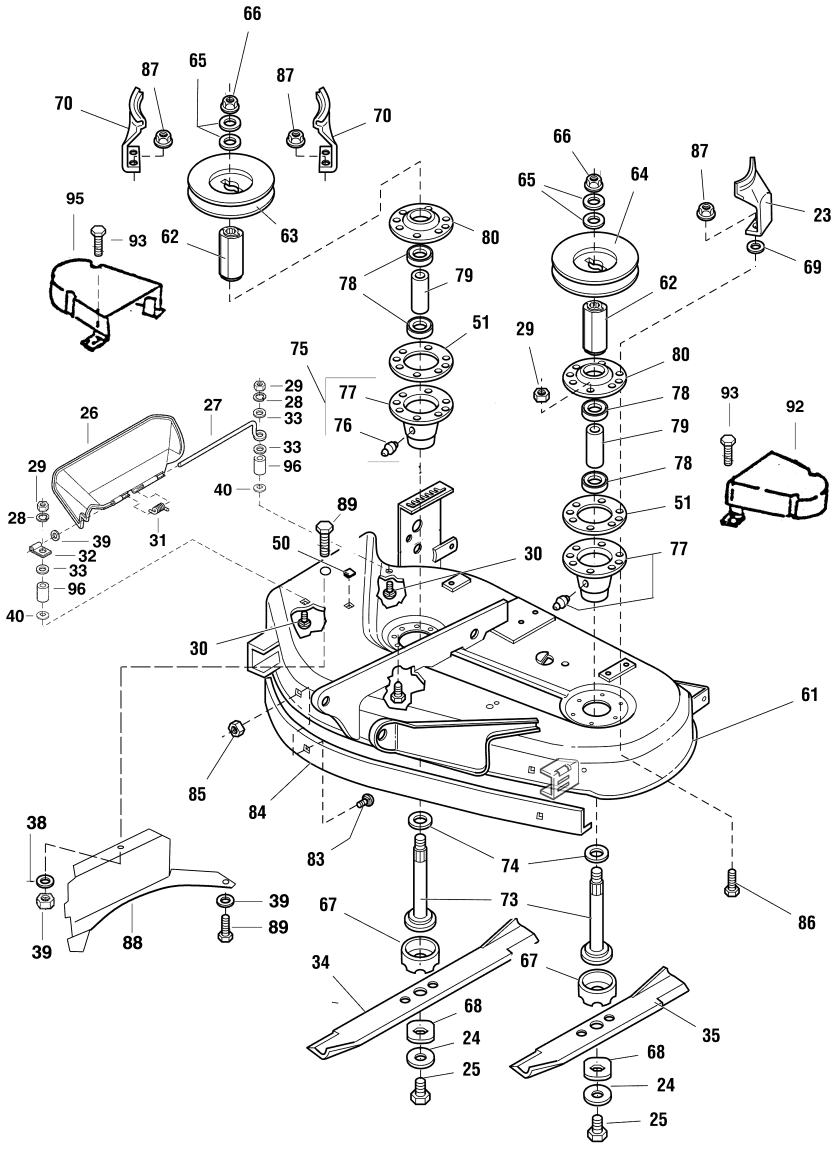

Ersatzteile für Maschinen älterer Bauart | Spare Parts for Previous Models | Pièces de rechange pour machines d'ancienne construction

MT 830/38

Illustration K			Mähwerk	Cutting system	Tondeuse
Bild-Nr.	Art.-Nr.	Stück	Bezeichnung	Description	Désignation
23	6152 704 9430	1	Führung	Guide	Guide
24	6152 702 1815	2	Scheibe	Washer	Rondelle
25	9008 319 9395	2	Schraube	Screw	Vis
26	6152 706 2400	1	Deflektor	Deflector	Protection
27	6152 703 0900	1	Stange	Rod	Barre
28	9321 630 0900	2	Federring	Lock washer	Rondelle de sécurite
29	9210 260 0771	2	Mutter	Nut	Ercou
30	9027 068 5225	2	Schraube	Screw	Vis
31	6152 704 3900	1	Feder	Spring	Ressort
32	0751 010 7037	1	Kabelhalter	Clamp	Bride de fixation
33	9298 021 4006	3	Scheibe	Washer	Rondelle
34	6152 702 0110	1	Messer	Blade	Lame
35	6152 702 0100	1	Messer	Blade	Lame
37	9210 260 0775	8	Mutter	Nut	Ercou
38	9321 630 0930	8	Federring	Lock washer	Rondelle de sécurite
39	9298 021 4019	2	Scheibe	Washer	Rondelle
40	9451 621 5011	2	Mutter	Nut	Ercou
50	6152 706 0730	2	Stopfen	Plug	Bouchon
51	6152 709 0400	2	Dichtung	Gasket	Garniture
61	6152 700 8510	1	Gehäuse	Housing	Carter
62	6152 702 0600	2	Distanz	Spacer	Distance
63	6152 704 1030	1	Keilriemenscheibe	Pulley	Poulie
64	6152 704 1020	1	Keilriemenscheibe	Pulley	Poulie
65	9485 648 6010	4	Scheibe	Washer	Rondelle
66	9220 260 8015	2	Mutter	Nut	Ercou
67	6152 702 5400	2	Distanz	Spacer	Distance
68	6152 702 1800	2	Scheibe	Washer	Rondelle
69	9298 021 4013	4	Scheibe	Washer	Rondelle
70	6152 704 9440	2	Führung	Guide	Guide
73	6152 702 0700	2	Welle	Shaft	Arbre
74	6152 702 1810	2	Scheibe	Washer	Rondelle
77	6152 702 5300	2	Messerlager	Housing (bearing)	Carter
78	9503 003 6610	4	Lager	Bearing	Roulement
79	6152 702 5900	2	Distanz	Spacer	Distance
80	6152 702 6200	2	Abdeckung	Cover	Couvercle

			Ersatzteile für Maschinen älterer Bauart	Spare Parts for Previous Models	Pièces de rechange pour machines d'ancienne construction
Bild-Nr.	Art.-Nr.	Stück	Bezeichnung	Description	Désignation

MT 830/38

Illustration K | Mähwerk | Cutting system | Tondeuse

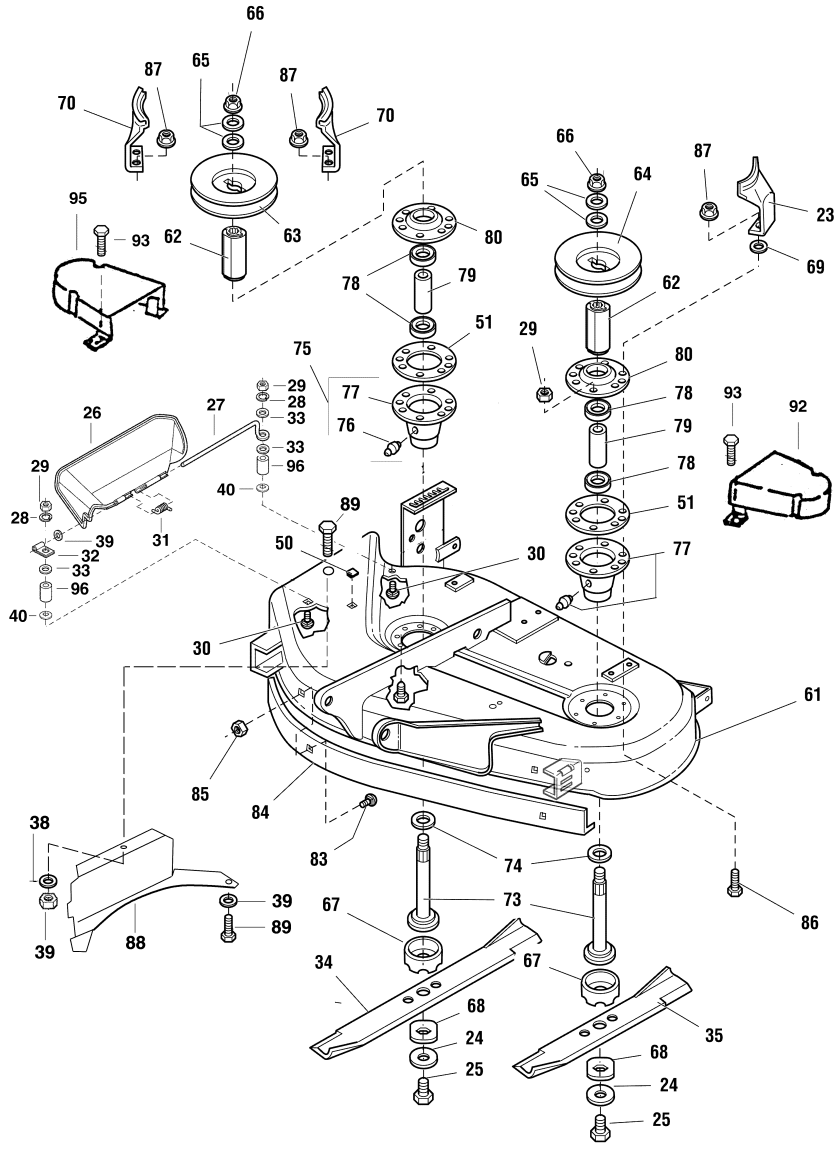

Ersatzteile für Maschinen älterer Bauart | Spare Parts for Previous Models | Pièces de rechange pour machines d'ancienne construction

MT 830/38

Illustration K			Mähwerk	Cutting system	Tondeuse
Bild-Nr.	Art.-Nr.	Stück	Bezeichnung	Description	Désignation
83	9027 068 5222	4	Schraube	Screw	Vis
84	6152 702 2800	1	Abweiser	Baffle	Protection
85	9220 260 8011	4	Mutter	Nut	Ercou
86	9039 488 9017	12	Schraube	Screw	Vis
87	9220 260 8211	6	Mutter	Nut	Ercou
88	6152 760 8300	1	Platte	Plate	Plaque
89	9008 319 9393	2	Schraube	Screw	Vis
92	6152 706 0800	1	Abdeckung	Cover	Couvercle
93	9039 488 9019	3	Schraube	Screw	Vis
95	6152 706 0810	1	Abdeckung	Cover	Couvercle
96	6152 706 2510	2	Distanz	Spacer	Distance

			Ersatzteile für Maschinen älterer Bauart	Spare Parts for Previous Models	Pièces de rechange pour machines d'ancienne construction
Bild-Nr.	Art.-Nr.	Stück	Bezeichnung	Description	Désignation

MT 830/38

Illustration L	Kupplung Aufhängung	Clutch Support	Embrayage Support

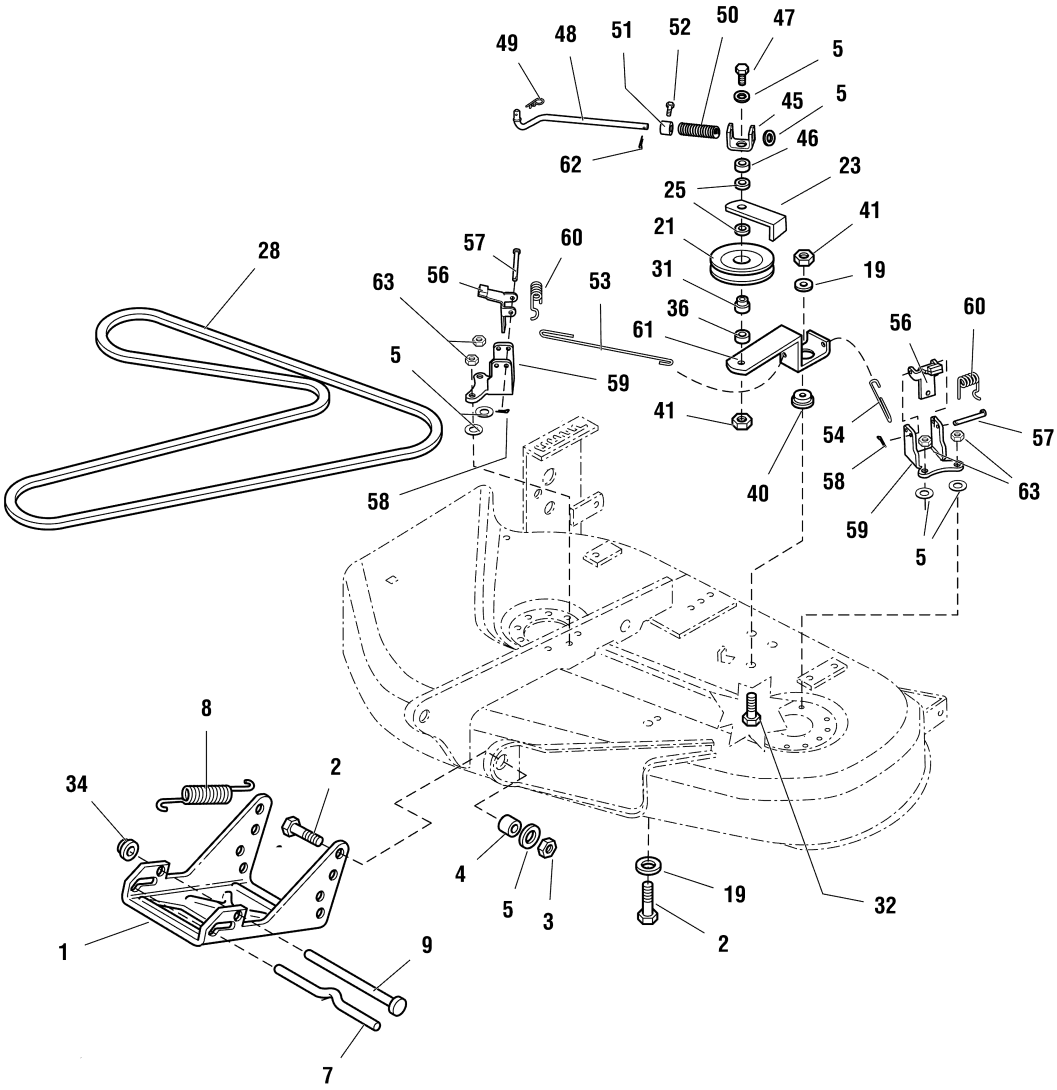

	Ersatzteile für Maschinen älterer Bauart	Spare Parts for Previous Models	Pièces de rechange pour machines d'ancienne construction

MT 830/38

Illustration L			Kupplung Aufhängung	Clutch Support	Embrayage Support
Bild-Nr.	Art.-Nr.	Stück	Bezeichnung	Description	Désignation
1	6152 702 6360	1	Halter	Support	Support
2	9007 319 9008	3	Schraube	Screw	Vis
3	9212 259 5030	2	Mutter	Nut	Ercou
4	6152 702 5910	2	Distanz	Spacer	Distance
5	9298 021 4013	7	Scheibe	Washer	Rondelle
7	6152 703 1710	1	Stange	Rod	Barre
8	6152 703 5100	1	Feder	Spring	Ressort
9	6152 703 1730	1	Stange	Rod	Barre
19	9298 021 4016	2	Scheibe	Washer	Rondelle
21	6152 700 2520	1	Keilriemenscheibe	Pulley	Poulie
23	6152 704 9410	1	Schutz	Guard	Protection
25	9298 021 4014	3	Scheibe	Washer	Rondelle
28	6152 704 2110	1	Keilriemen	V-belt	Courroire
31	6152 702 4400	1	Distanz	Spacer	Distance
32	9007 319 9013	1	Schraube	Screw	Vis
34	9991 003 0671	1	Mutter	Nut	Ercou
36	6152 702 4405	1	Distanz	Spacer	Distance
40	6152 702 4415	1	Distanz	Spacer	Distance
41	9220 260 8014	2	Mutter	Nut	Ercou
45	6152 704 5400	1	Führung	Guide	Guide
46	6152 702 4420	1	Distanz	Spacer	Distance
47	9007 319 9026	1	Schraube	Screw	Vis
48	6152 704 9825	1	Stange	Rod	Barre
49	9340 003 0350	1	Federstecker	Clip	Clip
50	6152 704 3910	1	Feder	Spring	Ressort
51	9312 003 5010	1	Stellring	Set-collar	Douille
52	9139 214 5010	1	Schraube	Screw	Vis
53	6152 704 9830	1	Stange	Rod	Barre
54	6152 704 9835	1	Stange	Rod	Barre
56	6152 760 1510	2	Hebel	Lever	Levier
57	6152 702 6400	2	Bolzen	Bolt	Boulon
58	9395 021 5011	2	Splint	Pin	Goupille
59	6152 704 2700	2	Halter	Support	Support
60	6152 704 3915	2	Feder	Spring	Ressort

			Ersatzteile für Maschinen älterer Bauart	Spare Parts for Previous Models	Pièces de rechange pour machines d'ancienne construction
Bild-Nr.	Art.-Nr.	Stück	Bezeichnung	Description	Désignation

Illustration L	Kupplung Aufhängung	Clutch Support	Embrayage Support

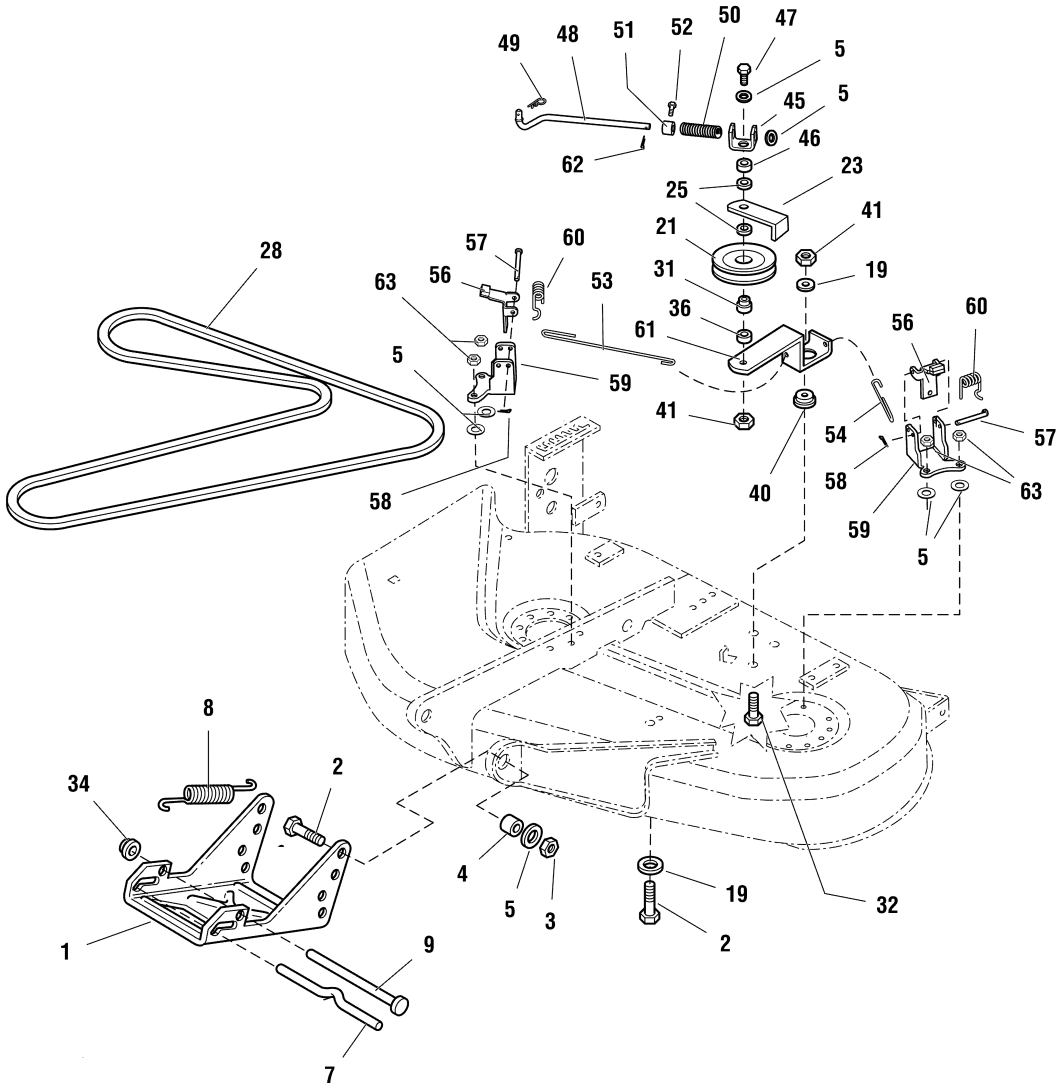

	Ersatzteile für Maschinen älterer Bauart	Spare Parts for Previous Models	Pièces de rechange pour machines d'ancienne construction

MT 830/38

Illustration L			Kupplung Aufhängung	Clutch Support	Embrayage Support
Bild-Nr.	Art.-Nr.	Stück	Bezeichnung	Description	Désignation
61	6152 704 2200	1	Hebel	Arm	Levier
62	9395 021 5013	1	Splint	Cotter pin	Goupille
63	9220 260 8211	4	Mutter	Nut	Ercou

			Ersatzteile für Maschinen älterer Bauart	Spare Parts for Previous Models	Pièces de rechange pour machines d'ancienne construction
Bild-Nr.	Art.-Nr.	Stück	Bezeichnung	Description	Désignation

MT 830/38

Illustration M | Mähwerkaushebung | Height Adjustment | Relevage Tondeuse

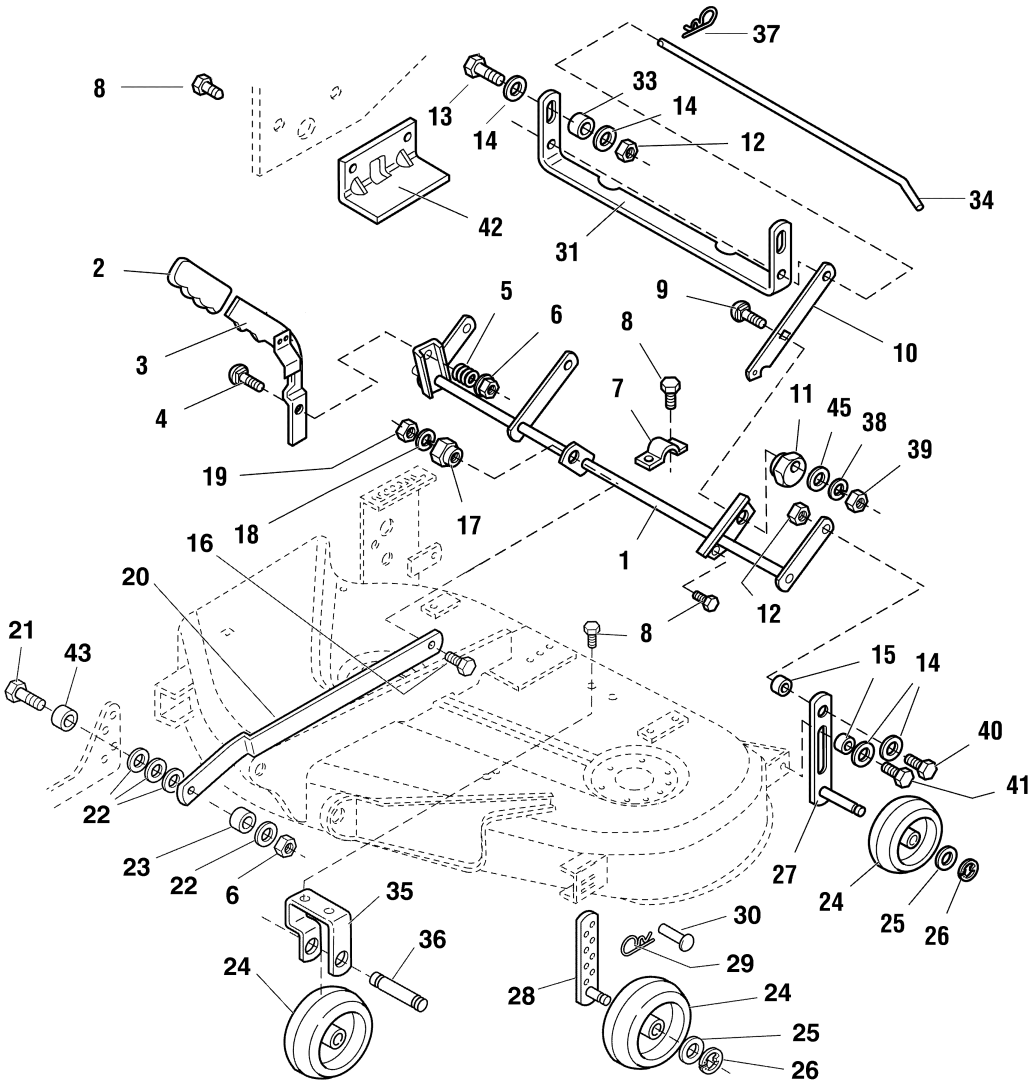

Ersatzteile für Maschinen älterer Bauart | Spare Parts for Previous Models | Pièces de rechange pour machines d'ancienne construction

MT 830/38

Illustration M		Mähwerkaushebung	Height Adjustment	Relevage Tondeuse

Bild-Nr.	Art.-Nr.	Stück	Bezeichnung	Description	Désignation
1	6152 700 2900	1	Hebel	Lever	Levier
2	6152 764 0115	1	Griff	Grip	Piognee
3	6152 703 6710	1	Hebel	Arm	Levier
4	9027 068 5208	1	Schraube	Screw	Vis
5	6152 703 6400	1	Feder	Spring	Ressort
6	9220 260 8014	2	Mutter	Nut	Ercou
7	6152 763 1300	1	Halter	Strap	Support
8	9039 488 9037	7	Schraube	Screw	Vis
9	9027 068 5217	1	Schraube	Screw	Vis
10	6152 703 6715	1	Hebel	Arm	Levier
11	6152 763 0200	1	Excenter	Eccentric bushing	Excentrique
12	9214 320 1710	4	Mutter	Nut	Ercou
13	9007 319 9034	2	Schraube	Screw	Vis
14	9298 021 4018	8	Scheibe	Washer	Rondelle
15	6152 703 0720	4	Distanz	Spacer	Distance
16	9027 068 5207	1	Schraube	Screw	Vis
17	6152 763 0210	1	Mutter	Nut	Ercou
18	9321 630 0915	1	Federring	Lock washer	Rondelle de sécurite
19	9210 260 0751	1	Mutter	Nut	Ercou
20	6152 703 6720	1	Hebel	Arm	Levier
21	9007 319 9016	1	Schraube	Screw	Vis
22	9298 021 4013	4	Scheibe	Washer	Rondelle
23	6152 704 7800	1	Distanz	Spacer	Distance
24	6152 760 6800	5	Tastrad	Wheel	Roue
25	9298 021 4003	4	Scheibe	Washer	Rondelle
26	9460 624 6010	4	Sicherscheibe	Retaining ring	Rondelle de sécurite
27	6152 700 6010	2	Hebel	Arm	Levier
28	6152 760 7800	2	Hebel	Arm	Levier
31	6152 703 6930	1	Halter	Bracket	Support
33	6152 708 5410	2	Distanz	Spacer	Distance
34	6152 703 1720	1	Stange	Rod	Barre
37	9340 003 0350	1	Federstecker	Clip	Clip
38	9321 630 0930	1	Federring	Lock washer	Rondelle de sécurite
39	9210 260 0775	1	Mutter	Nut	Ercou
40	9008 319 9391	2	Schraube	Screw	Vis
41	9039 488 9017	2	Schraube	Screw	Vis

		Ersatzteile für Maschinen älterer Bauart	Spare Parts for Previous Models	Pièces de rechange pour machines d'ancienne construction

Bild-Nr.	Art.-Nr.	Stück	Bezeichnung	Description	Désignation

MT 830/38

Illustration M | Mähwerkaushebung | Height Adjustment | Relevage Tondeuse

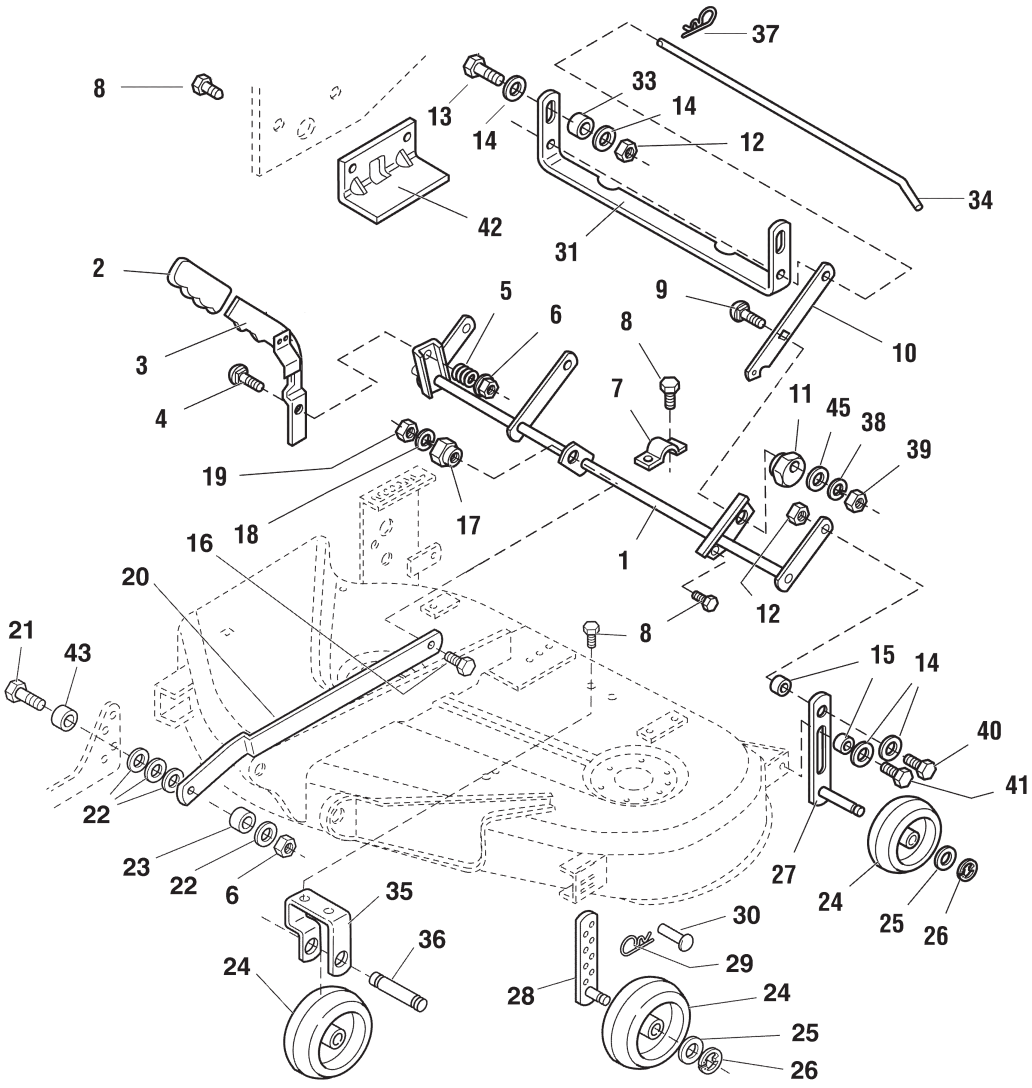

Ersatzteile für Maschinen älterer Bauart | Spare Parts for Previous Models | Pièces de rechange pour machines d'ancienne construction

MT 830/38

Illustration M					Mähwerkaushebung	Height Adjustment	Relevage Tondeuse
42	6152	700	6600	1	Halter	Bracket	Support
43	6152	703	0725	1	Distanz	Spacer	Distance
45	9298	021	4027	1	Scheibe	Washer	Rondelle

			Ersatzteile für Maschinen älterer Bauart	Spare Parts for Previous Models	Pièces de rechange pour machines d'ancienne construction
Bild-Nr.	Art.-Nr.	Stück	Bezeichnung	Description	Désignation

MT 830/44

Illustration N | Mähwerk | Cutting system | Tondeuse

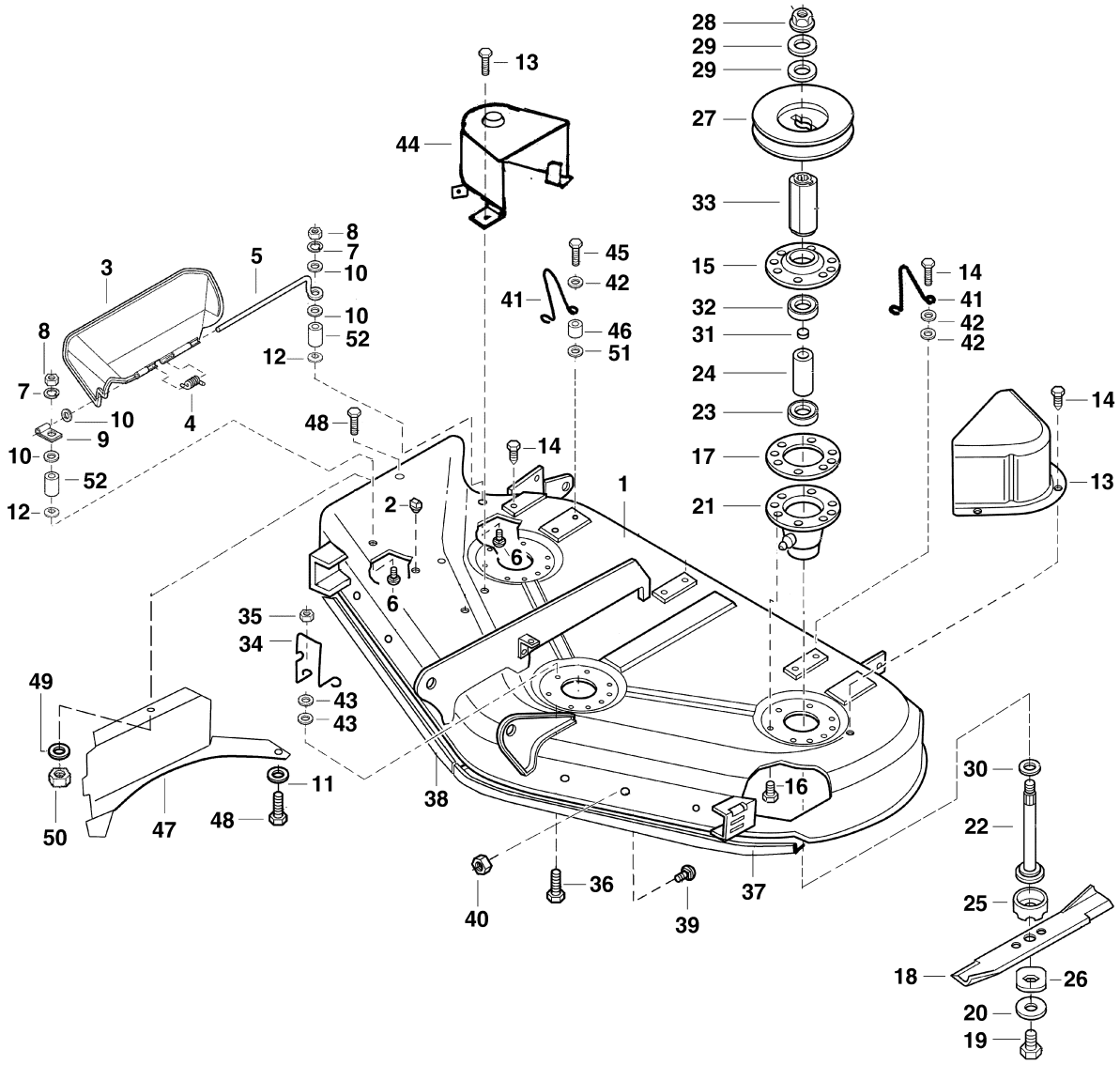

Ersatzteile für Maschinen älterer Bauart | Spare Parts for Previous Models | Pièces de rechange pour machines d'ancienne construction

MT 830/44

Illustration N			Mähwerk	Cutting system	Tondeuse
Bild-Nr.	Art.-Nr.	Stück	Bezeichnung	Description	Désignation
1	6152 700 8520	1	Gehäuse	Housing	Carter
2	6152 706 0730	1	Stopfen	Plug	Bouchon
3	6152 706 2400	1	Deflektor	Deflector	Protection
4	6152 704 3900	1	Feder	Spring	Ressort
5	6152 703 0900	1	Stange	Rod	Barre
6	9027 068 5225	2	Schraube	Screw	Vis
7	9321 630 0900	2	Federring	Lock washer	Rondelle de sécurite
8	9210 260 0771	2	Mutter	Nut	Ercou
9	0751 010 7037	1	Kabelhalter	Clamp	Bride de fixation
10	9298 021 4006	4	Scheibe	Washer	Rondelle
11	9298 021 4019	1	Scheibe	Washer	Rondelle
12	9451 621 5011	2	Mutter	Nut	Ercou
13	6152 702 6210	1	Abdeckung	Cover	Couvercle
14	9039 488 9019	13	Schraube	Screw	Vis
15	6153 702 6200	3	Gehäuse	Housing	Carter
16	9039 488 9017	18	Schraube	Screw	Vis
17	6152 709 0400	3	Dichtung	Gasket	Garniture
18	6152 702 0120	3	Messer	Blade	Lame
19	9008 319 9395	3	Schraube	Screw	Vis
20	6152 702 1815	3	Scheibe	Washer	Rondelle
21	6152 702 5300	3	Gehäuse	Housing	Carter
22	6152 702 0700	3	Welle	Shaft	Arbre
23	9503 003 6610	3	Lager	Bearing	Roulement
24	6152 702 5920	3	Distanz	Spacer	Distance
25	6152 702 5400	3	Distanz	Spacer	Distance
26	6152 702 1800	3	Scheibe	Washer	Rondelle
27	6152 704 1040	3	Keilriemenscheibe	Pulley	Poulie
28	9220 260 8015	3	Mutter	Nut	Ercou
29	9485 648 6010	6	Scheibe	Washer	Rondelle
30	6152 702 1810	3	Scheibe	Washer	Rondelle
31	6152 702 5930	3	Distanz	Spacer	Distance
32	9503 003 9958	3	Lager	Bearing	Roulement
33	6152 702 0600	3	Distanz	Spacer	Distance
34	6152 704 9450	1	Keilriemenführung	Guide	Guide
35	9220 260 8211	2	Mutter	Nut	Ercou

			Ersatzteile für Maschinen älterer Bauart	Spare Parts for Previous Models	Pièces de rechange pour machines d'ancienne construction
Bild-Nr.	Art.-Nr.	Stück	Bezeichnung	Description	Désignation

MT 830/44

Illustration N | Mähwerk | Cutting system | Tondeuse

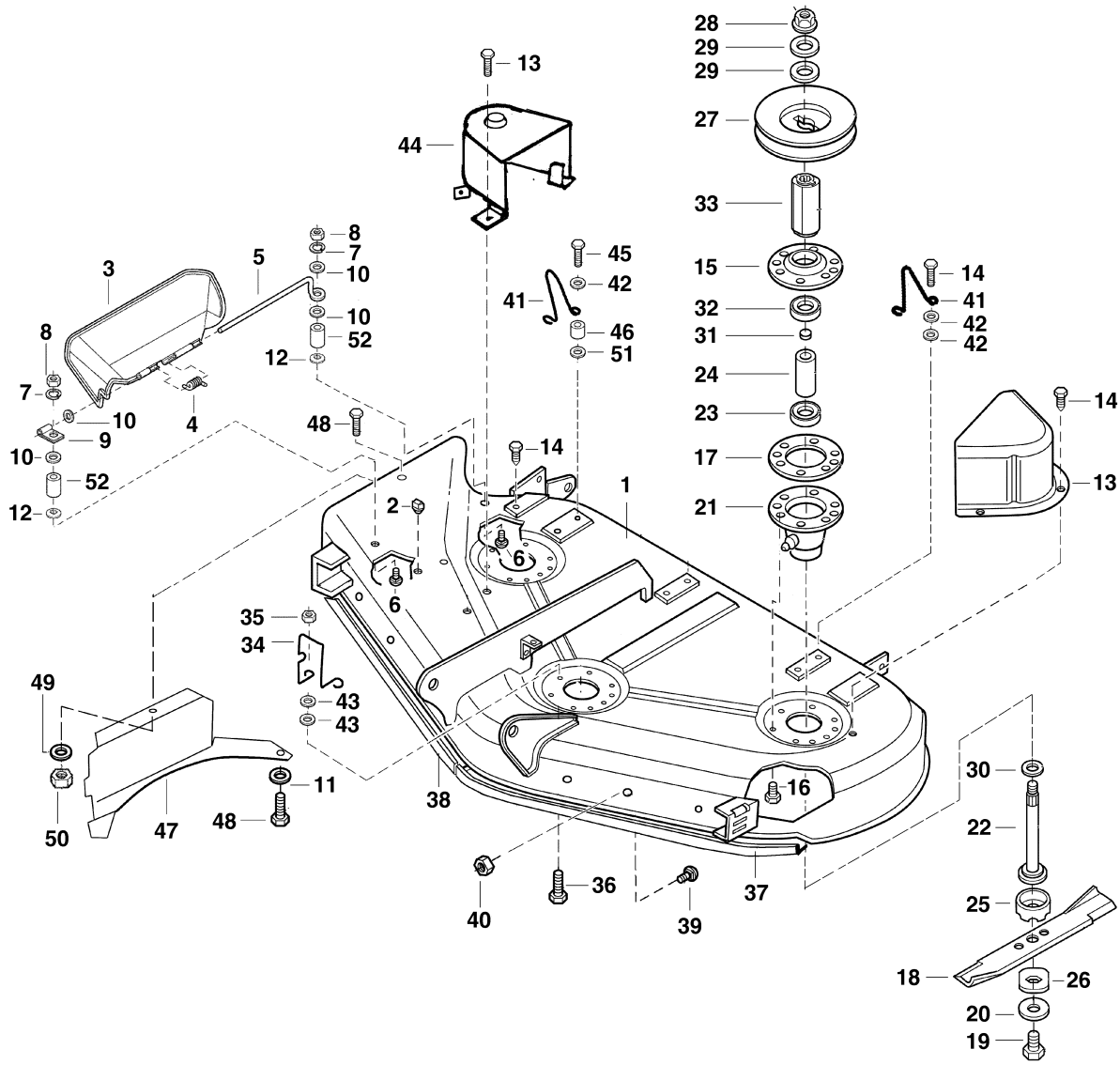

Ersatzteile für Maschinen älterer Bauart | Spare Parts for Previous Models | Pièces de rechange pour machines d'ancienne construction

MT 830/44

Illustration N			Mähwerk	Cutting system	Tondeuse
Bild-Nr.	Art.-Nr.	Stück	Bezeichnung	Description	Désignation
36	9039 488 9039	2	Schraube	Screw	Vis
37	6152 702 2810	1	Abweiser	Baffle	Protection
38	6152 702 2820	1	Abweiser	Baffle	Protection
39	9027 068 5223	8	Schraube	Screw	Vis
40	9220 260 8011	8	Mutter	Nut	Ercou
41	6152 704 9460	2	Führung	Guide	Guide
42	9298 021 4020	6	Scheibe	Washer	Rondelle
43	9298 021 4013	2	Scheibe	Washer	Rondelle
44	6152 700 2110	1	Abdeckung	Cover	Couvercle
45	9039 488 9040	2	Schraube	Screw	Vis
46	6152 702 4405	2	Distanz	Spacer	Distance
47	6152 760 8310	1	Platte	Plate	Plaque
48	9008 319 9399	2	Schraube	Screw	Vis
49	9321 630 0930	2	Federring	Lock washer	Rondelle de sécurite
50	9210 260 0775	2	Mutter	Nut	Ercou
51	9298 021 4027	2	Scheibe	Washer	Rondelle
52	6152 706 2510	2	Distanz	Spacer	Distance

			Ersatzteile für Maschinen älterer Bauart	Spare Parts for Previous Models	Pièces de rechange pour machines d'ancienne construction
Bild-Nr.	Art.-Nr.	Stück	Bezeichnung	Description	Désignation

MT 830/44

Illustration O	Kupplung Aufhängung	Clutch Support	Embrayage Support

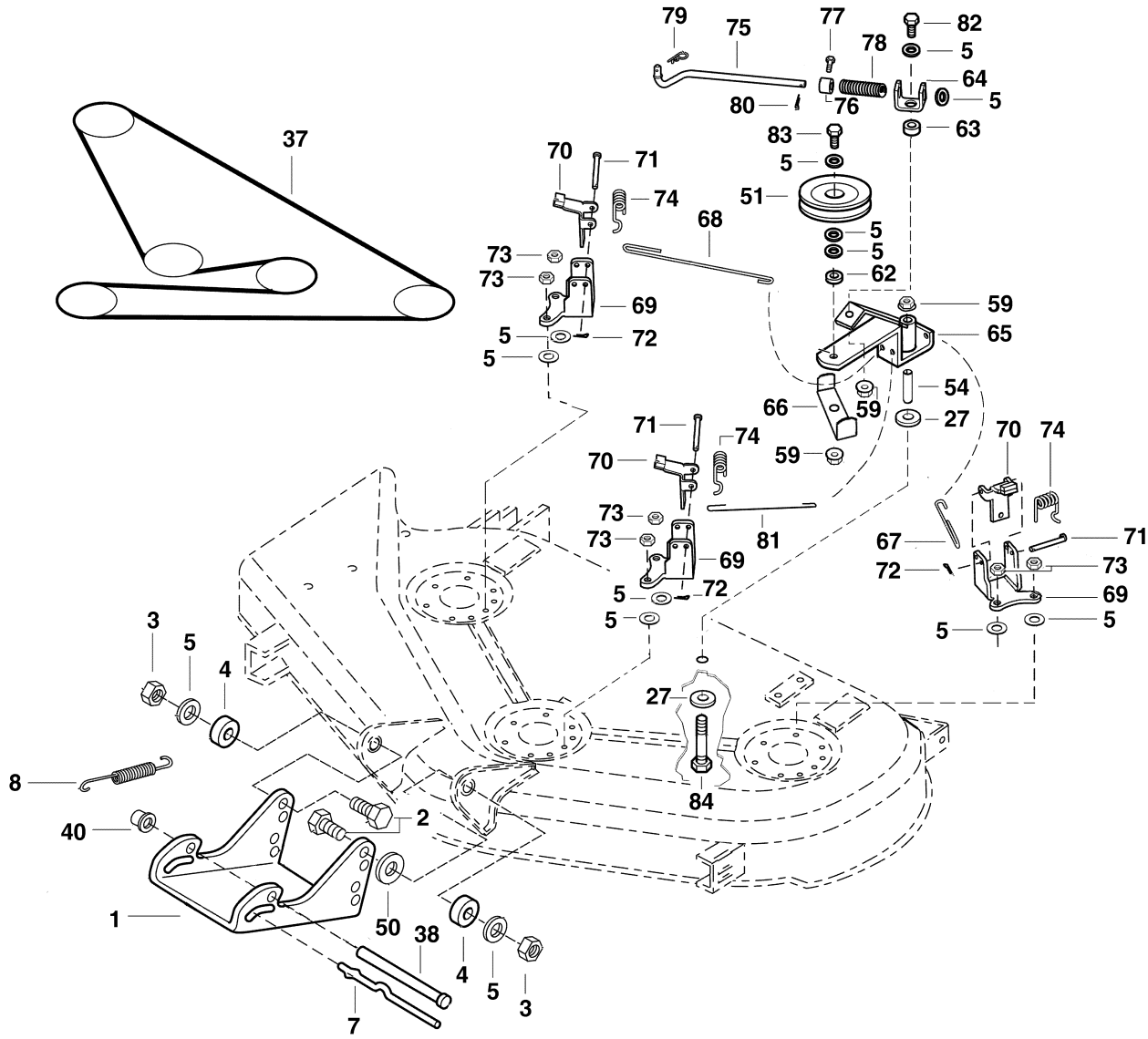

	Ersatzteile für Maschinen älterer Bauart	Spare Parts for Previous Models	Pièces de rechange pour machines d'ancienne construction

MT 830/44

Illustration O			Kupplung Aufhängung	Clutch Support	Embrayage Support
Bild-Nr.	Art.-Nr.	Stück	Bezeichnung	Description	Désignation
1	6152 702 6360	1	Halter	Hitch	Support
2	9007 319 9008	2	Schraube	Screw	Vis
3	9212 259 5030	2	Mutter	Nut	Ercou
4	6152 702 5910	2	Distanz	Spacer	Distance
5	9298 021 4013	11	Scheibe	Washer	Rondelle
7	6152 703 1710	1	Stange	Rod	Barre
8	6152 703 5100	1	Feder	Spring	Ressort
27	9298 021 4016	2	Scheibe	Washer	Rondelle
37	6152 704 2120	1	Keilriemen	V-belt	Courroire
38	6152 703 1730	1	Stange	Rod	Barre
40	9991 003 0671	1	Mutter	Nut	Ercou
50	9298 021 4017	1	Scheibe	Washer	Rondelle
51	6152 700 2525	1	Keilriemenscheibe	Pulley	Poulie
54	6153 703 0740	1	Distanz	Spacer	Distance
59	9206 160 1110	3	Mutter	Nut	Ercou
62	6153 703 0720	1	Distanz	Spacer	Distance
63	6152 702 4420	1	Distanz	Spacer	Distance
64	6152 704 5400	1	Führung	Guide	Guide
65	6152 704 2210	1	Hebel	Arm	Levier
66	6152 704 9470	1	Führung	Guide	Guide
67	6152 704 9855	1	Stange	Rod	Barre
68	6152 704 9860	1	Stange	Rod	Barre
69	6152 704 2720	3	Halter	Support	Support
70	6152 760 1510	3	Schalthebel	Lever	Levier
71	6152 702 6400	3	Splint	Pin	Goupille
72	9395 021 5011	3	Splint	Pin	Goupille
73	9220 260 8211	6	Mutter	Nut	Ercou
74	6152 704 3915	3	Feder	Spring	Ressort
75	6152 704 9825	1	Stange	Rod	Barre
76	9312 003 5010	1	Stellring	Set-Collar	Douille
77	9132 381 9515	1	Schraube	Screw	Vis
78	6152 704 3910	1	Feder	Spring	Ressort
79	9340 003 0350	1	Federstecker	Clip	Clip
80	9395 021 5013	1	Splint	Cotter pin	Goupille

			Ersatzteile für Maschinen älterer Bauart	Spare Parts for Previous Models	Pièces de rechange pour machines d'ancienne construction
Bild-Nr.	Art.-Nr.	Stück	Bezeichnung	Description	Désignation

MT 830/44

Illustration O	Kupplung Aufhängung	Clutch Support	Embrayage Support

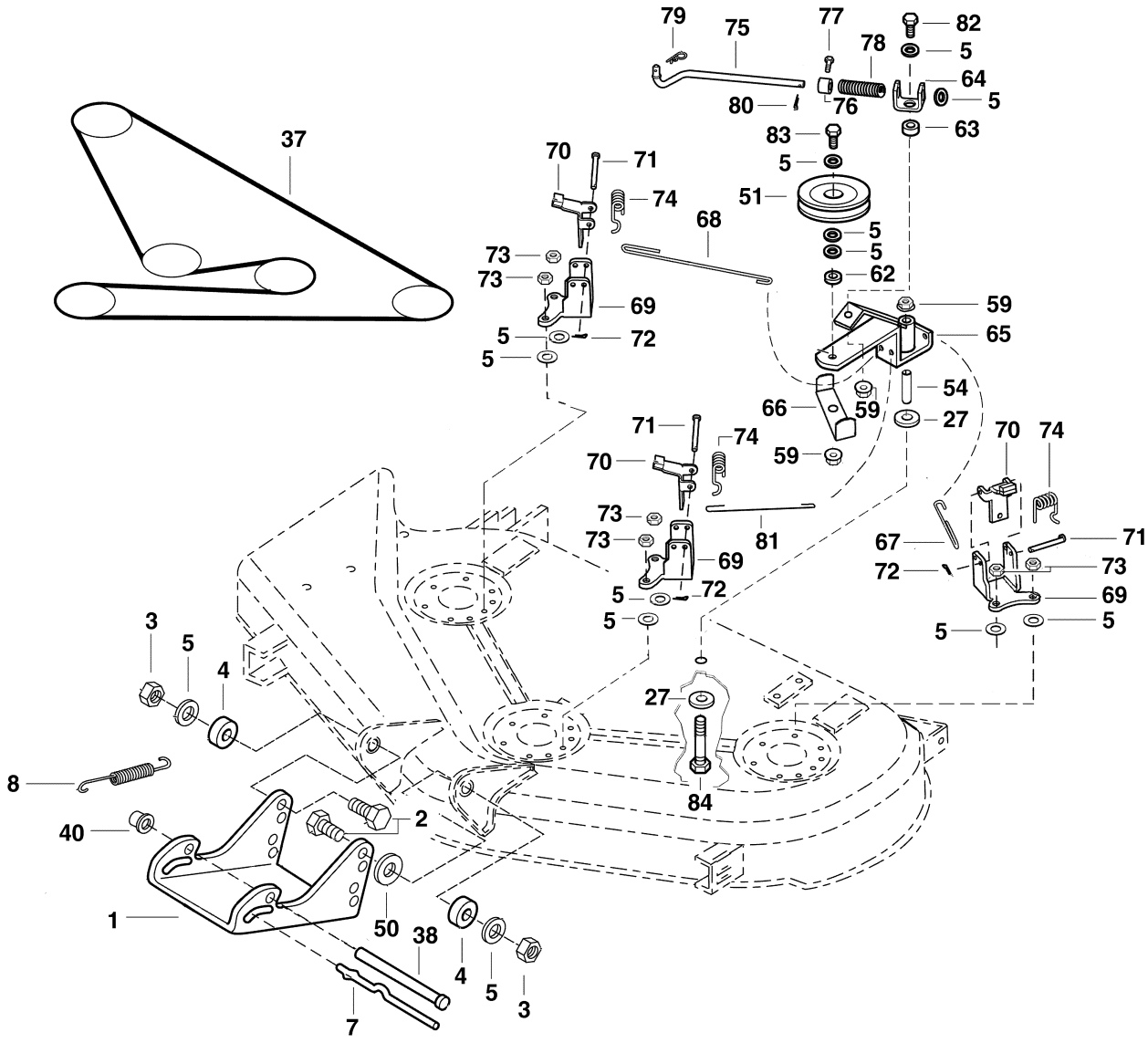

	Ersatzteile für Maschinen älterer Bauart	Spare Parts for Previous Models	Pièces de rechange pour machines d'ancienne construction

MT 830/44

Illustration O			Kupplung Aufhängung	Clutch Support	Embrayage Support
Bild-Nr.	Art.-Nr.	Stück	Bezeichnung	Description	Désignation
81	6152 704 9865	1	Stange	Rod	Barre
82	9008 319 9065	1	Schraube	Screw	Vis
83	9007 319 9016	1	Schraube	Screw	Vis
84	9007 319 9026	1	Schraube	Screw	Vis

			Ersatzteile für Maschinen älterer Bauart	Spare Parts for Previous Models	Pièces de rechange pour machines d'ancienne construction
Bild-Nr.	Art.-Nr.	Stück	Bezeichnung	Description	Désignation

MT 830/44

Illustration P | Mähwerkaushebung | Height Adjustment | Relevage Tondeuse

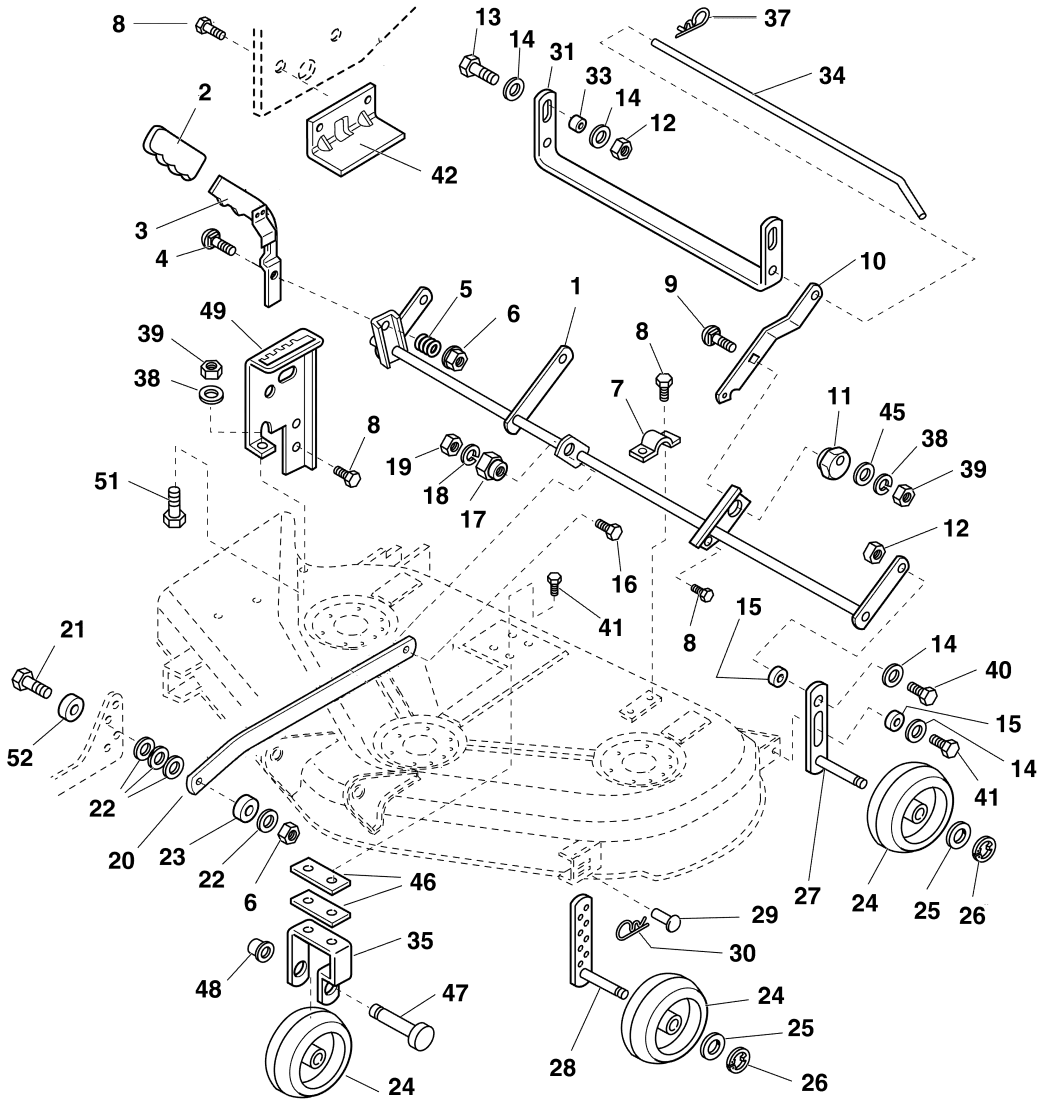

Ersatzteile für Maschinen älterer Bauart | Spare Parts for Previous Models | Pièces de rechange pour machines d'ancienne construction

MT 830/44

Illustration P	Mähwerkaushebung	Height Adjustment	Relevage Tondeuse

Bild-Nr.	Art.-Nr.	Stück	Bezeichnung	Description	Désignation
1	6152 700 2910	1	Hebel	Lever	Levier
2	6152 764 0115	1	Griff	Grip	Piognee
3	6152 703 6710	1	Hebel	Arm	Levier
4	9027 068 5208	1	Schraube	Screw	Vis
5	6152 703 6400	1	Feder	Spring	Ressort
6	9220 260 8014	2	Mutter	Nut	Ercou
7	6152 763 1300	1	Halter	Strap	Support
8	9039 488 9037	7	Schraube	Screw	Vis
9	9027 068 5217	1	Schraube	Screw	Vis
10	6152 703 6730	1	Hebel	arm	Levier
11	6152 763 0200	1	Excenter	Eccentric bushing	Excentrique
12	9214 320 1710	4	Mutter	Nut	Ercou
13	9007 319 9034	2	Schraube	Screw	Vis
14	9298 021 4018	8	Scheibe	Washer	Rondelle
15	6152 703 0720	4	Distanz	Spacer	Distance
16	9027 068 5207	1	Schraube	Screw	Vis
17	6152 763 0210	1	Mutter	Nut	Ercou
18	9321 630 0915	1	Federring	Lock washer	Rondelle de sécurite
19	9210 260 0751	1	Mutter	Nut	Ercou
20	6152 703 6735	1	Hebel	Arm	Levier
21	9007 319 9016	1	Schraube	Screw	Vis
22	9298 021 4013	4	Scheibe	Washer	Rondelle
23	6152 704 7800	1	Distanz	Spacer	Distance
24	6152 760 6800	5	Tastrad	Wheel	Roue
25	9298 021 4003	4	Scheibe	Washer	Rondelle
26	9460 624 6010	4	Sicherscheibe	Retaining ring	Rondelle de sécurite
27	6152 700 6010	2	Hebel	Arm	Levier
28	6152 760 7800	2	Hebel	Arm	Levier
29	6152 702 6410	2	Splint	Pin	Goupille
30	9340 003 0370	2	Federstecker	clip	Clip
31	6152 703 6930	1	Halter	Bracket	Support
33	6152 708 5410	2	Distanz	Spacer	Distance
34	6152 703 1720	1	Stange	Rod	Barre
35	6152 704 0700	1	Halter	Bracket	Support
37	9340 003 0350	1	Federstecker	Clip	Clip
38	9321 630 0930	2	Federring	Lock washer	Rondelle de sécurite

Ersatzteile für Maschinen älterer Bauart	Spare Parts for Previous Models	Pièces de rechange pour machines d'ancienne construction

Bild-Nr.	Art.-Nr.	Stück	Bezeichnung	Description	Désignation

MT 830/44

Illustration P | Mähwerkaushebung | Height Adjustment | Relevage Tondeuse

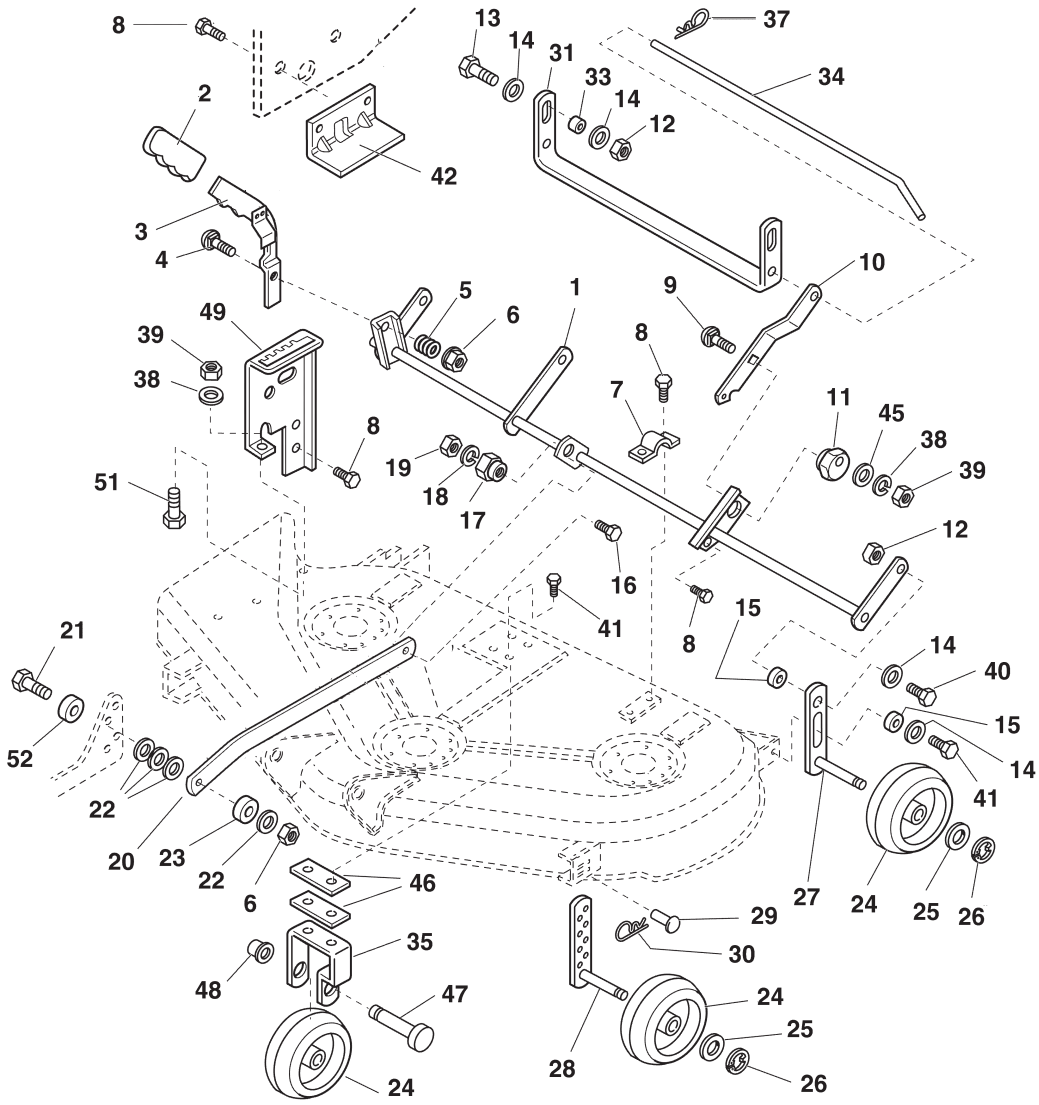

Ersatzteile für Maschinen älterer Bauart | Spare Parts for Previous Models | Pièces de rechange pour machines d'ancienne construction

MT 830/44

Illustration P					Mähwerkaushebung	Height Adjustment	Relevage Tondeuse
39	9210	260	0775	2	Mutter	Nut	Ercou
40	9008	319	9391	2	Schraube	Screw	Vis
41	9039	488	9017	4	Schraube	Screw	Vis
42	6152	700	6600	1	Halter	Bracket	Support
45	9298	021	4027	1	Scheibe	Washer	Rondelle
46	6152	704	7900	2	Halter	Strap	Support
47	6152	704	0900	1	Stange	Rod	Barre
48	9991	003	0671	1	Mutter	Nut	Ercou
49	6152	704	3000	1	Kulisse	Plate	Plate
51	9008	319	9393	1	Schraube	Screw	Vis
52	6152	704	7840	1	Distanz	Spacer	Distance

			Ersatzteile für Maschinen älterer Bauart	Spare Parts for Previous Models	Pièces de rechange pour machines d'ancienne construction
Bild-Nr.	Art.-Nr.	Stück	Bezeichnung	Description	Désignation

0472 189 1305. M2,5. B0. Mei. Printed in Germany

Gedruckt auf chlorfrei gebleichtem Papier
Printed on chlorine-free paper
Imprimé sur papier blanchi sans chlore

VIKING®

© 2000, VIKING Umwelttechnik, A 6330 Kufstein

Zeichenerklärung
□ = bestehend aus Bild-Nr.
△ = darin enthalten Bild-Nr.
✻ = Stückzahl je nach Bedarf
(A) = nicht abgebildet
(B) = nur Sonderzubehör
(C) = ab Werk nicht mehr lieferbar
(D) = einzeln kein Ersatzteil
(1, 2...) = Ausführungsarten

Explicación de los símbolos
□ = se compone de fig.-N°
△ = contiene fig.-N°
✻ = cantidad según necesidades
(A) = sin ilustración
(B) = sólo accesorio extra
(C) = ya no se suministra desde fábrica
(D) = la pieza suelta no es pieza de repuesto
(1, 2...) = tipos de ejecución

Merkkien selitys
□ = johon kuuluvat kuvat n:ot
△ = johon sisältyvät kuvat n:ot
✻ = tarvittava kappalemäärä
(A) = ei kuvassa
(B) = ainoastaan lisävaruste
(C) = ei toimiteta enää tehtaalta
(D) = ei yksittäinen varaosa
(1, 2...) = Mallit

Tegnforklaring
□ = består av fig. nr
△ = medfølger fig. nr
✻ = antall etter behov
(A) = ikke avbildet
(B) = bare ekstrautstyr
(C) = leveres ikke lenger
(D) = enkeltdeler leveres ikke som reservedel
(1, 2...) = Modellutførelse

Explicação dos símbolos
□ = composto da fig. No.
△ = incl. a fig. No.
✻ = quantidade segundo as necessid.
(A) = não ilustrado
(B) = unicamente acessórios especiais
(C) = já não fornecível ex-fábrica
(D) = a peça solta não é peça de reposição
(1, 2...) = espécies de execução

İşaret açıklaması
□ = İndeks numaralardan ibaret
△ = İndeks numarada dahildir
✻ = İstenilen miktarda
(A) = Şemada yoktur
(B) = Ekstradır
(C) = Fabrikadan artık temin edilemez
(D) = Ayrı verilmez
(1, 2...) = Mevcut modeller

Key to symbols
□ = consisting of item No.
△ = including item No.
✻ = quantity as required
(A) = not illustrated
(B) = option
(C) = no longer available ex factory
(D) = not available as separate item
(1, 2...) = versions available

Tumač znakova
□ = sastoji se od dijelova, slika br.
△ = u istom sadrži dijelove, slike br.
✻ = broj komada prema potrebi
(A) = nedostaje slika
(B) = samo kao poseban pribor
(C) = više se ne isporučuje fco tvornica
(D) = ne isporučuje se pojedinačno kao rezervni dio
(1, 2...) = vrste izvedbi

Leggenda
□ = composto dalla fig(g). n.
△ = comprendente fig(g). n.
✻ = quantitativo secondo necessità
(A) = non illustrato
(B) = fornibile soltanto a richiesta
(C) = non più fornibile dallo stabilimento
(D) = niente ricambio
(1, 2...) = versioni

Vysvětlivky
□ = skládá se z obr. čís.
△ = obsahuje obr. čís.
✻ = počet kusů podle potřeby
(A) = není vyobrazeno
(B) = jen zvláštní příslušenství
(C) = ze závodu se již nedodává
(D) = jednotlivě žádný náhradní díl
(1, 2...) = druhy provedení

Toelichting symbolen
□ = bestaande uit pos. nr.
△ = daarin begrepen pos. nr.
✻ = aantal naar behoefte
(A) = niet afgebeeld
(B) = uitsluitend speciaal toebehoren
(C) = af fabriek niet meer leverbaar
(D) = niet los leverbaar
(1, 2...) = uitvoeringen

Objasnienie znaków:
□ = składa się z rysunków nr.
△ = zawiera rysunki nr.
✻ = ilość wg zamówienia
(A) = nie zilustrowano
(B) = tylko jako wyposażenie specjalne
(C) = nie dostarczane przez producenta
(D) = nie występuje jako samodzielna część zamienna
(1, 2...) = rodzaj wykonania

Légende
□ = se composant des fig. No.
△ = y compris fig. No.
✻ = quantité suivant besoin
(A) = non illustré
(B) = uniquement accessoire optionnel
(C) = n'est plus livrable départ usine
(D) = pas de pièce de rechange séparée
(1, 2...) = différentes exécutions

Teckenförklaring
□ = bestående av pos nr
△ = ingår pos nr
✻ = antal efter behov
(A) = ej avbildat
(B) = endast extra tillbehör
(C) = utgånget på fabriken
(D) = ingen separat reservdel
(1, 2...) = varianter

Symbol erklæring
□ = bestående af billed nr. x til x
△ = inklusive billed nr. x til x
✻ = antal efter behov
(A) = ikke afbilledet
(B) = extratilbehør
(C) = leveres ikke mere fra fabrik
(D) = leveres ikke som løs reservedel
(1, 2...) = modelbetegnelser

Jelmagyarázat
□ = ábra-számból álló
△ = abban tartalmazott ábra-szám
✻ = darabszám szükség szerint
(A) = Nincs ábrázolva
(B) = Csak külön tartozék
(C) = Gyártól már nem szállítható
(D) = nem alkatrész, egyenként
(1, 2...) = Kivitelezési módok

Επεξήγηση συμβόλων
□ = αποτελείται από αριθμό ευρετηρίον
△ = περιλαμβάνει αριθμό ευρετηρίον
✻ = ποσότητα σύμφωνη με ζητηθείσα
(A) = δεν εικονίζεται
(B) = μόνο επιπρόσθετα
(C) = δεν υπάρχει ετοιμοπαράδοτο
(D) = δέν διατίθεται σαν ξεχωριστό είδος
(1, 2...) = τύποι πον διατίθενται

Пояснения к условным обозначениям
□ = в состав входят следующие номера позиций
△ = сюда входят номера позиций
✻ = количество, в зависимости от потребности
(A) = не изображено на иллюстрации
(B) = только в виде специальных принадлежностей
(C) = заводом больше не выпускается
(D) = не поставляетря отдельно как запасная деталь
(1, 2...) = Виды исполнений