RICAMBI PIECES SPARE PARTS ERSATZTEILE REPUESTOS RECAMBIOS	RICAMBI PER MOTORE STANDARD. PER APPLICAZIONI SPECIALI CONSULTARE IL CATALOGO PRESSO I CENTRI ASSISTENZA E RICAMBI.	PIECES POUR DES MOTEURS STANDARD. POUR LES ADAPTATIONS CONSULTER LE CATALOGUE AUPRES DES AGENTS SERVICE.	SPARE PARTS FOR STANDARD ENGINE. FOR SPECIAL APPLICATIONS SEE MASTER CATALOG AT SERVICE CENTERS.

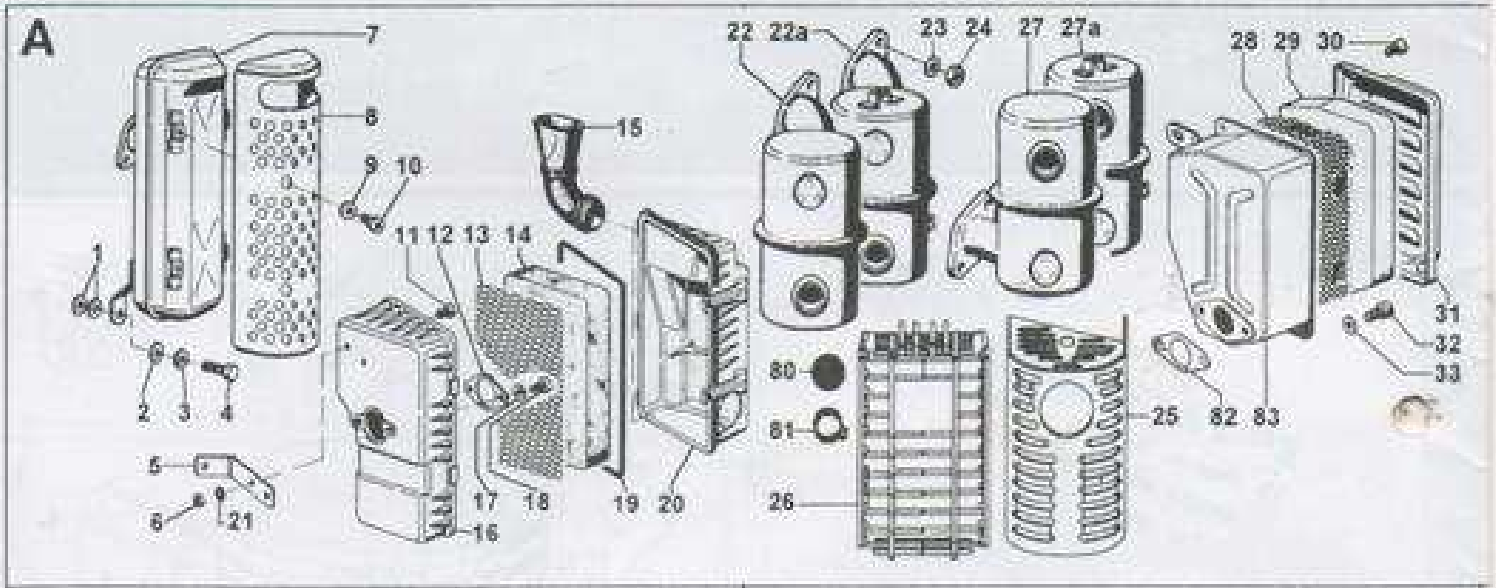

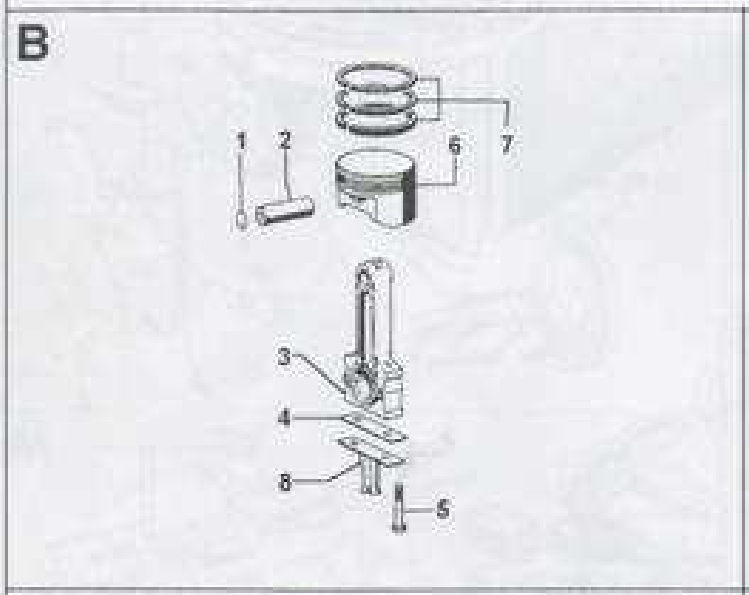

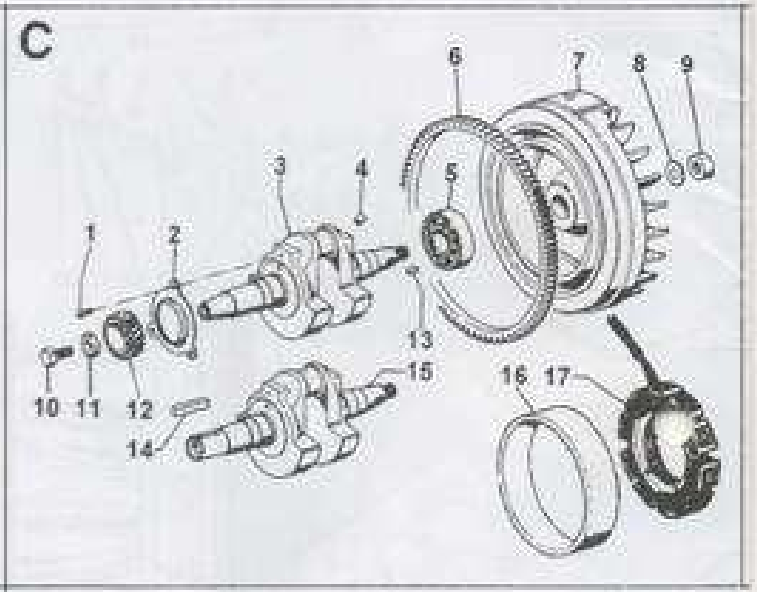

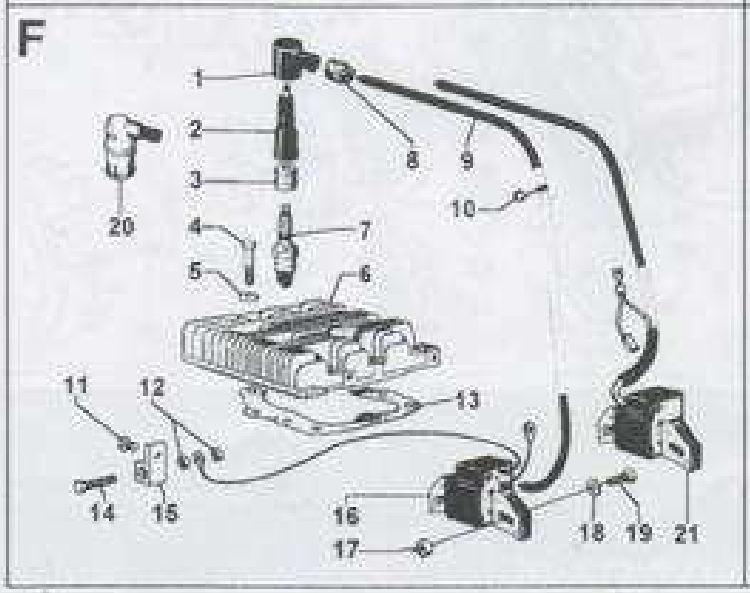

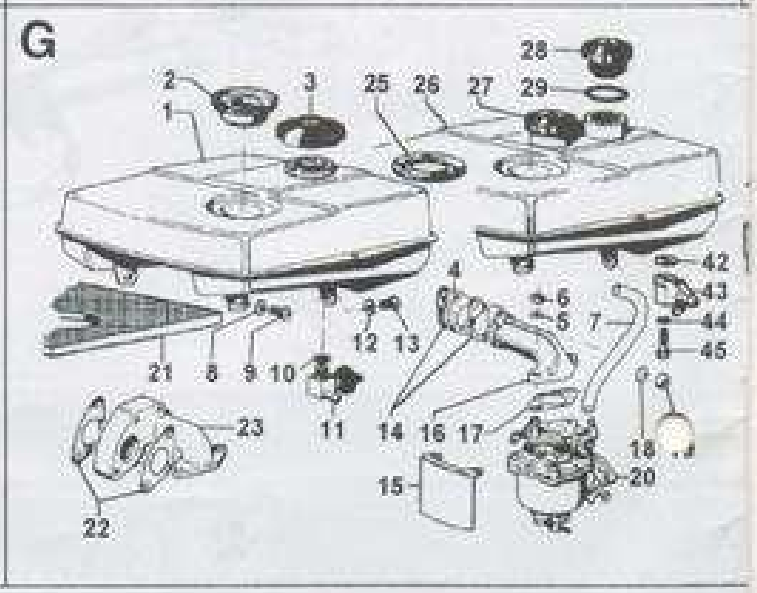

ERSATZTEILE FÜR STANDARD-MOTOREN. FÜR SONDERANFERTIGUNGEN SIEHE ERSATZTEILKATALOG BEI SERVICE WERKSTÄTTEN.	REPUESTOS PARA MOTORES STANDARD. PARA APPLICACIONES VEASE CATALOGO EN LAS ESTACIONES SERVICE.	PEÇAS DE TROCA PARA MOTOR STANDARD. PARA APLICAÇÕES ESPECIAIS CONSULTAR O CATÁLOGO NOS CENTROS DE ASISTÊNCIA E PEÇAS DE TROCA.	GRUPPO **1** 1. IM

E^ts PATRICOLO
13, Rue A. Borgès - Z.I.N.
66000 PERPIGNAN
Tél. 68.61.29.61

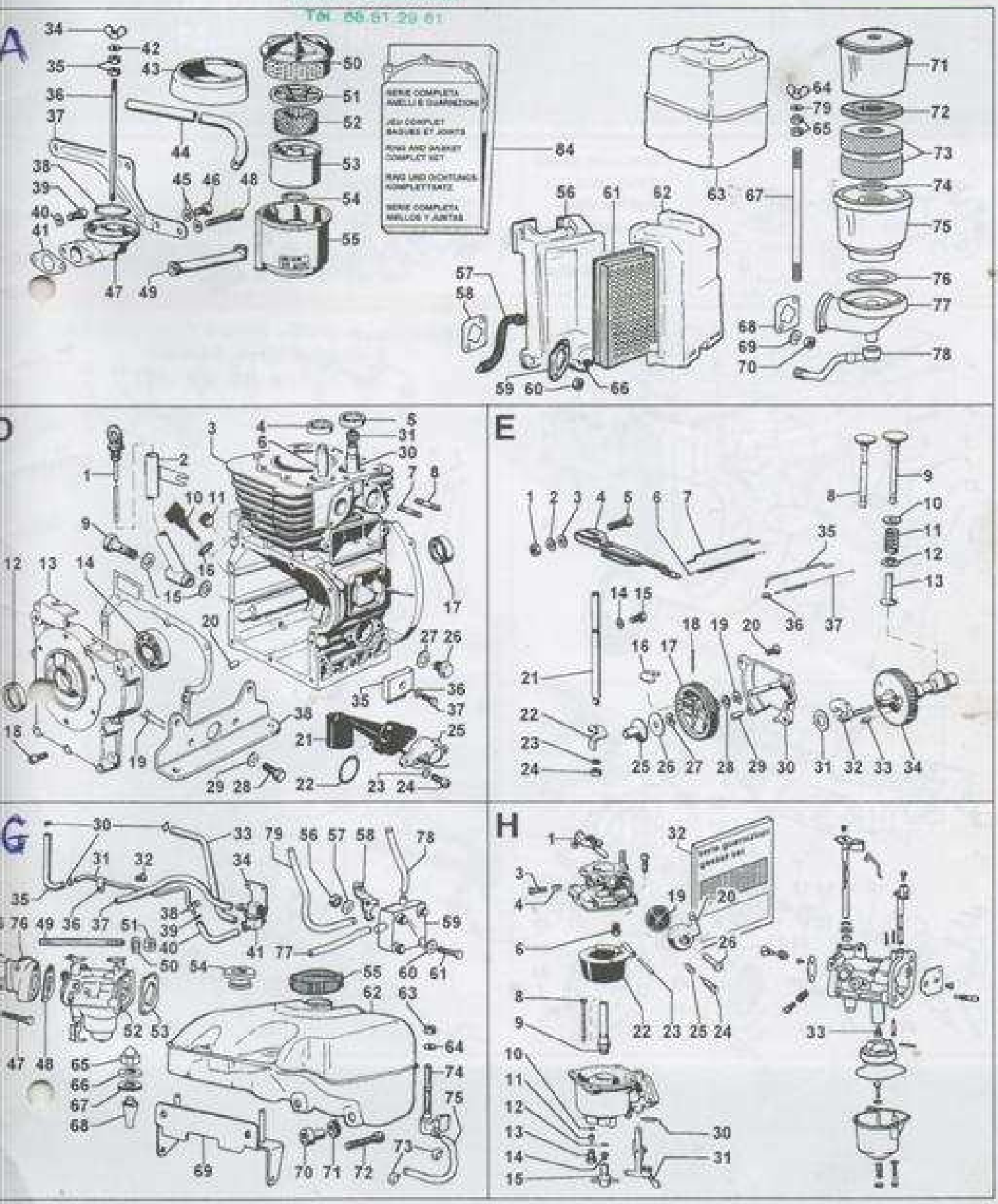

SERVICE

Per assistenza e ricambi rivolgersi a distributori di servizio autorizzati intermotor. R. tel. su libretto service e su pagine gialle.

Pour toute exigence de service après vente et pièces détachées s'adresser aux Stations de service du réseau intermotor. R. de téléphone indiqué sur brochure relative au service après vente et annuaire catégorique.

For spare parts and after sale assistance contact authorized intermotor service centers. Tel. No. appears on service booklet and telephone directory.

Für Service und Ersatzteile bitten wir, sich an autorisierte Werkstätte zu wenden. Tel. Nummer (auf anderem Service - Büchlein und Fernsprechbuch.

Para asistencia y repuestos dirigirse a las estaciones de servicio autorizadas intermotor. R. Tel. su libreta service y su hojas amarillas.

Para assistência e recambios dirige-se às estações de serviço autorizadas intermotor. Número telefone à volta a caderneta de serviço e sobre as páginas amarelas.

ORDINI RICAMBI
COMMANDES PIECES
PART ORDERS
E-TEILE BESTELLUNGEN
PEDIDOS DE REPUESTOS
PEDIDOS RECÂMBIOS

TIPO MOTORE - MATRICOLA
TYPE DE MOTEUR - MATRICULE
ENGINE TYPE - SERIAL NUMBER
MOTORTYP - MOTORENNUMMER
TIPO DEL MOTOR - NUMERO DEL MOTOR
TIPO DE MOTOR - NUMERO DO MOTOR

TIPO DELLA MACCHINA
TYPE DE MACHINE
EQUIPMENT TYPE
MASCHINENTYPE
MODELO DE LA MAQUINA
TIPO DA MAQUINA

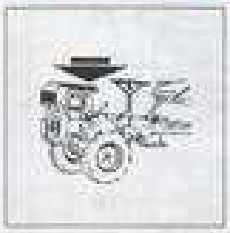

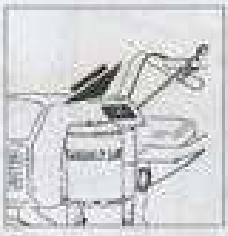

MATRICOLA DEL RICAMBIO
REFERENCE DE LA PIECE
SPARE PART NUMBER
BESTELLNUMMER DES TEILES
REFERENCIA DEL REPUESTO
REFERÊNCIA DO RECÂMBIO

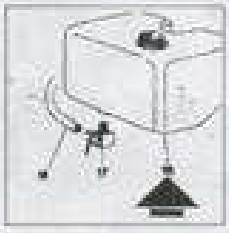

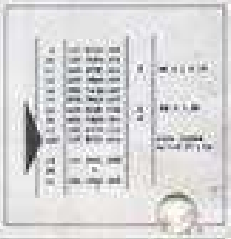

I

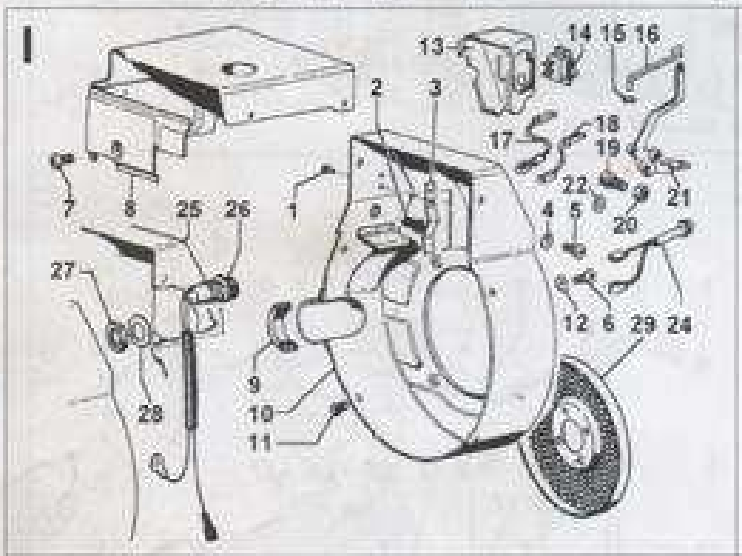

L

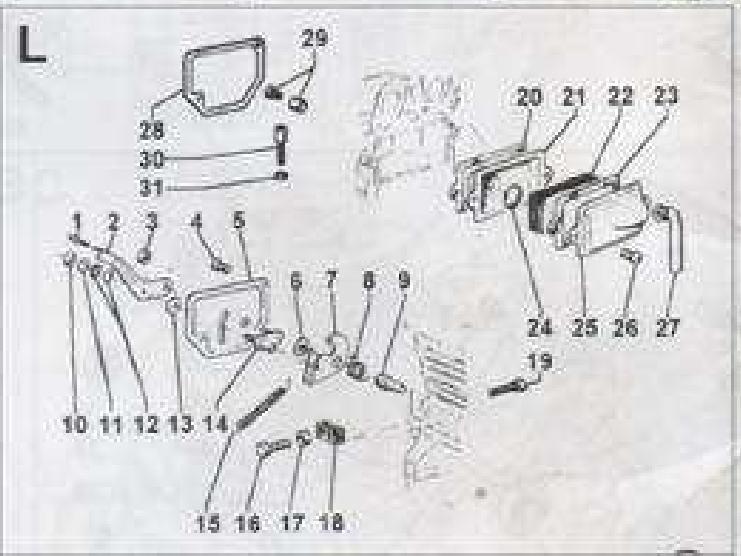

M

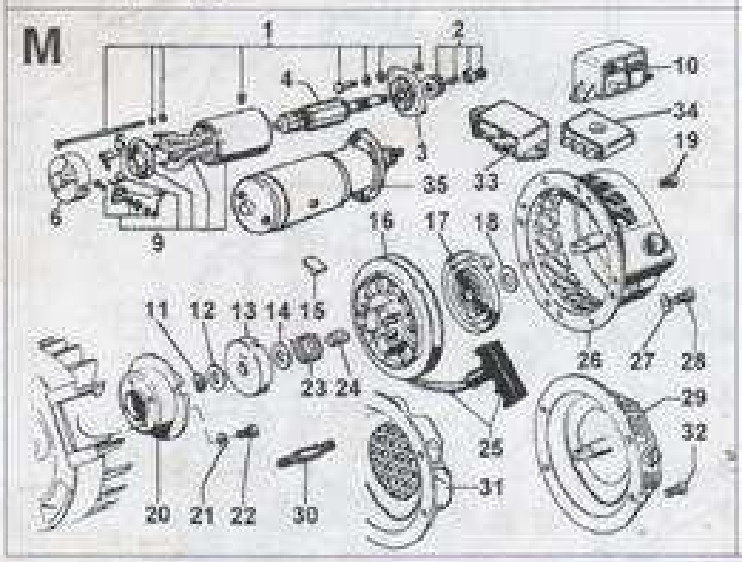

N

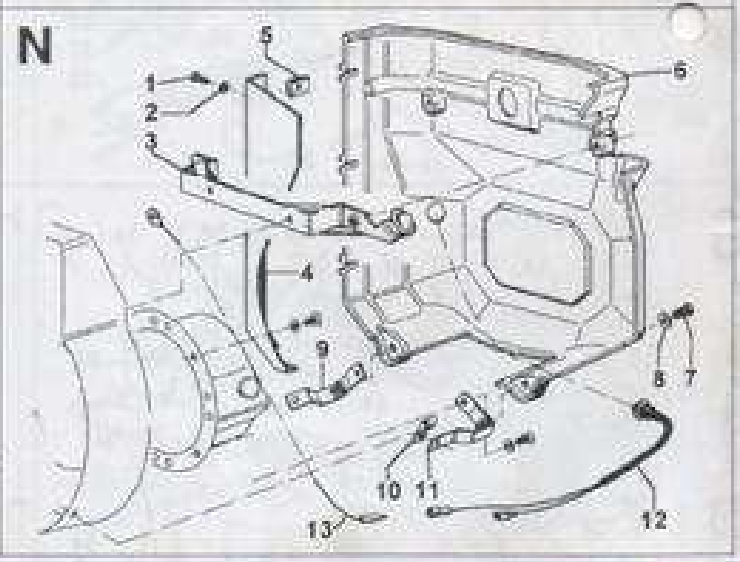

intermotor s.p.a.
02100 RIETI ITALY - Casella Postale 107 - Tel. 0746/22.00.41 - Telex 61058 I.motor - Telefax 0746/22.00.00

LOMBARDINI Company

Subject to alterations
Printed in Italy

ENTE COMPETENTE TECNICA	CODI LIBRO	MODULO N°	DATA EMISSIONE		DATA	VISTO
	1.5302.485	50729	06/96	REVISIONE 00	01/06/96	

intermotor

Motori serie 1 IM
1 IM series engines

vedi Tav. Ric.
see Parts Table
1.5302.485

Pos.	Matricola/Part No.	Note/Remarks	1IM 250-251	1IM 252	1IM 300-301	1IM 302	1IM 350-351	1IM 352	1IM 359	1IM 359 -PEF	RESTYLING 1IM 250	RESTYLING 1IM 300	RESTYLING 1IM 350	RESTYLING 1IM 359	vedi circolare tecnica / see service letter	Interscambiabilità / Interchangeability
A 1	7626.064 9	d.8,25x15	2	2	2	2	2	2	2	2	2	2	2	2		
A 2	7629.010 9	d.8x15	1	1	1	1	1	1	1	1	1	1	1	1		
A 3	7565.007 9	d.8,2x14	1	1	1	1	1	1	1	1	1	1	1	1		
A 4	1770.004 9	M 6x20	1	1	1	1	1	1	1	1	1	1	1	1		
A 5	8506.086 1580		1	-	1	-	1	-	1	1	-	-	-	-		
A 6	3240.004 9	M 5x0.8	2	-	2	-	2	-	2	2	-	-	-	-		
A 7	ex 5460.322 -> npd		x		x		x								751	si
	ex 5460.331 -> npd		x		x		x								751	si
	ex 5460.341 -> E		x		x		x									
	ex 5460.374 -> npd		x	x	x	x	x	x	x	x	x	x	x	x	ctvar	si
	-> 5460.460 158 I	insonor./denoised	1	1	1	1	1	1	1	1	1	1	1	1		
A 8	ex 6927.196 -> npd		x		x		x								ctvar	si
	-> 6927.367 1470 I		1	1	1	1	1	1	1	1	1	1	1	1		
A 9	7625.007 9	d.6x12	4	4	4	4	4	4	4	4	4	4	4	4		
A 10	9790.037 9	M 6x8	4	4	4	4	4	4	4	4	4	4	4	4		
A 11	9790.028 9	M 5x10	2	-	2	-	2	-	2	2	-	-	-	-		
A 12	3790.062 1470		1	-	1	-	1	-	1	1	-	-	-	-		
A 13	ex 3930.091 -> npd	vedi/see Pos.A 16	x	-	x	-	x	-	x	x	-	-	-	-		
A 14	5496.165 1580		1	-	1	-	1	-	1	1	-	-	-	-		
A 15	9410.078 1580		1	-	1	-	1	-	1	1	-	-	-	-		
A 16	=3700.323 1690	insonor./denoised	1	-	1	-	1	-	1	1	-	-	-	-		
	Pos.12-13-14-15-16-19-20.															
A 17	7625.008 9	d.6,4x12	2	-	2	-	2	-	2	2	-	-	-	-		
A 18	9730.012 9	M 6x20	2	-	2	-	2	-	2	2	-	-	-	-		
A 19	4775.495 169		1	-	1	-	1	-	1	1	-	-	-	-		
A 20	.....	vedi/see Pos.A 16	x	-	x	-	x	-	x	x	-	-	-	-		
A 21	7625.005 9	d.5x10	2	-	2	-	2	-	2	2	-	-	-	-		
A 22	ex 5462.070 -> npd		x	x	x	x	x	x	x	x					22003	si
	-> 5460.400 147 I	standard	1	1	1	1	1	1	1	1	1	1	1	1		
A 22a	ex 5460.355 -> npd		x	x	x	x	x	x	x	x					22003	no
	ex 5460.101 -> npd		x	x	x	x	x	x	x	x					22003	no
	-> 5460.410 1470 A		1	1	1	1	1	1	1	1	1	1	1	1		
A 23	7565.004 9	d.6,1x11	2	2	2	2	2	2	2	2	2	2	2	2		
A 24	3240.009 9	M 6	2	2	2	2	2	2	2	2	2	2	2	2		
A 25	ex 6927.058 -> E		x	x	x	x	x	x	x						22003	no
	-> 6927.294 147 A	standard	1	1	1	1	1	1	1	1	1	1	1	1		
*	ex 6927.057 -> E		x	x	x	x	x	x	x						22003	no
	6927.296 147 A	MTC/motorcultivat	1	1	1	1	1	1	1		1	1	1	1		
A 26	ex 6927.243 -> E		x	x	x	x	x	x	x	x					22003	no
	-> 6927.291 1470 A	standard	1	1	1	1	1	1	1	1	1	1	1	1		
*	ex 6927.244 -> E		x	x	x	x	x	x	x						22003	no
	-> 6927.292 1470	MTC/motorcultivat	1	1	1	1	1	1	1		1	1	1	1		
A 27	ex 5462.077 -> npd		x	x	x	x	x	x	x						22003	si
	ex 5460.394 -> npd		x	x	x	x	x	x	x						ctvar	si
	-> 5460.486 1470 I	MTC/motorcultivat	1	1	1	1	1	1	1		1	1	1	1		
A 27a	ex 5460.100 -> npd		x	x	x	x	x	x	x						22003	no
	ex 5460.356 -> E		x	x	x	x	x	x	x						22003	no
	-> 5460.408 1470 A	MTC/motorcultivat	1	1	1	1	1	1	1	-	1	1	1	1		
A 28	.....	vedi/see Pos.A 83	x	x	x	x	x	x	x	-	-	-	-	-		
A 29	5496.062 147		1	1	1	1	1	1	1	1	-	-	-	-		
A 30	9760.011 9	M 3,5x13	2	2	2	2	2	2	2	2	-	-	-	-		
A 31	.....	vedi/see Pos.A 83	x	x	x	x	x	x	x	-	-	-	-	-		
A 32	1760.003 9	M 6x12	2	2	2	2	2	2	2	2	-	-	-	-		
A 33	7565.004 9	d.6,1x11	2	2	2	2	2	2	2	2	-	-	-	-		
A 34	3200.015 9		-	-	-	-	1	1	1	-	-	-	-	-		
A 35	3240.004 9	M 5x0.8	-	-	-	-	2	2	2	-	-	-	-	-		
A 36	9245.055 150		-	-	-	-	1	1	1	-	-	-	-	-		
A 37	8490.076 155		-	-	-	-	1	1	1	-	-	-	-	-		
A 38	1200.070 9	OR 154	-	-	-	-	1	1	1	-	-	-	-	-		
A 39	9731.085 9	M 6x25	-	-	-	-	2	2	2	-	-	-	-	-		
A 40	7565.004 9	d.6,1x11	-	-	-	-	2	2	2	-	-	-	-	-		

intermotor

Motori serie 1 IM
1 IM series engines

vedi Tav. Ric.
see Parts Table
1.5302.485

Pos.	Matricola/Part No.	Note/Remarks	1IM 250-251	1IM 252	1IM 300-301	1IM 302	1IM 350-351	1IM 352	1IM 359	1IM 359 "CEE"	RESTYLING 1IM 250	1IM 300	1IM 350	1IM 359	vedi circolare tecnica see service letter	interscambiabilità interchangeability
A 41	4490.072 1580		-	-	-	-	1	1	1	-	-	-	-	-		
A 42	7625.005 9	d.5x10	-	-	-	-	1	1	1	-	-	-	-	-		
A 43	6927.081 1470		-	-	-	-	1	1	1	-	-	-	-	-		
A 44	9375.098 147		-	-	-	-	1	1	1	-	-	-	-	-		
A 45	7565.004 9	d.6.1x11	-	-	-	-	2	2	2	-	-	-	-	-		
A 46	1760.003 9	M 6x12	-	-	-	-	1	1	1	-	-	-	-	-		
A 47	.....	vedi/see Pos.A 55	-	-	-	-	x	x	x	-	-	-	-	-		
A 48	1760.061 9	M 6x65	-	-	-	-	1	1	1	-	-	-	-	-		
A 49	9400.031 150		-	-	-	-	1	1	1	-	-	-	-	-		
A 50	.....	vedi/see Pos.A 55	-	-	-	-	x	x	x	-	-	-	-	-		
A 51	.....	vedi/see Pos.A 55	-	-	-	-	x	x	x	-	-	-	-	-		
A 52	2175.024 150		-	-	-	-	1	1	1	-	-	-	-	-		
A 53	.....	vedi/see Pos.A 55	-	-	-	-	x	x	x	-	-	-	-	-		
A 54	1200.085 9	OR 3131	-	-	-	-	1	1	1	-	-	-	-	-		
A 55	=3703.004 155 Pos.34-35-36-37-38-41-42-45-46-47-48-49-50-51-52-53-54-55.		-	-	-	-	1	1	1	-	-	-	-	-		
A 55	=3700.207 1470 Pos.34-35-36-38-42-43-47-50-51-52-53-54-55.		-	-	-	-	1	1	1	-	-	-	-	-		
A 56	.....	vedi/see Pos.A 62	-	-	-	-	-	-	-	-	x	x	x	x		
A 57			-	-	-	-	-	-	-	-	1	1	1	1		
A 58	4501.124 158		-	-	-	-	-	-	-	-	1	1	1	1		
A 59	3790.081 158		-	-	-	-	-	-	-	-	1	1	1	1		
A 60	3203.050 9	M 6x1	-	-	-	-	-	-	-	-	2	2	2	2		
A 61	2175.150 183		-	-	-	-	-	-	-	-	1	1	1	1		
A 62	=3700.377 158	standard	-	-	-	-	-	-	-	-	1	1	1	1		
*	=3700.378 158	ribassato/downward	-	-	-	-	-	-	-	-	1	1	1	1		
	Pos.56-61-62-66.															
A 63	=3700.372 147	a bagno d'olio oil bath airclean.	-	-	-	-	-	-	-	-	1	1	1	1		
	Pos.63-64-65-67-71-72-73-74-75-76-77-79.															
A 64	3200.015 9		-	-	-	-	-	-	-	-	1	1	1	1		
A 65	3240.004 9	M 5x0.8	-	-	-	-	-	-	-	-	2	2	2	2		
A 66	4115.069 158		-	-	-	-	-	-	-	-	2	2	2	2		
A 67	9245.055 150		-	-	-	-	-	-	-	-	1	1	1	1		
A 68	4501.124 158		-	-	-	-	-	-	-	-	1	1	1	1		
A 69	7565.007 9	d.8.2x14	-	-	-	-	-	-	-	-	2	2	2	2		
A 70	3240.008 9	M 6x1	-	-	-	-	-	-	-	-	2	2	2	2		
A 71	.....	vedi/see Pos.A 63	-	-	-	-	-	-	-	-	x	x	x	x		
A 72	5496.229 147		-	-	-	-	-	-	-	-	1	1	1	1		
A 73	2175.024 150		-	-	-	-	-	-	-	-	2	2	2	2		
A 74	1200.085 9	OR 3131	-	-	-	-	-	-	-	-	1	1	1	1		
A 75	.....	vedi/see Pos.A 63	-	-	-	-	-	-	-	-	x	x	x	x		
A 76	1200.071 9	OR 156	-	-	-	-	-	-	-	-	1	1	1	1		
A 77	.....	vedi/see Pos.A 63	-	-	-	-	-	-	-	-	x	x	x	x		
A 78	9580.077 158		-	-	-	-	-	-	-	-	1	1	1	1		
A 79	7625.005 9	d.5x10	-	-	-	-	-	-	-	-	1	1	1	1		
A 80	3360.039 1470 A		1	1	1	1	1	1	1	1	1	1	1	1	22003	
A 81	3630.156 9 A		1	1	1	1	1	1	1	1	1	1	1	1	22003	
A 82	4490.072 1580		1	1	1	1	1	1	1	1	-	-	-	-		
A 83	=3709.277 1580 Pos.28-29-30-31-83.	insonor./denoised	1	1	1	1	1	1	1	-	-	-	-	-		

intermotor

Motori serie 1 IM
1 IM series engines

vedi Tav. Ric.
see Parts Table
1.5302.485

Pos.	Matricola/Part No.	Note/Remarks	1IM 250-251	1IM 252	1IM 300-301	1IM 302	1IM 350-351	1IM 352	1IM 359	1IM 359 -CEE	RESTYLING 1IM 250	1IM 300	1IM 350	1IM 359	vedi circolare tecnica see service letter	Interscambiabilità Interchangeability
A 84	8180.186 147		1	1	-	-	-	-	-	-	1	-	-	-		
•	8180.187 155		-	-	1	1	-	-	-	-	-	1	-	-		
•	8180.188 158		-	-	-	-	1	1	-	-	-	-	1	-		
•	ex 8180.172 -> npd		-	-	-	-	-	-	x	x	-	-	-	x		
	-> 8180.193 158	I	-	-	-	-	-	-	1	1	-	-	-	1	otvar	si
A 85	6927.403 1590	A										1	1			
A 86	6370.140 147	A										2	2			
A 87	2183.098 147	A										2	2			
B 1	1261.070 147		2	2	2	2	2	2	2	2	2	2	2	2		
B 2	8480.002 147		1	1	1	1	1	1	1	1	1	1	1	1		
B 3	=1526.026 147	std	1	1	1	1	1	1	1	1	1	1	1	1		
•	=1526.027 147	-0.25	1	1	1	1	1	1	1	1	1	1	1	1		
•	=1526.028 147	-0.50	1	1	1	1	1	1	1	1	1	1	1	1		
	Pos. 3- 4- 5.															
B 4	6330.055 90		1	1	1	1	1	1	1	1	1	1	1	1		
B 5	1760.030 9	M 6x45	2	2	2	2	2	2	2	2	2	2	2	2		
B 6	=6502.080 147	std	1	1	-	-	-	-	-	-	1	-	-	-		
•	=6502.082 147	+0.50	1	1	-	-	-	-	-	-	1	-	-	-		
•	=6502.083 147	+1.00	1	1	-	-	-	-	-	-	1	-	-	-		
•	=6502.015 150	std	-	-	1	1	-	-	-	-	-	1	-	-		
•	=6502.016 150	+0.50	-	-	1	1	-	-	-	-	-	1	-	-		
•	=6502.017 150	+1.00	-	-	1	1	-	-	-	-	-	1	-	-		
•	=6502.081 158	std	-	-	-	-	1	1	1	1	-	-	1	1		
•	=6502.084 158	+0.50	-	-	-	-	1	1	1	1	-	-	1	1		
•	=6502.085 158	+1.00	-	-	-	-	1	1	1	1	-	-	1	1		
	Pos. 1- 2- 6- 7.															
B 7	8210.096 147	std	1	1	-	-	-	-	-	-	1	-	-	-		
•	8210.097 147	+0.50	1	1	-	-	-	-	-	-	1	-	-	-		
•	8210.096 147	+1.00	1	1	-	-	-	-	-	-	1	-	-	-		
•	8210.077 150	std	-	-	1	1	-	-	-	-	-	1	-	-		
•	8210.078 150	+0.50	-	-	1	1	-	-	-	-	-	1	-	-		
•	8210.079 150	+1.00	-	-	1	1	-	-	-	-	-	1	-	-		
•	ex 8210.099 ->	B					x	x	x	x					22001	no
	-> 8211.197 169	A std	-	-	-	-	1	1	1	1	-	-	1	1		
•	ex 8211.001 ->	B					x	x	x	x					22001	no
	-> 8211.198 169	A +0.50	-	-	-	-	1	1	1	1	-	-	1	1		
•	ex 8211.002 ->	B					x	x	x	x					22001	no
	-> 8211.199 169	A +1.00	-	-	-	-	1	1	1	1	-	-	1	1		
B 8	5168.055 1580		1	1	1	1	1	1	1	1	1	1	1	1	22007	
C 1	7481.024 9		3	3	3	3	3	3	3	3	3	3	3	3		
C 2	2194.014 147		1	1	1	1	1	1	1	1	1	1	1	1		
C 3	ex 1052.029 ->	B	x	x	x	x	x	x	x						762	no
	->=1050.729 147	A standard	1	1	1	1	1	1	1	1	1	1	1	1		
•	ex 1052.090 ->	B	-	-	x	-	x	-	x						762	no
	->=1050.739 1470	A Ext 4	-	-	1	-	1	-	1	1	-	1	1	1		
•	ex 1052.088 ->	B	x	x	x	x	x	x	x						762	no
	=1050.735 1470	A Ext 8A	1	1	1	1	1	1	1	1	1	1	1	1		
	Pos. 1- 2- 3- 4-12-13.															
C 4	9000.027 90		1	1	1	1	1	1	1	1	1	1	1	1		
C 5	3001.070 9	6206 C3	1	1	1	1	1	1	1	1	1	1	1	1		

intermotor
Motori serie 1 IM
1 IM series engines

vedi Tav. Ric.
see Parts Table
1.5302.485

Pos.	Matricola/Part No.	Note/Remarks	1IM 250-251	1IM 252	1IM 300-301	1IM 302	1IM 350-351	1IM 352	1IM 359	1IM 359 "CUF"	RESTYLING 1IM 250	1IM 300	1IM 350	1IM 359	vedi circolare tecnica see service letter	Interchangeability
C 6	2816.034 1470		1	1	1	1	1	1	1	1	1	1	1	1		
C 7	ex 9880.219 ->	E	x	x	x	x	x	x							757	si
	-> 9880.537 147	I standard	1	1	1	1	1	1	1	1	1	1	1	1		
*	ex 9880.218 -> npd		x	x	x	x	x	x							757	no
	-> 9880.538 1470	A per altern.luce for lighting alt.	1	1	1	1	1	1	1	1	1	1	1	1		
*	ex 9884.095 -> npd		x	x	x	x	x	x							757	no
	->=9880.540 1470 Pos. 6- 7-16.	A per avviam.elettr.	1	1	1	1	1	1	1	1	1	1	1	1		
C 8	7530.018 90		1	1	1	1	1	1	1	1	1	1	1	1		
C 9	3260.055 9		1	1	1	1	1	1	1	1	1	1	1	1		
C 10	1770.039 9	X 8x28	1	1	1	1	1	1	1	1	1	1	1	1		
C 11	7625.060 9		1	1	1	1	1	1	1	1	1	1	1	1		
C 12	4936.182 147	B solo per alberi con cava lato p.m. for crankshafts with p.t.o. side keyhole only	1	1	1	1	1	1	1	1	-	-	-	-	22006	no
C 13	2280.142 9	standard	1	1	1	1	1	1	1	1	1	1	1	1		
C 14	2280.050 9	6,32 x 6,32 x 60	1	1	1	1	1	1	1	1	1	1	1	1		
*	2280.052 9	6,35x9,52x22,225	1	1	1	1	-	-	-	-	-	-	-	-		
*	2280.066 9	4,76 x 4,76 x 50,8	1	-	-	-	-	-	-	-	-	-	-	-		
C 15	ex 1052.083 ->	B	x												762	no
	->=1050.732 1470	A Ext 3	1	-	-	-	-	-	-	-	-	-	-	-		
*	ex 1052.082 ->	B	x	x	x	x	x	x	x						762	no
	->=1050.733 1470	A Ext 4	1	1	1	1	1	1	1	1	1	1	1	1		
*	ex 1052.086 ->	B	x	x	x	x									762	no
	->=1050.731 1470 Pos. 2- 3- 4-12-13-15.	A Ext A3	1	1	1	1	-	-	-	-	-	-	-	-		
C 16	7750.075 180	A	1	1	1	1	1	1	1	1	1	1	1	1	761	no
C 17	ex 1156.098 ->	B	x	x	x	x	x	x							757	no
	ex 8565.063 -> npd		x	x	x	x	x	x	x						764	si
	-> 8565.072 183	I	1	1	1	1	1	1	1	1	1	1	1	1		
D 1	1400.057 9000		1	1	1	1	1	1	1	1	1	1	1	1		
D 2	9485.217 1470		1	1	1	1	1	1	1	1	1	1	1	1		

intermotor

Motori serie 1 IM
1 IM series engines

vedi Tav. Ric.
see Parts Table
1.5302.485

Pos.	Matricola/Part No.	Note/Remarks	1IM 250-251	1IM 252	3IM 300-301	1IM 302	1IM 350-351	1IM 352	1IM 359	1IM 359 "CLE"	RESTYLING 1IM 250	RESTYLING 1IM 300	RESTYLING 1IM 350	RESTYLING 1IM 359	vedi circolare tecnica / see service letter	Interscambiabilità / Interchangeability
D 3	ex 1514.001 -> npd		x	x											758	si
	ex 1510.436 ->	E	x	x											22005	no
	->=1510.716 147	A (1)	1	1	-	-	-	-	-	-	1	-	-	-		
*	ex 1514.023 ->	E	x	x											758	no
	ex 1510.439 ->	E	x	x											22005	no
	->=1510.722 1470	A (2)	1	1	-	-	-	-	-	-	1	-	-	-		
*	ex 1510.201 ->	E	x	x											758	no
	ex 1510.442 ->	E	x	x											22005	no
	->=1510.726 1470	A (3)	1	1	-	-	-	-	-	-	1	-	-	-		
*	ex 1510.204 ->	E	x	x											758	no
	ex 1510.445 ->	E	x	x											22005	no
	->=1510.730 1470	A (4)	1	1	-	-	-	-	-	-	1	-	-	-		
*	ex 1514.002 -> npd				x	x									758	si
	ex 1510.437 ->	E			x	x									22005	no
	->=1510.718 155	A (1)	-	-	1	1	-	-	-	-	-	1	-	-		
*	ex 1514.053 -> npd				x	x									758	no
	ex 1510.440 ->	E			x	x									22005	no
	->=1510.723 1550	A (2)	-	-	1	1	-	-	-	-	-	1	-	-		
*	ex 1510.202 -> npd				x	x									758	no
	ex 1510.443 ->	E			x	x									22005	no
	->=1510.727 1550	A (3)	-	-	1	1	-	-	-	-	-	1	-	-		
*	ex 1510.205 -> npd				x	x									758	no
	ex 1510.446 ->	E			x	x									22005	no
	->=1510.731 1550	A (4)	-	-	1	1	-	-	-	-	-	1	-	-		
*	ex 1513.099 -> npd						x	x						x	758	si
	ex 1510.438 ->	E					x	x						x	22005	no
	->=1510.720 158	A (1)	-	-	-	-	1	1	-	-	-	-	-	1	-	
*	ex 1514.054 -> npd						x	x						x	758	no
	ex 1510.441 ->	E					x	x						x	22005	no
	->=1510.724 1580	A (2)	-	-	-	-	1	1	-	-	-	-	-	1	-	
*	ex 1510.203 ->	E					x	x						x	758	no
	ex 1510.444 ->	E					x	x						x	22005	no
	->=1510.728 1580	A (3)	-	-	-	-	1	1	-	-	-	-	-	1	-	
*	ex 1510.206 ->	E					x	x						x	758	no
	ex 1510.447 ->	E					x	x						x	22005	no
	->=1510.732 1580	A (4)	-	-	-	-	1	1	-	-	-	-	-	1	-	
*	ex 1510.490 ->	E							x	x				x	22005	no
	->=1510.721 1690	A (1)	-	-	-	-	-	-	1	1	-	-	-	1		
*	ex 1510.505 ->	E							x	x				x	22005	no
	->=1510.725 1580	A (2)	-	-	-	-	-	-	1	1	-	-	-	1		
*	ex 1510.504 ->	E							x	x				x	22005	no
	->=1510.729 1580	A (3)	-	-	-	-	-	-	1	1	-	-	-	1		
*	ex 1510.506 ->	E							x	x				x	22005	no
	->=1510.733 1580	A (4)	-	-	-	-	-	-	1	1	-	-	-	1		
	Pos. 3- 4- 5- 6-30-L 9.															
		(1) standard														
		(2) per avv.el. for el.start.														
		(3) per spia olio/ for oil alert														
		(4) per avv.el. e spia olio/for el.start. and oil alert														
D 4	ex 8000.169 ->	B	x	x	x	x	x	x	x	x					22005	no
	-> 8000.121 112	A	1	1	1	1	1	1	1	1	1	1	1	1		
D 5	ex 8000.168 ->	B	x	x	x	x	x	x	x	x					22005	no
	-> 8000.122 112	A	1	1	1	1	1	1	1	1	1	1	1	1		
D 6	4845.028 90		x	1	1	1	1	1	1	1	1	1	1	1		

intermotor

Motori serie 1 IM
1 IM series engines

vedi Tav. Ric.
see Parts Table
1.5302.485

Pos.	Matricola/Part No.	Note/Remarks	1IM 250-251	1IM 252	1IM 300-301	1IM 302	1IM 350-351	1IM 352	1IM 359	1IM 359 "CSE"	RESTYLING 1IM 250	1IM 300	1IM 350	1IM 359	vedi circolare tecnica see service letter	Interscambiabilità Interchangeability
D 7	6760.013 9	B	-	1	-	1	-	1	-	-	-	-	-	-	741	
"	6760.051 9	A	-	1	-	1	-	1	-	-	-	-	-	-	741	
"	6760.006 9	B	1		1		1								741	
"	6760.047 9	A	1		1		1		1	1	1	1	1	1	741	
D 8	6760.015 9	B	-	1	-	1	-	1	-	-	-	-	-	-	741	
"	6760.051 9	A	-	1	-	1	-	1	-	-	-	-	-	-	741	
"	6760.047 9	A	1		1		1		1	1	1	1	1	1	741	
D 9	1901.014 9	1/4 GAS	1	1	1	1	1	1	1	1	1	1	1	1		
D 10	9032.056 147		1	1	1	1	1	1	1	1	1	1	1	1		
D 11	9765.058 9	M 16x2	1	1	1	1	1	1	1	1	1	1	1	1		
D 12	1213.056 9	28x38x7	1	1	1	1	1	1	1	1	1	1	1	1		
D 13	ex 6647.006 ->	B	x	x	x	x	x	x	x						762	no
	-> 6645.263 147	A	1	1	1	1	1	1	1	1	1	1	1	1		
D 14	ex 3030.028 ->	B	x	x	x	x	x	x	x						762	no
	-> 3001.070 9	A	2	1	1	1	1	1	1	1	1	1	1	1		
D 15	4350.006 9		2	2	2	2	2	2	2	2	2	2	2	2		
D 16	1200.003 9	OR 118	1	1	1	1	1	1	1	1	1	1	1	1		
D 17	1213.002 9	28 x 38 x 7	1	1	1	1	1	1	1	1	1	1	1	1		
D 18	9732.060 9	M 6x35	9	9	9	9	9	9	9	9	9	9	9	9		
D 19	4601.029 147		1	1	1	1	1	1	1	1	1	1	1	1		
D 20	8460.083 90		2	2	2	2	2	2	2	2	2	2	2	2		
D 21	ex 3440.004 ->	E	x	x	x	x	x	x	x		-	-	-	-	763	si
	-> 3440.024 1470	I	1	1	1	1	1	1	1	1	-	-	-	-		
"	3440.035 147		-	-	-	-	-	-	-	-	1	1	1	1		
D 22	1200.082 9	OR 3106	1	1	1	1	1	1	1	1	1	1	1	1		
D 23	7555.003 9	d.5	2	2	2	2	2	2	2	2	2	2	2	2		
D 24	9730.115 9	M 5x14	2	2	2	2	2	2	2	2	2	2	2	2		
D 25	6370.259 1470		1	1	1	1	1	1	1	1	1	1	1	1		
D 26	8980.010 90		1	1	1	1	1	1	1	1	1	1	1	1		
D 27	4350.006 9		1	1	1	1	1	1	1	1	1	1	1	1		
D 28	1770.002 9	M 8x16	8	8	8	8	8	8	8	8	8	8	8	8		
D 29	7565.007 9	d.8,2x14	8	8	8	8	8	8	8	8	8	8	8	8		
D 30	ex 4845.028 ->	B	x	x	x	x	x	x	x	x					22005	no
	-> 4845.203 158	A	1	1	1	1	1	1	1	1	1	1	1	1		
D 31	4535.015 107	A	1	1	1	1	1	1	1	1	1	1	1	1	22005	
D 35	2457.006 147	B	1	1	1	1	1	1	1	-	-	-	-	-	763	no
D 36	7555.004 9	B	1	1	1	1	1	1	1	-	-	-	-	-	763	
D 37	1760.024 9	B	1	1	1	1	1	1	1	-	-	-	-	-	763	
D 38	6429.173 1470		2	2	2	2	2	2	2	2	2	2	1	2		
D 39	4775.145 147	B	1		1		1								730	
D 40	1301.142 147	B	1		1		1								730	
E 1	3240.004 9	M 5x0,8	1	1	1	1	1	1	1	1	1	1	1	1		
E 2	7555.003 9	d.5	1	1	1	1	1	1	1	1	1	1	1	1		
E 3	7625.005 9	d.5x10	1	1	1	1	1	1	1	1	1	1	1	1		
E 4	5200.880 147		1	1	1	1	1	1	1	1	1	1	1	1		
E 5	1755.014 9	M 5x15	1	1	1	1	1	1	1	1	1	1	1	1		
E 6	5800.072 70		1	1	1	1	1	1	1	1	-	-	-	-		
E 7	2183.031 90		1	1	1	1	1	1	1	1	-	-	-	-		
E 8	ex 9685.126 ->	B	x	x	x	x	x	x	x	x					22005	no
	-> 9685.128 147	A	1	1	1	1	1	1	1	1	1	1	1	1		
E 9	ex 9652.120 ->	B	x	x	x	x	x	x	x	x					22005	no
	-> 9652.122 147	A	1	1	1	1	1	1	1	1	1	1	1	1		
E 10	6400.029 90		2	2	2	2	2	2	2	2	2	2	2	2		
E 11	5755.125 147		2	2	2	2	2	2	2	2	2	2	2	2		
E 12	6400.028 90		2	2	2	2	2	2	2	2	2	2	2	2		
E 13	7215.029 90		2	2	2	2	2	2	2	2	2	2	2	2		
E 14	ex 7626.059 -> nnd															

intermotor

Motori serie 1 IM
1 IM series engines

vedi Tav. Ric.
see Parts Table
1.5302.485

Pos.	Matricola/Part No.	Note/Remarks	1IM 250-251	1IM 252	1IM 300-301	1IM 302	1IM 350-351	1IM 352	1IM 359	1IM 359 "CEE"	RESTYLING 1IM 250	RESTYLING 1IM 300	RESTYLING 1IM 350	RESTYLING 1IM 359	vedi circolare tecnica / see service letter	Intercambiabilità / Interchangeability
E 17	ex 4910.031 -> npd B		x	x	x	x	x	x	x						762	no
	ex=4910.066 -> npd A	vedi/see Pos.E 30	x	x	x	x	x	x	x	x	x	x	x	x	ctvar	
E 18	.....	vedi/see Pos.E 30	x	x	x	x	x	x	x	x	x	x	x	x		
E 19	1165.010 9		1	1	1	1	1	1	1	1	1	1	1	1		
E 20	9790.047 9		3	3	3	3	3	3	3	3	3	3	3	3		
E 21	ex 6141.063 -> B		x	x	x	x	x	x	x						762	no
	-> 6140.415 147 A		1	1	1	1	1	1	1	1	1	1	1	1		
E 22	5204.006 147		1	1	1	1	1	1	1	1	1	1	1	1		
E 23	7555.004 9	d.6	1	1	1	1	1	1	1	1	1	1	1	1		
E 24	3240.008 9	M 6x1	1	1	1	1	1	1	1	1	1	1	1	1		
E 25	7200.064 147		1	1	1	1	1	1	1	1	1	1	1	1		
E 26	3430.055 90		1	1	1	1	1	1	1	1	1	1	1	1		
E 27	1165.010 9		1	1	1	1	1	1	1	1	1	1	1	1		
E 28	7620.017 9		1	1	1	1	1	1	1	1	1	1	1	1		
E 29	6130.050 9		1	1	1	1	1	1	1	1	1	1	1	1		
E 30	ex 7362.075 -> B		x	x	x	x	x	x	x						762	no
	->=7362.235 147 A		1	1	1	1	1	1	1	1	1	1	1	1		
	Pos.16-17-18-19-25-26-27-28-30.															
E 31	1301.245 147 A		1	1	1	1	1	1	1	1	1	1	1	1	762	
E 32	1111.106 147 A		1	1	1	1	1	1	1	1	1	1	1	1	762	
E 33	8430.061 9 A		1	1	1	1	1	1	1	1	1	1	1	1	762	
E 34	ex 3348.022 -> npd		x		x		x								707	si
	ex 1011.055 -> B	acc.meccanica dentat.dritta mechanic.ignition straight toothing	1		1		1								762	no
•	=3348.041 169 A	acc.elettronica dentat.dritta electronic ignit. straight toothing	1	1	1	1	1	1							ctvar	si
•	ex 1011.268 -> npd		x	x											22005	si
	ex 1011.290 -> E				x	x	x	x	x	x					22005	si
	->=3348.040 169 I	acc.elettronica dentat.elicoidale electronic ignit. helical-toothed	1	1	1	1	1	1	1	1	1	1	1	1		
	Pos.31-32-33-34.															
E 35	2183.099 158		-	-	-	-	-	-	-	-	1	1	1	1		
E 36	1185.059 9		-	-	-	-	-	-	-	-	1	1	1	1		
E 37	5801.560 158		-	-	-	-	-	-	-	-	1	1	1	1		
F 1	1450.001 70	standard	1	1	1	1	1	1	1	1	1	1	1	1		
•	1450.092 1470	MTC/motorcultivat ribass./short type	1	1	1	1	1	1	1	1	-	-	-	-		
F 2	6900.037 70	standard	1	1	1	1	1	1	1	-	-	-	-	-		
•	6902.157 147	MTC/motorcultivat	1	-	1	-	1	-	1	1	-	-	-	-	22002	
F 3	2135.049 70		1	1	1	1	1	1	1	1	1	1	1	1		
F 4	1780.055 9	M 10x45	9	9	9	9	9	9	9	9	9	9	9	9		
F 5	7626.028 9	d.10.5x20	9	9	9	9	9	9	9	9	9	9	9	9		
F 6	9201.073 147		1	-	-	-	-	-	-	-	1	-	-	-		
•	9201.075 158		-	1	-	-	-	-	-	-	-	-	-	-		
•	9201.074 155		-	-	1	-	-	-	-	-	-	1	-	-		
•	9201.076 157		-	-	-	1	-	-	-	-	-	-	-	-		
•	9200.362 158		-	-	-	-	1	-	1	1	-	-	1	1		
•	9201.077 159		-	-	-	-	-	1	-	-	-	-	-	-		
F 7	2100.006 999		1	1	1	1	1	1	1	1	1	1	1	1		

intermotor

Motori serie 1 IM
1 IM series engines

vedi Tav. Ric.
see Parts Table
1.5302.485

Pos.	Matricola/Part No.	Note/Remarks	1IM 250-251	1IM 252	1IM 300-301	1IM 302	1IM 350-351	1IM 352	1IM 359	1IM 359 "CLE"	RESTYLING 1IM 250	1IM 300	1IM 350	1IM 359	vedi circolare tecnica see service letter	Interscambiabilità Interchangeability
F 8	5400.007 90		1	1	1	1	1	1	1	1	1	1	1	1		
F 9	=2187.002 147		1	1	1	1	1	1	1	-	-	-	-	-		
	Pos. 1- 8- 9.															
F 10	2470.054 147		1	1	1	1	1	1	1	1	1	1	1	1		
F 11	9790.039 9	M 6x12	1	1	1	1	1	1	1	1	-	-	-	-		
F 12	3240.003 9	M 4	2	2	2	2	2	2	2	2	-	-	-	-		
F 13	4730.530 147		1	-	-	-	-	-	-	-	1	-	-	-		
*	4730.537 158		-	1	-	1	1	1	1	1	-	-	1	1		
*	4730.531 155		-	-	1	-	-	-	-	-	-	1	-	-		
F 14	1750.037 9	M 4x25	1	1	1	1	1	1	1	1	-	-	-	-		
F 15	8770.029 147		1	1	1	1	1	1	1	1	-	-	-	-		
F 16	ex 1567.035 -> npd	acc.meccanica	x	x	x	x	x	x							730	si
		mechanic.ignition														
	->=1567.097 147 I	acc.elettronica	1	1	1	1	1	1	1	-	-	-	-	-		
		electronic ignit.														
*	=1567.154 1470 *	MTC/motorcultivat	1	1	1	1	1	1	1	1	-	-	-	-		
	*	ribass.acc.elettr.														
	*	short type-elect.i														
*	=1567.128 147 **	MTC/motorcultivat	1	1	1	1	1	1	1	1	-	-	-	-		
	**	acc.elettronica -														
		con calza metall.														
		protezione cavo														
	**	electronic ignit.														
		with protected														
		coil wire														
	Pos. 1- 8- 9-10-16.															
*	ex 1567.064 -> npd	scherm.-acc.mecc.	x	x	x	x	x	x							730	si
		screened-mech.ign.														
	=1567.096 147 I	scherm.-acc.elett.	1	1	1	1	1	1	1	-	-	-	-	-		
		screened-el.ignit.														
	Pos. 8- 9-10-16-20.															
F 17	3526.085 1470		1	1	1	1	1	1	1	1	1	1	1	1		
F 18	7625.007 9	d.6x12	1	1	1	1	1	1	1	1	1	1	1	1		
F 19	1760.006 9	M 6x20	2	2	2	2	2	2	2	2	2	2	2	2		
*	1760.008 9	M 6x25	2	2	2	2	2	2	2	2	2	2	2	2		
F 20	2145.004 1470	scherm./screened	1	1	1	1	1	1	1	1	-	-	-	-		
F 21	1567.201 158	standard	-	-	-	-	-	-	-	-	1	1	1	1		
F 22	7200.067 147 B		1		1		1								730	
F 23	1301.074 147 B		1		1		1								730	
F 24	5040.006 70 B		1		1		1								730	
F 25	2522.010 147 B		1		1		1								730	
G 1	=8103.004 153	standard	1	-	1	-	1	-	1	-	-	-	-	-		
	Pos. 1- 3-11.															
*	ex=8103.012 -> npd		x		x		x		x						753	si
	->=8103.244 1470 I	MTC/motorcultivat	1	-	1	-	1	-	1	-	-	-	-	-		
	Pos. 1- 3-21.															
*	=8103.266 1690	insonor./denoised	1	-	1	-	1	-	1	1	-	-	-	-		
	Pos. 1- 3-10-11.															
*	ex 8103.205 -> E		x		x		x		x						22005	no
	-> 8103.273 1470 A	MTC/motorcultivat	1	-	1	-	1	-	1	-	-	-	-	-		
		insonor./denoised														
G 2	5401.023 147		1	1	1	1	1	1	1	1	-	-	-	-		
G 3	ex=9043.038 -> npd		x		x		x								753	no
	->=9080.131 147 A	benzina/gasoline	1	1	1	1	1	1	1	1	-	-	-	-		
	Pos. 3-25.															

intermotor

Motori serie 1 IM
1 IM series engines

vedi Tav. Ric.
see Parts Table
1.5302.485

Pos.	Matricola/Part No.	Note/Remarks	1IM 250-251	1IM 252	1IM 300-301	1IM 302	1IM 350-351	1IM 352	1IM 359	1IM 359 "CEE"	RESTYLING 1IM 250	1IM 300	1IM 350	1IM 359	vedi circolare tecnica see service letter	Interscambiabilità Interchangeability
G 4	4775.469 1470		1	1	1	1	1	1	1	1	-	-	-	-		
G 5	7555.003 9	d.5	2	2	2	2	2	2	2	2	-	-	-	-		
G 6	3240.008 9	M 6x1	2	2	2	2	2	2	2	2	-	-	-	-		
G 7	9375.196 7000		1	1	1	1	1	1	1	1	-	-	-	-		
G 8	7500.018 9		2	2	2	2	2	2	2	2	-	-	-	-		
G 9	9790.039 9	M 6x12	2	2	2	2	2	2	2	2	-	-	-	-		
G 10	4580.076 44		-	-	-	-	-	-	-	1	-	-	-	-		
G 11	7755.055 147		1	-	1	-	1	-	1	-	-	-	-	-		
"	7755.102 1580		-	-	-	-	-	-	-	1	-	-	-	-		
G 12	7500.018 9		2	2	2	2	2	2	2	2	-	-	-	-		
G 13	9790.039 9	M 6x12	2	2	2	2	2	2	2	2	-	-	-	-		
G 14	4501.107 158		2	2	2	2	2	2	2	2	-	-	-	-		
G 15	6927.272 1690		1	1	1	1	1	1	1	1	-	-	-	-		
G 16	2942.133 158		1	-	1	-	1	-	1	1	-	-	-	-		
G 17	4470.013 158		1	1	1	1	1	1	1	1	-	-	-	-		
G 18	7565.004 9	d.6.1x11	2	2	2	2	2	2	2	2	-	-	-	-		
G 19	3240.008 9	M 6x1	2	2	2	2	2	2	2	2	-	-	-	-		
G 20	2151.199 1470	0,90	1	-	1	-	1	-	-	-	-	-	-	-		
"	2151.228 147	0,90	1	-	1	-	1	-	-	-	-	-	-	-		
"	2151.237 155	0,90	1	-	1	-	1	-	-	-	-	-	-	-		
"	2151.246 147	0,94	1	1	1	1	1	-	-	-	-	-	-	-		
"	2151.247 155	0,98	-	1	-	1	-	-	-	-	-	-	-	-		
"	2151.248 1690	0,94	-	-	-	-	-	1	1	1	-	-	-	-		
"	2151.249 1690	0,98	-	-	-	-	-	-	1	1	-	-	-	-		
"	2151.250 159	1,01	-	-	-	-	-	1	-	-	-	-	-	-		
"	2151.251 147	0,94	1	1	1	1	1	-	-	-	-	-	-	-		
"	2151.252 157	0,98	-	1	-	1	-	-	-	-	-	-	-	-		
"	2151.253 169	0,98	-	-	-	-	-	1	1	1	-	-	-	-		
"	2151.254 169	0,98	-	-	-	-	-	-	1	1	-	-	-	-		
"	2151.255 159	1,01	-	-	-	-	-	1	-	-	-	-	-	-		
"	2151.256 147	0,94	1	1	1	1	1	-	-	-	-	-	-	-		
"	2151.257 157	0,98	-	1	-	1	-	-	-	-	-	-	-	-		
"	2151.258 169	0,94	-	-	-	-	-	1	1	1	-	-	-	-		
"	2151.259 169	0,98	-	-	-	-	-	-	1	1	-	-	-	-		
"	2151.260 159	1,01	-	-	-	-	-	1	-	-	-	-	-	-		
	per identificazione carburatori vedere tabella in ultima pagina see carburator list to identify (last page)															
G 21	5981.059 1470	A MTC/motorcultivat insonor./denoised	1	-	1	-	1	-	1		-	-	-	-	22004	
G 22	4501.108 158		1	2	1	2	1	2	1	1	1	1	1	1		
G 23	9708.002 89		-	1	-	1	-	1	-	-	-	-	-	-		
G 25	.....	vedi/see Pos.G 3	x	x	x	x	x	x	x	x	-	-	-	-		
G 26	=8103.003 147		-	1	-	1	-	1	-	-	-	-	-	-		
	Pos.26-27-28-29-42-43-44-45.															
G 27	9043.048 147	benzina/gasoline	-	1	-	1	-	1	-	-	-	-	-	-		
G 28	=9043.050 147	petrolio/kerosene	-	1	-	1	-	1	-	-	-	-	-	-		
	Pos.28-29.															
G 29	1200.015 9	OR 137	-	1	-	1	-	1	-	-	-	-	-	-		
G 30	3630.057 9		3	-	3	-	3	-	3	-	-	-	-	-		
G 31	9375.196 7000	MTC/motorcultivat	1	-	1	-	1	-	1	-	-	-	-	-		
G 32	1760.001 9	M 6x10	1	-	1	-	1	-	1	-	-	-	-	-		
G 33	9375.196 7000	MTC/motorcultivat	1	-	1	-	1	-	1	-	-	-	-	-		
G 34	8546.037 1470	MTC/motorcultivat	1	-	1	-	1	-	1	-	-	-	-	-		
G 35	9375.108 1470	MTC/motorcultivat	1	-	1	-	1	-	1	-	-	-	-	-		
G 36	3617.037 1470		1	-	1	-	1	-	1	-	-	-	-	-		
G 37	9375.193 20	MTC/motorcultivat	1	-	1	-	1	-	1	-	-	-	-	-		

intermotor

Motori serie 1 IM
1 IM series engines

vedi Tav. Ric.
see Parts Table
1.5302.485

Pos.	Matricola/Part No.		Note/Remarks	1IM 250-251	1IM 252	1IM 300-301	1IM 302	1IM 350-351	1IM 352	1IM 359	1IM 359 "CEE"	RESTYLING 1IM 250	1IM 300	1IM 350	1IM 359	vedi circolare tecnica see service letter	Interscambiabilità Interchangeability
G 38	3617.018	9		1	-	1	-	1	-	1	-	-	-	-	-		
G 39	3630.057	9		1	-	1	-	1	-	1	-	-	-	-	-		
G 40	9375.192	18	MTC/motorcultivat	1	-	1	-	1	-	1	-	-	-	-	-		
G 41	7755.062	1470	MTC/motorcultivat	1	-	1	-	1	-	1	-	-	-	-	-		
G 42	4775.052	45		-	1	-	1	-	1	-	-	-	-	-	-		
G 43	7755.060	147		-	1	-	1	-	1	-	-	-	-	-	-		
G 44	7565.004	9	d.6.1x11	-	1	-	1	-	1	-	-	-	-	-	-		
G 45	1760.014	9	M 6x40	-	1	-	1	-	1	-	-	-	-	-	-		
G 46	4501.107	158		-	-	-	-	-	-	-	-	2	2	2	2		
G 47	9730.012	9	M 6x20	-	-	-	-	-	-	-	-	2	2	2	-		
"	9732.078	9	M 6x25	-	-	-	-	-	-	-	-	-	-	-	2		
G 48	4501.123	158		-	-	-	-	-	-	-	-	1	1	1	1		
G 49	6760.103	9	M 6x85	-	-	-	-	-	-	-	-	2	2	2	2		
G 50	7565.004	9	d.6,1x11	-	-	-	-	-	-	-	-	2	2	2	2		
G 51	3240.008	9	M 6x1	-	-	-	-	-	-	-	-	2	2	2	2		
G 52	2151.269	155	0,75	-	-	-	-	-	-	-	-	1	1	-	-		
"	2151.268	158	0,78	-	-	-	-	-	-	-	-	-	-	1	-		
"	2151.267	169	0,88	-	-	-	-	-	-	-	-	-	-	-	1		
G 53	4501.124	158		-	-	-	-	-	-	-	-	1	1	1	1		
G 54	5401.110	183		-	-	-	-	-	-	-	-	1	1	1	1		
G 55	9043.079	158		-	-	-	-	-	-	-	-	1	1	1	1		
G 56	3240.004	9	M 5x0,8	-	-	-	-	-	-	-	-	1	1	1	1		
G 57	7565.003	9	d.5,1x8.7	-	-	-	-	-	-	-	-	1	1	1	1		
G 58	8545.575	158		-	-	-	-	-	-	-	-	1	1	1	1		
G 59	6585.069	224		-	-	-	-	1	-	-	-	-	-	-	-		
"	6585.087	224		-	-	-	-	-	-	-	-	1	1	1	1		
G 60	7625.005	9	d.5x10	-	-	-	-	-	-	-	-	1	1	1	1		
G 61	9730.096	9	M 5x40	-	-	-	-	-	-	-	-	1	1	1	1		
G 62	8103.297	158		-	-	-	-	-	-	-	-	1	1	1	1		
G 63	3240.132	9		-	-	-	-	-	-	-	-	1	1	1	1		
G 64	4580.076	183		-	-	-	-	-	-	-	-	1	1	1	1		
G 65	3203.050	9	M 6x1	-	-	-	-	-	-	-	-	2	2	2	2		
G 66	7625.093	9	d.5,2x22	-	-	-	-	-	-	-	-	2	2	2	2		
G 67	7701.154	9		-	-	-	-	-	-	-	-	8	8	8	8		
G 68	3527.427	158		-	-	-	-	-	-	-	-	2	2	2	2		
G 69	8865.183	158		-	-	-	-	-	-	-	-	1	1	1	1		
G 70	3527.437	158		-	-	-	-	-	-	-	-	2	2	2	2		
G 71	7625.093	9	d.5,2x22	-	-	-	-	-	-	-	-	2	2	2	2		
G 72	9732.078	9	M 6x25	-	-	-	-	-	-	-	-	2	2	2	2		
G 73	3630.057	9		-	-	-	-	-	-	-	-	1	1	1	1		
G 74	7755.108	158		-	-	-	-	-	-	-	-	1	1	1	1		
G 75	9375.934	158	mm 200	-	-	-	-	-	-	-	-	1	1	1	1		
G 76	3855.139	158		-	-	-	-	-	-	-	-	1	1	1	1		
G 77	9375.936	158	mm 370	-	-	-	-	-	-	-	-	1	1	1	1		
G 78	9375.935	158	mm 85	-	-	-	-	-	-	-	-	1	1	1	1		
G 79	.....		vedi/see Pos. 77	-	-	-	-	-	-	-	-	x	x	x	x		
G 80	3730.098	1580		-	-	-	-	-	-	-	-	1	1	1	1		
H 1	6100.029	147		1	1	1	1	-	-	-	-	-	-	-	-		
"	6100.028	158		-	-	-	-	1	1	1	1	-	-	-	-		
H 3	9820.112	9		1	1	1	1	1	1	1	1	-	-	-	-		
H 4	5801.141	147		1	1	1	1	1	1	1	1	-	-	-	-		
H 6	7996.014	147		1	1	1	1	1	1	1	1	-	-	-	-		
H 8	3588.028	147		1	1	1	1	-	-	-	-	-	-	-	-		
"	3588.027	158		-	-	-	-	1	1	-	-	-	-	-	-		
"	3588.035	1580		-	-	-	-	-	-	1	-	-	-	-	-		
"	3588.034	74		-	-	-	-	-	-	-	1	-	-	-	-		
H 9	7996.013	999		1	1	1	1	1	1	1	1	-	-	-	-		
H 10	1200.172	9		1	1	1	1	1	1	1	1	-	-	-	-		
H 11	4126.016	147	0,40 min./idle jet	1	1	1	1	1	1	-	-	-	-	-	-		
"	4126.072	1580	0,45 "	-	-	-	-	-	-	1	-	-	-	-	-		
"	4126.067	74	0,45 "	-	-	-	-	-	-	-	1	-	-	-	-		

intermotor
Motori serie 1 IM
1 IM series engines

vedi Tav. Ric.
see Parts Table
1.5302.485

Pos.	Matricola/Part No.		Note/Remarks	1IM 250-251	1IM 252	1IM 300-301	1IM 302	1IM 350-351	1IM 352	1IM 359	1IM 359 "CE"	RESTYLING 1IM 250	1IM 300	1IM 350	1IM 359	vedi circolare tecnica see service letter	interscambiabilità interchangeability
H 12	1200.173	9		1	1	1	1	1	1	1	1	-	-	-	-		
H 13	6610.004	147		1	1	1	1	1	1	1	1	-	-	-	-		
H 14	4126.077	147	0,94 max./main jet	1	1	1	1	1	1	1	1	-	-	-	-		
"	4126.017	147	0,90 "	1	-	1	-	1	-	-	-	-	-	-	-		
"	4126.075	169	0,98 "	-	1	-	1	-	-	-	-	-	-	-	-		
"	4126.074	159	1,01 "	-	-	-	-	-	1	-	-	-	-	-	-		
"	4126.071	1580	1,05 "	-	-	-	-	-	-	1	-	-	-	-	-		
"	4126.069	74	1,05 "	-	-	-	-	-	-	-	1	-	-	-	-		
	per identificazione getto max vedi tabella carburatori in ultima pagina see carburator list to identify main jet (last page)																
H 15	6610.003	147		1	1	1	1	1	1	1	1	-	-	-	-		
H 19	3730.041	10		1	1	1	1	1	1	-	-	-	-	-	-		
"	3730.049	180		-	-	-	-	-	-	1	1	-	-	-	-		
H 20	6491.021	147		1	1	1	1	1	1	-	-	-	-	-	-		
"	6491.029	147		-	-	-	-	-	-	1	1	-	-	-	-		
H 22	4105.049	147	→ Prolteu.	1	1	1	1	1/1	1	1	1	-	-	-	-		
H 23	6231.077	999		1	1	1	1	1	1	1	1	-	-	-	-		
H 24	9850.073	9		1	1	1	1	1	1	1	1	-	-	-	-		
H 25	5801.141	147		1	1	1	1	1	1	1	1	-	-	-	-		
H 26	9820.113	9		1	1	1	1	1	1	1	1	-	-	-	-		
H 30	5801.142	147		1	1	1	1	1	1	1	1	-	-	-	-		
H 31	6100.035	147		1	1	1	1	-	-	-	-	-	-	-	-		
"	6100.030	147		-	-	-	-	1	1	1	1	-	-	-	-		
H 32	8180.167	74		1	1	1	1	1	1	1	1	-	-	-	-		
H 33	4126.080	155	0,75	-	-	-	-	-	-	-	-	1	1	-	-		
"	4126.081	158	0,78	-	-	-	-	-	-	-	-	-	-	1	-		
"	4126.082	169	0,88	-	-	-	-	-	-	-	-	-	-	-	1		
I 1	7481.025	9		2	2	2	2	2	2	2	2	2	2	2	2		
I 2	7195.003	70		1	1	1	1	1	1	1	1	-	-	-	-		
I 3	5640.010	147		1	1	1	1	1	1	1	1	-	-	-	-		
I 4	7500.018	9		2	2	2	2	2	2	2	2	2	2	2	2		
I 5	9790.039	9	M 6x12	2	2	2	2	2	2	2	2	2	2	2	2		
I 6	9790.039	9	M 6x12	4	4	4	4	4	4	4	4	4	4	4	4		
I 7	9790.039	9	M 6x12	1	1	1	1	1	1	1	1	1	1	1	1		
I 8	ex 2920.074 -> npd			x	x	x	x	x	x	x	-	-	-	-	-		
	-> 2920.170	147	I standard	1	1	1	1	1	1	1	-	1	1	1	1	ctvar	si
"	2920.117	1470	insonor./denoised	-	-	-	-	-	-	-	1	-	-	-	-		
"	2920.173	147	insonor./denoised	-	-	-	-	-	-	-	-	1	1	1	1		
I 9	4776.059	1470		1	1	1	1	1	1	1	1	1	1	1	1		
I 10	=2568.053	147	standard	1	1	1	1	1	1	1	-	-	-	-	-		
"	=2568.064	147	avv.el./el.start.	1	1	1	1	1	1	1	-	-	-	-	-		
"	=2569.472	1690	insonor./denoised	-	-	1	-	1	-	1	1	-	-	-	-		
"	=2569.546	147	insonor.- avv.el. denoised-el.start.	-	-	1	-	1	-	1	1	-	-	-	-		
	Pos. 2- 3-10.																
"	2569.571	147	standard	-	-	-	-	-	-	-	-	1	1	1	1		
"	2569.575	147	insonor./denoised	-	-	-	-	-	-	-	-	1	1	1	1		
"	2569.598	147	avv.el. e spia oi el.start-oil aler	-	-	-	-	-	-	-	-	1	1	1	1		
"	2569.600	147	insonor.- avv.el. pred.spia olio denoised-el.start. oil alert fitted	-	-	-	-	-	-	-	-	1	1	1	1		
I 11	9790.037	9	M 6x8	4	4	4	4	4	4	4	4	4	4	4	4		

intermotor

Motori serie 1 IM
1 IM series engines

vedi Tav. Ric.
see Parts Table
1.5302.485

Pos.	Matricola/Part No.	Note/Remarks	1IM 250-251	1IM 252	1IM 300-301	1IM 302	1IM 350-351	1IM 352	1IM 359	1IM 359 "CLF"	RESTYLING 1IM 250	1IM 300	1IM 350	1IM 359	vedi circolare tecnica see service letter	Interscambiabilità Interchangeability
I 12	7500.018 9		2	2	2	2	2	2	2	2	2	2	2	2		
I 13	8900.488 158		-	-	-	-	-	-	-	-	1	1	1	1		
I 14	5041.256 158		-	-	-	-	-	-	-	-	1	1*	1	1		
I 15	1185.059 9		-	-	-	-	-	-	-	-	1	1	1	1		
I 16	2183.100 158		-	-	-	-	-	-	-	-	1	1	1	1		
I 17	2185.921 158		-	-	-	-	-	-	-	-	1	1	1	1		
I 18	2185.922 158		-	-	-	-	-	-	-	-	1	1	1	1		
I 19	1760.006 9	M 6x20	-	-	-	-	-	-	-	-	1	1	1	1		
I 20	3203.050 9	M 6x1	-	-	-	-	-	-	-	-	1	1	1	1		
I 21	8510.150 158		-	-	-	-	-	-	-	-	1	1	1	1		
I 22	5715.060 9		-	-	-	-	-	-	-	-	1	1	1	1		
I 24	8345.056 158		-	-	-	-	-	-	-	-	1	1	1	1		
I 25	2569.189 1470	avv.el./el.start.	1	1	1	1	1	1	1	-	-	-	-	-		
"	2569.188 1470	avv.el. e spia ol el.start-oil aler	1	1	1	1	1	1	1	-	-	-	-	-		
I 26	ex 8345.008 -> E		x	x	x	x	x	x	x						763	si
	->=8345.039 1470 I		1	1	1	1	1	1	1	-	-	-	-	-		
	Pos.26-27.															
I 27	.....	vedi/see Pos.I 26	x	x	x	x	x	x	x							
I 28	7540.010 147		1	1	1	1	1	1	1	1	-	-	-	-		
I 29	5096.064 147		1	1	1	1	1	1	1	1	1	1	1	1		
L 1	.....	vedi/see Pos.L 5	x	x	x	x	x	x	x	x	x	x	x	x		
L 2	ex 5201.049 -> B		x	x	x	x	x	x							756	no
	-> 5200.606 147 A		1	1	1	1	1	1	1	1	1	1	1	1		
L 3	3240.004 9	M 5x0.8	1	1	1	1	1	1	1	1	1	1	1	1		
L 4	9790.028 9	M 5x10	2	2	2	2	2	2	2	2	2	2	2	2		
L 5	ex 2691.053 -> npd		x	x	x	x	x	x							756	si
	->=2750.282 147 I		1	1	1	1	1	1	1	1	1	1	1	1		
	Pos. 1- 2- 3- 5-10-11-12-13-14.															
L 6	1165.006 9		1	1	1	1	1	1	1	1	1	1	1	1	732	
L 7	5200.202 1470		1	1	1	1	1	1	1	1	1	1	1	1	732	
L 8	ex 5680.067 -> npd		x	x	x	x	x	x							ctvar	si
	-> 5680.119 147 I		1	1	1	1	1	1	1	1	1	1	1	1		
L 9	6140.137 1470		1	1	1	1	1	1	1	1	1	1	1	1	732	
L 10	3203.038 9	M 5	1	1	1	1	1	1	1	1	1	1	1	1		
L 11	7626.017 9	d.5,3x9,5	1	1	1	1	1	1	1	1	1	1	1	1		
L 12	.....	vedi/see Pos.L 5	x	x	x	x	x	x	x	x	x	x	x	x		
L 13	.....	vedi/see Pos.L 5	x	x	x	x	x	x	x	x	x	x	x	x		
L 14	6371.013 90		1	1	1	1	1	1	1	1	1	1	1	1		
L 15	5655.047 147	std.	1	1	1	1	1	1	1	1	1	1	1	1		
"	5655.108 1470	per gruppi elettr. for generat.sets	1	1	1	1	1	1	1	1	1	1	1	1		
L 16	1760.034 9	M 6x25 std.	1	1	1	1	1	1	1	1	1	1	1	1		
"	1760.086 9	M 6x30 per gruppi elettr. for generat.sets	1	1	1	1	1	1	1	1	1	1	1	1		
L 17	3240.008 9	M 6x1	1	1	1	1	1	1	1	1	1	1	1	1	732	
L 18	1557.058 147		1	1	1	1	1	1	-	-	-	-	-	-	732	
L 19	1760.082 9	M 6x35	1	1	1	1	1	1	1	1	1	1	1	1	732	
L 20	4680.039 90		1	1	1	1	1	1	1	1	1	1	1	1		
L 21	=7951.109 147		1	1	1	1	1	1	1	1	1	1	1	1		
	Pos.21-24.															
L 22	5976.001 90		1	1	1	1	1	1	1	1	1	1	1	1		
L 23	4680.039 90		1	1	1	1	1	1	1	1	1	1	1	1		

intermotor

Motori serie 1 IM
1 IM series engines

vedi Tav. Ric.
see Parts Table
1.5302.485

Pos.	Matricola/Part No.	Note/Remarks	1IM 250-251	1IM 252	1IM 300-301	1IM 302	1IM 350-351	1IM 352	1IM 359	1IM 359 "CEE"	RESTYLING 1IM 250	1IM 300	1IM 350	1IM 359	vedi circolare tecnica see service letter	Interscambiabilità Interchangeability
L 24	9695.013 180		1	1	1	1	1	1	1	1	1	1	1	1		
L 25	2690.046 90		1	1	1	1	1	1	1	-	-	-	-	-		
"	2690.288 1470	insonor./denoised	1	1	1	1	1	1	1	1	1	1	1	1		
L 26	9790.039 9	M 6x12	1	1	1	1	1	1	1	1	1	1	1	1		
L 27	9580.023 180		1	1	1	1	1	1	1	1	-	-	-	-		
L 28	2691.051 147		1	1	1	1	1	1	1	1	1	1	1	1		
L 29	5830.119 10		1	1	1	1	1	1	1	1	1	1	1	1		
L 30	9180.011 70		1	1	1	1	1	1	1	1	1	1	1	1		
L 31	3240.009 9	M 6	1	1	1	1	1	1	1	1	1	1	1	1		
M 1	8140.097 1470		1	1	1	1	1	1	1	1	1	1	1	1		
M 2	6456.009 1470		1	1	1	1	1	1	1	1	1	1	1	1		
M 3	ex 6360.043 -> E		x	x	x	x	x	x							747	no
	ex 8900.154 -> npd		x	x	x	x	x	x							752	si
	-> 8815.062 1470 I		1	1	1	1	1	1	1	1	1	1	1	1		
M 4	4908.033 147		1	1	1	1	1	1	1	1	1	1	1	1		
M 5	8310.043 147		1	1	1	1	1	1	1	1	1	1	1	1		
M 6	8815.063 1470		1	1	1	1	1	1	1	1	1	1	1	1		
M 7	6617.009 147		1	1	1	1	1	1	1	1	1	1	1	1		
M 9	9599.045 147		1	1	1	1	1	1	1	1	1	1	1	1		
M 10	5041.019 9000		1	1	1	1	1	1	1	1	1	1	1	1		
M 11	1165.006 9		1	1	1	1	1	1	1	1	1	-	-	-		
M 12	3410.054 147		1	1	1	1	1	1	1	1	-	-	-	-		
M 13	2136.022 1470		1	1	1	1	1	1	1	1	-	-	-	-		
M 14	3410.054 1470		1	1	1	1	1	1	1	1	-	-	-	-		
M 15	6366.004 90		-	-	-	-	-	-	-	-	2	2	2	2		
"	5025.094 196		1	1	1	1	1	1	1	1	-	-	-	-		
M 16	7100.244 1470		2	-	-	-	-	-	-	-	1	1	1	1		
"	7100.371 196		1	1	1	1	1	1	1	1	-	-	-	-		
M 17	5801.179 1470		-	-	-	-	-	-	-	-	1	1	1	1		
"	5801.539 196		1	1	1	1	1	1	1	1	-	-	-	-		
M 18	3430.101 1470		2	2	2	2	2	2	2	2	-	-	-	-		
M 19	9790.037 9	M 6x8	1	1	1	1	1	1	1	1	-	-	-	-		
M 20	6961.014 147		-	-	-	-	-	-	-	-	1	1	1	1		
"	6961.106 147		4	4	4	4	4	4	4	4	4	4	4	4		
M 21	7555.004 9	d.6	4	4	4	4	4	4	4	4	4	4	4	4		
M 22	1760.005 9	M 6x16	1	1	1	1	1	1	1	1	-	-	-	-		
M 23	5680.064 1470		-	-	-	-	-	-	-	-	1	1	1	1		
"	5660.066 196		1	1	1	1	1	1	1	1	-	-	-	-		
M 24	5725.041 1470		-	-	-	-	-	-	-	-	1	1	1	1		
"	5590.026 196		1	1	1	1	1	1	1	1	-	-	-	-		
M 25	4055.005 90		-	-	-	-	-	-	-	-	1	1	1	1		
"	4904.038 196															
M 26	=1471.069 1470	MTC/motorcultivat	1	1	1	1	1	1	1	-	-	-	-	-		
"	=1471.085 158	insonor./denoised	1	1	1	1	1	1	1	1	-	-	-	-		
	Pos.11-12-13-14-15-16-17-18-23-24-25-26.															
M 27	7625.008 9	d.6,4x12	4	4	4	4	4	4	4	4	-	-	-	-		
M 28	9790.039 9	M 6x12	2	2	2	2	2	2	2	2	-	-	-	-		
M 29	=1471.089 196		-	-	-	-	-	-	-	-	1	1	1	1		
	Pos.11-15-16-17-23-24-25-29.															
M 30	2501.129 196		-	-	-	-	-	-	-	-	4	4	4	4		
M 31	6927.358 196		-	-	-	-	-	-	-	-	1	1	1	1		
M 32	9730.309 9	M 6x8	-	-	-	-	-	-	-	-	4	4	4	4		
M 33	ex 6607.015 -> B		x	x	x	x	x	x							757	no
	ex 7362.225 -> npd		x	x	x	x	x	x	x						764	si
	-> 7362.255 1830	12V 8,5A	1	1	1	1	1	1	1	1	1	1	1	1		

intermotor

Motori serie 1 IM
1 IM series engines

vedi Tav. Ric.
see Parts Table
1.5302.485

Pos.	Matricola/Part No.	Note/Remarks	1IM 250-251	1IM 252	1IM 300-301	1IM 302	1IM 350-351	1IM 352	1IM 359	1IM 359 *SEE	RESTYLING 1IM 250	1IM 300	1IM 350	1IM 359	vedi circolare tecnica see service letter	Interchangeability
M 34	7362.187 540	per altern.luce for lighting alt.	1	1	1	1	1	1	1	1	1	1	1	1		
M 35	ex 5840.058 -> npd		x	x	x	x	x	x				*			747	61
	-> 5840.119 1470		1	1	1	1	1	1	1	1	1	1	1	1		
M 36	4570.034 1580		-	-	-	-	-	-	-	-	1	1	1	1		
N 1	9760.017 9	M 4.2x19	-	-	-	-	-	-	-	3	-	-	-	-		
N 2	7625.003 9	d. 4x8	-	-	-	-	-	-	-	2	-	-	-	-		
N 3	8865.151 1580		-	-	-	-	-	-	-	1	-	-	-	-		
N 4	5981.058 1580		1	-	1	-	1	-	1	1	-	-	-	-		
N 5	3300.190 1470		2	2	2	2	2	2	2	2	2	2	2	2		
N 6	7986.024 1470		1	-	1	-	1	-	1	1	-	-	-	-		
N 7	9790.047 9	M 6x16	-	-	-	-	-	-	-	4	-	-	-	-		
N 8	7626.001 9	d.6.5x16	-	-	-	-	-	-	-	4	-	-	-	-		
N 9	8506.078 1580		1	1	1	1	1	1	1	1	-	-	-	-		
N 10	3617.172 1580		-	-	-	-	-	-	1	1	-	-	-	-		
N 11	8506.077 1580		1	1	1	1	1	1	1	1	-	-	-	-		
N 12	8345.038 1580		-	-	1	-	1	-	1	1	-	-	-	-		
N 13	2185.692 1580		-	-	1	-	1	-	1	1	-	-	-	-		

Ets PATRICOLO
12, Rue A. Bergès Z.I.
BOND PERPIGNAN
Tél. 68 61 29 61

intermotor
Motori serie 1 IM
1 IM series engines

vedi Tav. Ric.
see Parts Table
1.5302.485

Pos.	Matricola/Part No.	Note/Remarks	1IM 250-251	1IM 252	1IM 300-301	1IM 302	1IM 350-351	1IM 352	1IM 359	1IM 359 "CEE"	RESTYLING 1IM 250	1IM 300	1IM 350	1IM 359	vedi circolare tecnica see service letter	Intercambiabilità Interchangeability

TABELLA CARBURATORI vedi Circolare Tecnica 22005
CARBURETOR LIST see Service Letter 22005 *

Applicabilità Application	Motore Engine	Antemodif./Prior to improv. Carburat Carburet	Tipo Type FVCA	Getto max. Main jet		Postmodif./After improvem. Carburat Carburet	Tipo Type FVCA	Getto max. Main jet	
per filtro aria a secco for dry air cleaner	IM 250	2151.237	22-17	4126.017	90	2151.246	22-17	4126.077	94
	IM 300	"				"			
	IM 252	"				2151.247	22-17	4126.075	98
	IM 350	2151.239	24-19	4126.018	92	2151.246	22-17	4126.077	94
	IM 359	2151.236	26-21	4126.073	103	2151.249	24-19	4126.075	98
	IM 302	2151.237	22-17	4126.017	90	2151.247	22-17	4126.075	98
	IM 352	2151.239	24-19	4126.018	92	2151.250	24-19	4126.074	101
per filtro aria a bagno d'olio for oil bath air cleaner	IM 250	2151.237	22-17	4126.017	90	2151.237	22-17	4126.017	90
	IM 300	"				"			
	IM 350	2151.239	24-19	4126.018	92	"			
	IM 359	"				2151.248	24-19	4126.077	94
	IM 252	2151.237	22-17	4126.017	90	2151.246	22-17	4126.077	94
	IM 302	"				"			
	IM 352	2151.239	24-19	4126.018	92	2151.248	24-19	4126.077	94
per filtro aria a secco e starter a distanza for dry air cleaner and remote starter	IM 250	2151.199	22-17	4126.017	90	2151.251	22-17	4126.077	94
	IM 300	"				"			
	IM 350	2151.251	22-17	4126.077	94	"			
	IM 359	"				2151.254	24-19	4126.075	98
	IM 252	2151.199	22-17	4126.017	90	2151.252	22-17	4126.075	98
	IM 302	"				"			
	IM 352	2151.251	22-17	4126.077	94	2151.255	24-19	4126.074	101
per filtro aria a bagno d'olio e starter a distanza for oil bath air cleaner and remote starter	IM 250	2151.199	22-17	4126.017	90	2151.199	22-17	4126.017	90
	IM 300	"				"			
	IM 350	2151.251	22-17	4126.077	94	"			
	IM 359					2151.253	24-19	4126.075	98
	IM 252	2151.199	22-17	4126.017	90	2151.251	22-17	4126.077	94
	IM 302	"				"			
	IM 352	2151.251	22-17	4126.077	94	2151.253	24-19	4126.075	98
per filtro aria a secco e alim. a G.P.L. for dry air cleaner and L.P.G. feeding	IM 250	2151.228	22-17	4126.017	90	2151.256	22-17	4126.077	94
	IM 300	"				"			
	IM 350	2151.229	24-19	4126.018	92	"			
	IM 359	2151.245	26-21	4126.073	103	2151.259	24-19	4126.075	98
	IM 252	2151.228	22-17	4126.017	90	2151.257	22-17	4126.075	98
	IM 302	"				"			
	IM 352	2151.229	24-19	4126.018	92	2151.260	24-19	4126.074	101
per filtro aria a bagno d'olio e alim. a G.P.L. for oil bath air cleaner and L.P.G. feeding	IM 250	2151.228	22-17	4126.017	90	2151.228	22-17	4126.017	90
	IM 300	"				"			
	IM 350	2151.229	24-19	4126.018	92	"			
	IM 359	"				2151.258	24-19	4126.077	94
	IM 252	2151.228	22-17	4126.017	90	2151.256	22-17	4126.077	94
	IM 302	"				"			
	IM 352	2151.229	24-19	4126.018	92	2151.258	24-19	4126.077	94

fine/end