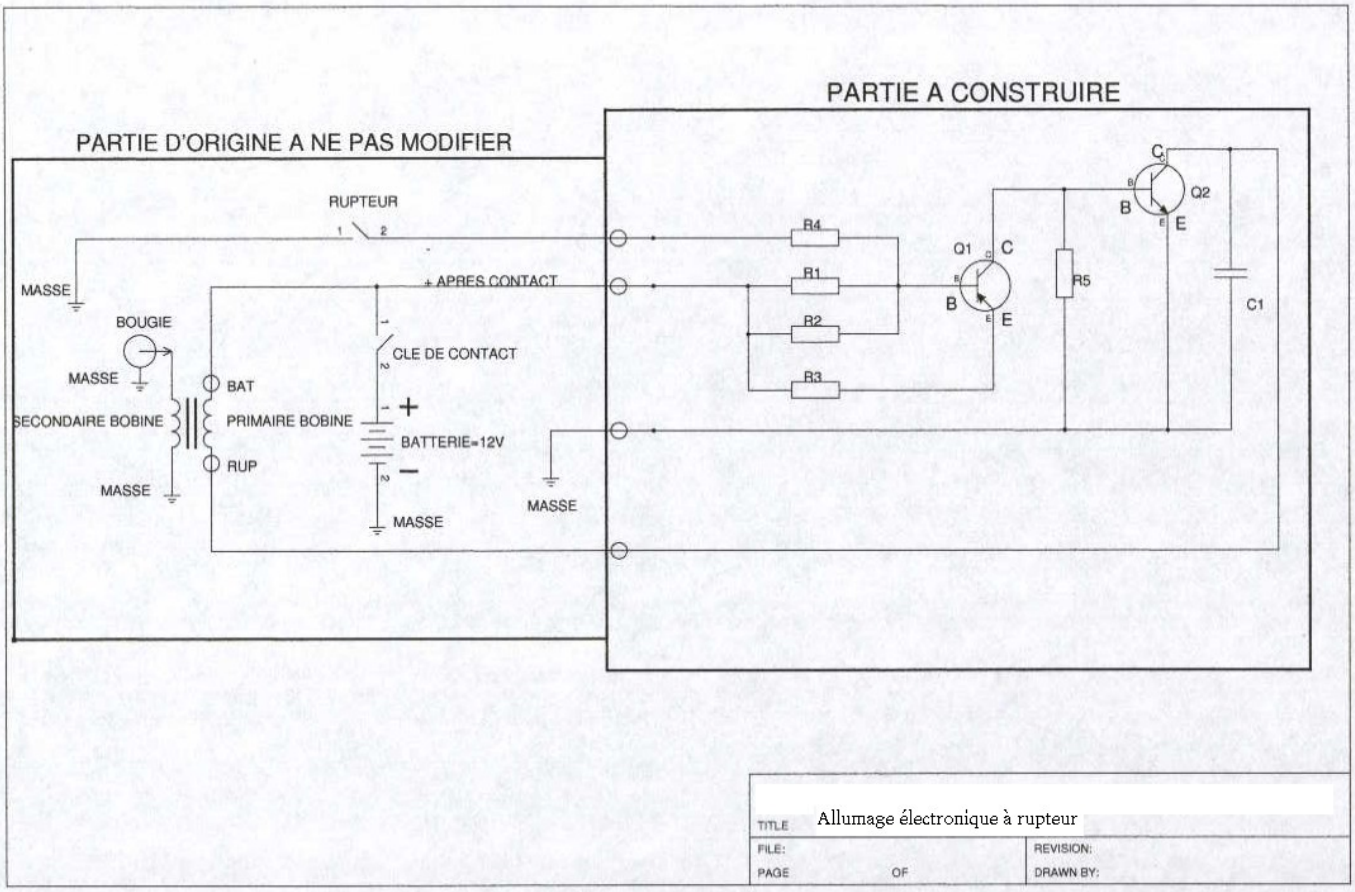

TITLE	Allumage électronique à rupteur	
FILE:		REVISION:
PAGE	OF	DRAWN BY:

Allumage électronique pour allumage à rupteur

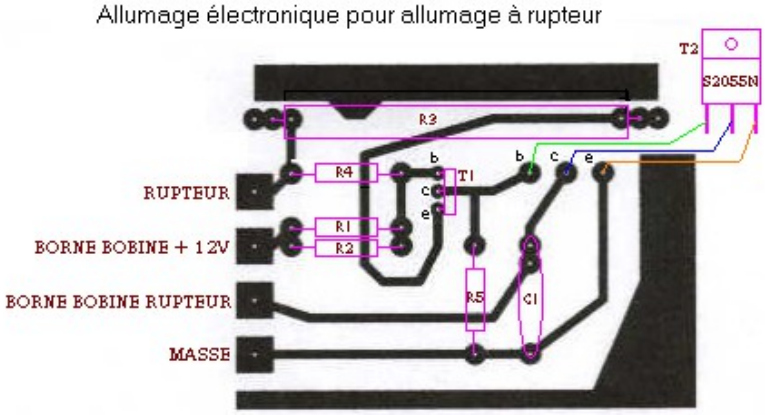

COTE COMPOSANT

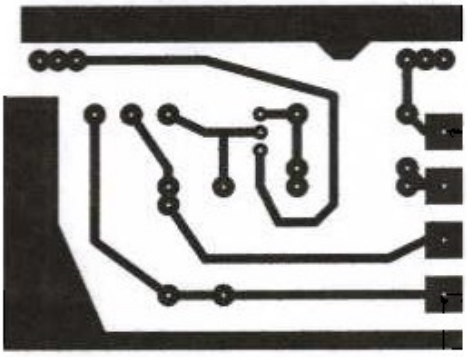

COTE PISTES **Echelle 1**

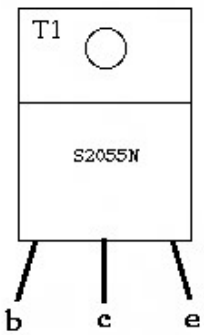

c = collecteur
b = base
e = émetteur

R1 = 150 ohms 1/2w marron, vert, marron
R2 = 150 ohms 1/2w marron, vert, marron
R3 = 27 ohms 10w céramique
R4 = 10 ohms 1/2w marron, noir, noir
R5 = 15 ohms 1/2w marron, vert, noir
C1 = 33nF 600V
T1 = BD234 ou BD236 ou équivalent
T2 = S2055N ou équivalent

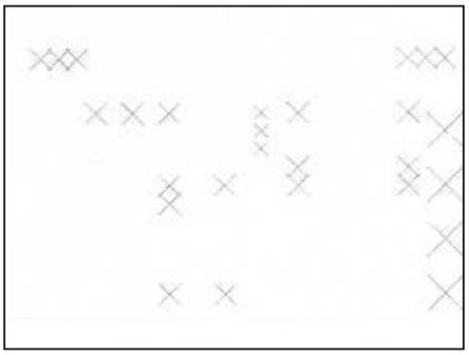

PLAN DE PERCAGE (COTE CUIVRE)

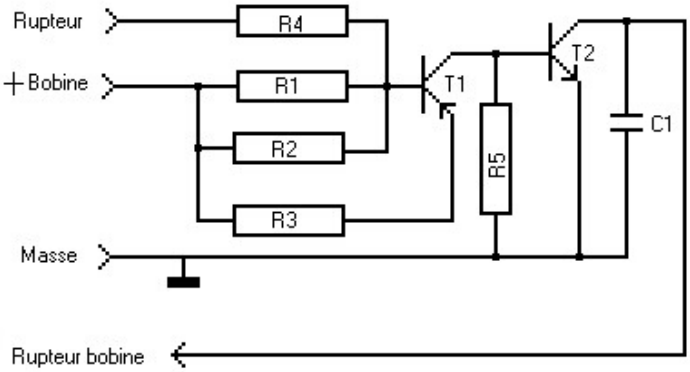

SCHEMA DE PRINCIPE