HONDA UM2160/UM2460

MANUEL DE L'UTILISATEUR

© HONDA MOTOR CO., LTD. 1991

Nous vous remercions d'avoir porté votre choix sur une tondeuse débroussailleuse Honda.

Ce manuel couvre les opérations d'utilisation et d'entretien de la tondeuse débroussailleuse UM2160/UM2460.

Honda Motor CO., Ltd. se réserve le droit d'effectuer des changements à tout moment, sans préavis et sans aucune obligation.

Aucune partie de cette publicaton ne peut être reproduite sans autorisation écrite.

Ce manuel doit être considéré comme un élément permanent de la tondeuse débroussailleuse et doit l'accompagner en cas de vente.

Attacher une attention particulière aux indications précédées des mentions suivantes:

⚠ ATTENTION Signale une forte possibilité de blessures corporelles graves, voire un danger mortel si les instructions ne sont pas suivies.

PRÉCAUTION: Signale une possibilité de blessures corporelles graves ou de détérioration de l'équipement si les instructions ne sont pas suivies.

NOTE: Fournit des informations utiles.

En cas de problème, ou pour toute question concernant la tondeuse débroussailleuse, veuillez vous adresser à un revendeur Honda agrée.

Les tondeuses débroussailleuses Honda sont conçues pour assurer un service sûr et fiable dans des conditions d'utilisation conformes aux instructions.

⚠ ATTENTION L'utilisation d'une tondeuse débroussailleuse nécessite des efforts spéciaux pour assurer la sécurité de l'utilisateur et des autres personnes. Avant d'utiliser cette tondeuse débroussailleuse, veuillez lire et assimiler le contenu de ce manuel. A défaut, vous vous exposeriez à des blessures et l'équipement pourrait être endommagé.

Nos appareils sont conformes aux règlements du Ministère du travail.

HONDA MOTOR CO., LTD. 1991, TOUS DROITS RÉSERVÉS

SOMMAIRE

1. CONSIGNES DE SECURITE 3
2. IDENTIFICATION DES PIÈCES CONSTITUTIVES 5
3. COMMANDES 7
4. CONTRÔLES AVANT L'UTILISATION 12
5. MISE EN MARCHE DU MOTEUR 20
   Utilisation en altitude
6. FONCTIONNEMENT 23
7. TONTE 27
8. ARRÊT DU MOTEUR 30
9. ENTRETIEN 31
10. TRANSPORT/REMISAGE 46
11. DÉPISTAGE DES PANNES 49
12. CARACTÉRISTIQUES 51

CONSEIL DE SÉCURITÉ POUR LA TONDEUSE DÉBROUSSAILLEUSE

⚠ATTENTION L'utilisation d'une tondeuse débroussailleuse nécessite des efforts spéciaux pour assurer la sécurité de l'utilisateur et des autres personnes. Faire attention aux points suivants avant d'utiliser la tondeuse débroussailleuse.

RÉGLAGES DE SÉCURITÉ D'UTILISATION

- Toujours effectuer les contrôles mentionnés (page 12) avant d'utiliser la tondeuse. Il vous sera ainsi possible d'éviter un accident ou des dommages de l'équipement.
- Toutes les pièces, en particulier couvercles et protecteurs, doivent être en bon état et bien fixées en place.
- Ne jamais incliner la tondeuse pour exposer la lame. S'il est nécessaire d'effectuer un travail sur la lame ou la tondeuse, arrêter le moteur et retirer le capuchon de la bougie d'allumage.
- S'assurer que tous les écrous, boulons et vis sont bien serrés, tout particulièrement les boulons de montage des lames.
- Ne retirer aucune étiquette d'avertissement, écran de protection ni dispositif de sécurité; ils sont destinés à votre sécurité.
- Savoir comment arrêter rapidement le moteur et la lame. Il est important de comprendre à fond le fonctionnement de toutes les commandes.
- Les enfants ne doivent pas être autorisés à utiliser cette tondeuse débroussailleuse.
- Ne jamais laisser quiconque utiliser la tondeuse débroussailleuse sans de bonnes instructions.
- Pour éviter un risque de blessure sérieuse, ne jamais mettre les mains ou les pieds sous le carter de coupe.
- Ne pas utiliser la tondeuse débroussailleuse les pieds nus. Porter des chaussures ou des bottes résistantes et éviter les vêtements amples.
- Les gaz d'échappement contiennent du monoxyde de carbone, gaz toxique pouvant entraîner une perte de connaissance et la mort. Ne jamais faire tourner le moteur dans un endroit clos. Toujours prévoir une ventilation adéquate.
- Ne pas utiliser cette tondeuse à gazon avec des modifications non autorisées.

- Faire attention. Ne pas utiliser la tondeuse débroussailleuse alors que l'on est fatigué, malade ou sous l'influence d'alcool ou de drougues.
- Travailler uniquement à la lumière du jour ou sous une bonne lumière artificielle.
- Faire attention et éviter roches, racines, trous et autres obstacles.
- Si l'on heurte un objet, arrêter et vérifier l'état de la tondeuse débroussailleuse; réparer tout dégât avant d'utiliser à nouveau la tondeuse débroussailleuse.
- Remplacer immédiatement les pièces endommagées, usées ou cassées.
- Ne pas travailler à proximité du rebord d'un fossé ou d'un remblai.

AVANT DE TONDRE

- Avant la tonte, toujours retirer les pierres, morceaux de bois ou autres débris du terrain. Ces objets peuvent être projetés par la lame tournante et provoquer des blessures ou endommager l'équipement.
- Choisir une vitesse de fonctionnement sûre en fonction de la zone à tondre.
- Toujours s'assurer qu'il n'y a ni personne, ni animal domestique, ni débris devant et derrière la tondeuse avant de démarrer.

UTILISATION SUR PENTES

- Sur une surface en pente, toujours tondre en travers du sens de la pente.
- Pour éviter une perte de contrôle ou un retournement, toujours réduire la vitesse et faire très attention lors de l'utilisation de cette tondeuse sur une surface en pente ou inégale.

NETTOYAGE ET REMISAGE

- Lorsqu'une plante grimpante ou autre objet est coincé dans la roue arrière, relâcher immédiatement le levier d'embrayage d'entraînement et arrêter le moteur, puis retirer la plante grimpante ou autre objet. Le fait de faire fonctionner la tondeuse sans enlever la plante ou l'objet entortillé peut résulter en une transmission et/ou le cliquet endommagés
- Les feuilles, les rognures d'herbe, l'huile et autres matériaux combustibles peuvent présenter un danger d'incendie. Toujours veiller à la propreté du compartiment moteur, des surfaces de pont de coupe supérieur, de la courroie et de la poulie.
- Pour réduire les risques d'incendie, laisser le moteur et le système d'échappement refroidir avant de ranger la tondeuse dans un endroit clos ou à proximité de matières combustibles.

2. IDENTIFICATION DES PIÈCES CONSTITUTIVES

UM2160

LEVIER D'EMBRAYAGE D'AVANCEMENT

LEVIER D'EMBRAYAGE DE LAME

LEVIER DE COMMANDE DES GAZ

BOUTON DE VERROUILLAGE DE MANCHERON

CAPUCHON DE LA BOUGIE D'ALLUMAGE

LEVIER DE SÉLECTION DE VITESSE

ROBINET D'OUVERTURE D'ESSENCE

ROUE AVANT

LEVIER DE RÉGLAGE DE HAUTEUR DE COUPE (ARRIÈRE)

POIGNÉE DE LANCEUR

FILTRE À AIR

LEVIER DE FREIN (types EB, FB et GB)

SILENCIEUX

BOUCHON DE REMPLISSAGE D'HUILE MOTEUR

GOUPILLE DE BLOCAGE DE ROUE AVANT

ROUE ARRIÈRE

BOULON DE VIDANGE D'HUILE MOTEUR

BAVETTE LATÉRALE CAOUTCHOUC

LEVIER DE RÉGLAGE DE HAUTEUR DE COUPE (AVANT)

PROTECTEUR LATÉRAL

PROTECTEUR AVANT

ADAPTATEUR D'EJECTION

UM2160 Type E

UM2460:

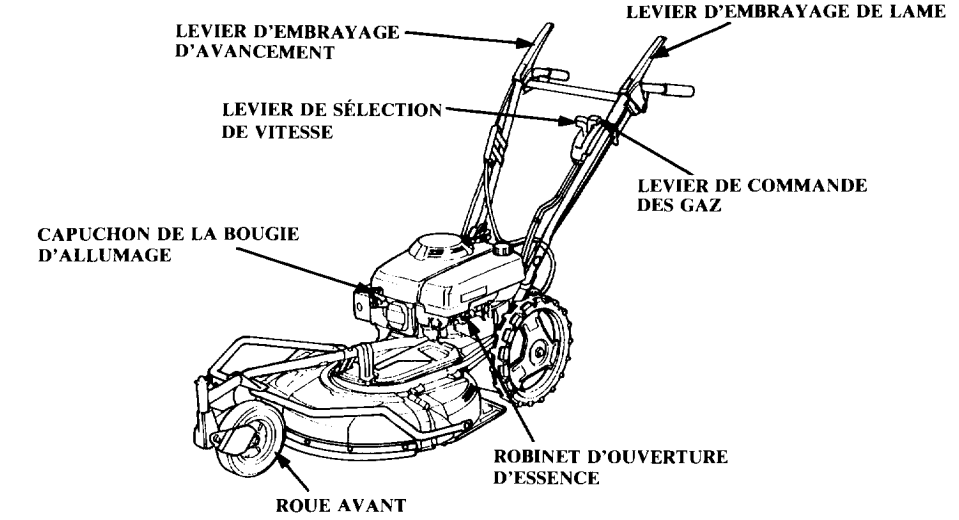
LEVIER D'EMBRAYAGE D'AVANCEMENT
LEVIER D'EMBRAYAGE DE LAME
LEVIER DE SÉLECTION DE VITESSE
LEVIER DE COMMANDE DES GAZ
CAPUCHON DE LA BOUGIE D'ALLUMAGE
ROBINET D'OUVERTURE D'ESSENCE
ROUE AVANT

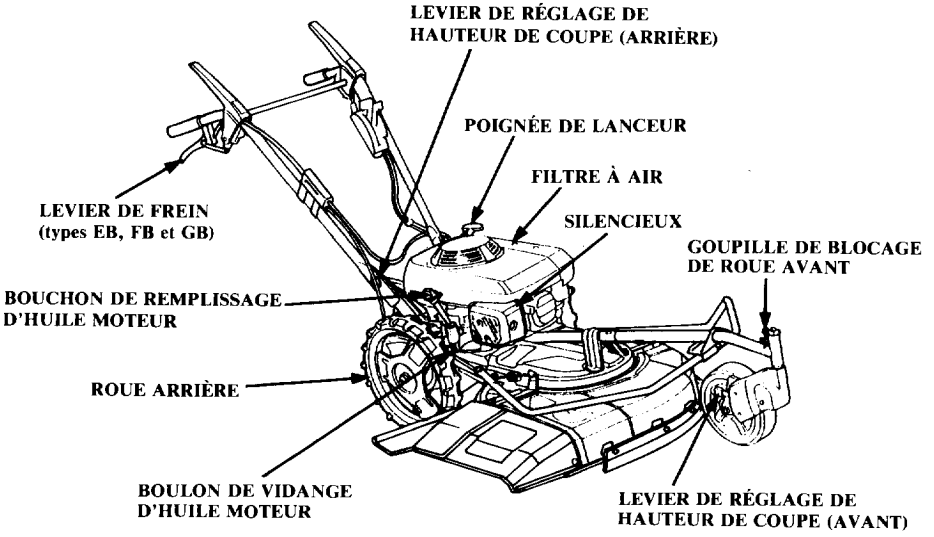
LEVIER DE RÉGLAGE DE HAUTEUR DE COUPE (ARRIÈRE)
POIGNÉE DE LANCEUR
FILTRE À AIR
LEVIER DE FREIN (types EB, FB et GB)
SILENCIEUX
GOUPILLE DE BLOCAGE DE ROUE AVANT
BOUCHON DE REMPLISSAGE D'HUILE MOTEUR
ROUE ARRIÈRE
BOULON DE VIDANGE D'HUILE MOTEUR
LEVIER DE RÉGLAGE DE HAUTEUR DE COUPE (AVANT)

1. Levier de commande des gaz (Régime du moteur)

Le levier de commande des gaz permet le contrôle du régime du moteur de LENT (ralenti) à RAPIDE (vitesse maximum).
L'utiliser lors del la mise en marche du moteur, lors de l'utilisation de la tondeuse débroussailleuse ou de l'arrêt du moteur.

La position STARTER est prévue pour le démarrage d'un moteur froid.

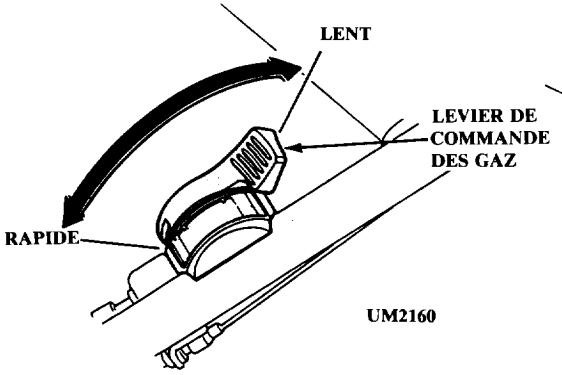

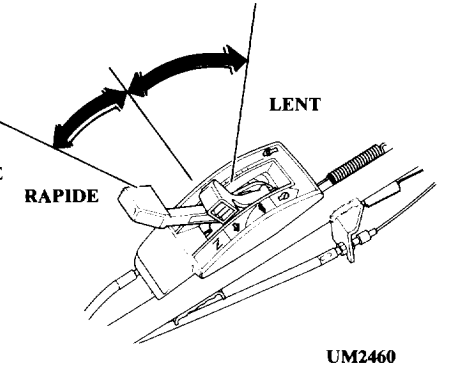

2. Levier d'embrayage de lame

Les lames de coupe tournent lorsque le levier est enfoncé et s'arrêtent lorsqu'il est relâché.
(UM2460) Lorsque le levier d'embrayage d'entraînement est saisi, le levier d'embrayage de lame est verrouillé. Si le levier d'embrayage de lame est actionné tout seul, il est désengagé lorsque la main est retirée du levier.

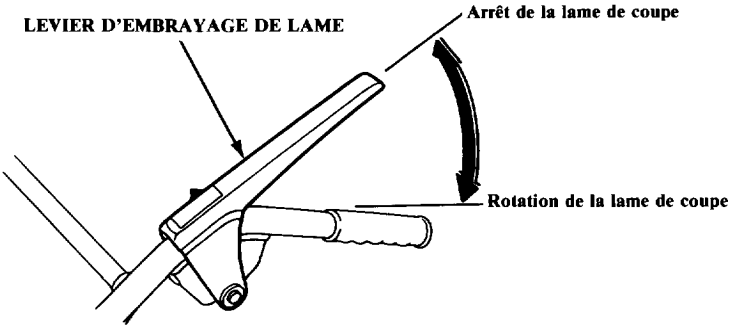

3. Levier d'embrayage d'entraînement

La tondeuse commence à se déplacer lorsque le levier d'embrayage d'avancement est enfoncé et s'arrête lorsqu'il est relâché.

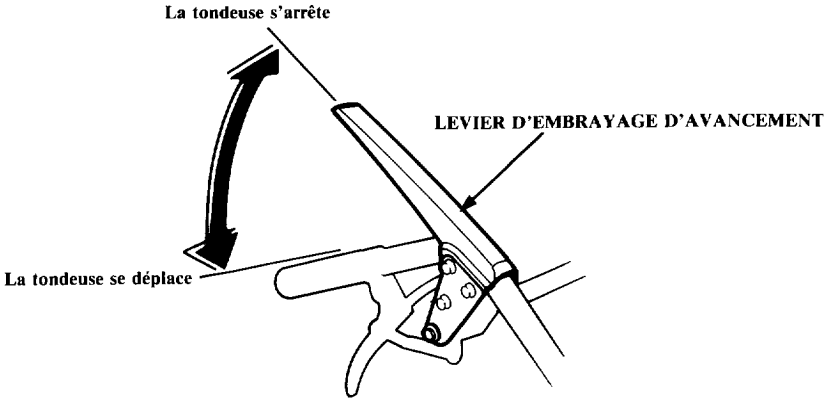

4. Robinet d'essence

Le robinet d'essence est utilisé pour ouvrir ou fermer le passage de l'essence du réservoir au carburateur. Toujours mettre le levier complètement sur l'une des positions ON (ouvert) ou OFF (fermé).

PRÉCAUTION: Lors du transport ou du remisage de la tondeuse débroussailleuse, mettre le robinet sur la position "OFF" pour éviter tout risque de fuite d'essence.

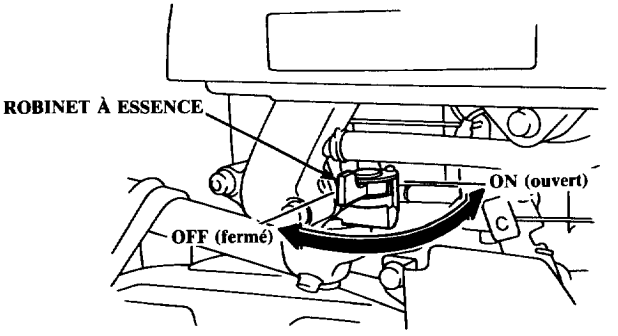

5. Leviers de réglage de hauteur de coupe

La houteur de coupe peut être ajustée à quatre positions (types G et GB: 50—75 mm) en changeant la hauteur des roues avant et arrière. Ajuster la hauteur de coupe en actionnant ces leviers avant de commencer à tondre.

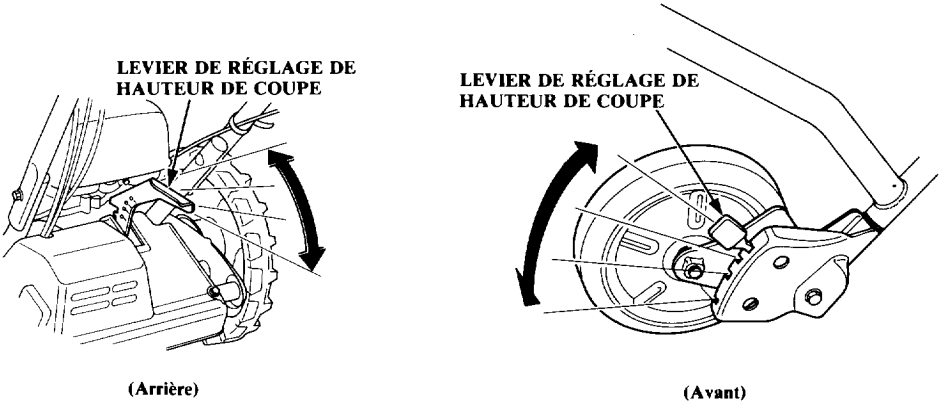

6. Goupilles de blocage de roue avant

Cette goupille est utilisée pour bloquer la roue avant en cas de tonte sur pentes (voir page 27).

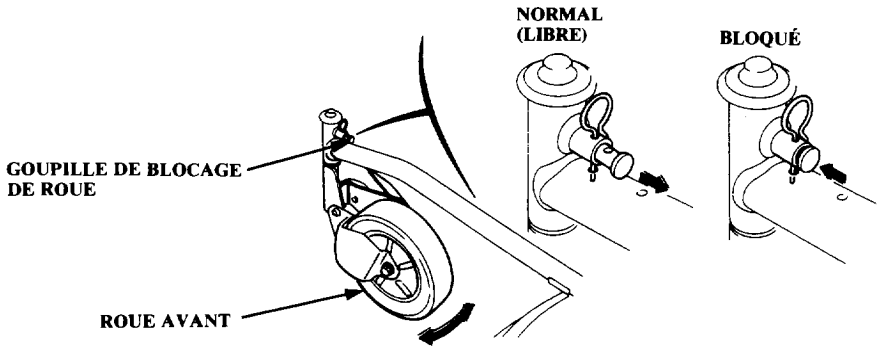

7. Levier de sélection de vitesse (UM2160)

Ce levier est utilisé pour changer la vitesse de la tondeuse en marche avant. Il a deux positions.

1ère: 0,5 m/sec
2ème: 0,8 m/sec

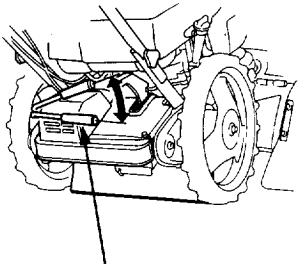

LEVIER DE SÉLECTION DE VITESSE

8. Levier de vitesse (UM2460)

Le levier de vitesse commande la vitesse de déplacement maximale de la tondeuse. Le placer sur la position correspondant à la vitesse normale de travail dans un endroit dégagé. Pour réduire momentanément la vitesse pendant le travail, relâcher un peu le levier d'embrayage de traction. Pour revenir à la vittesse normale, serrer le levier d'embrayage de traction. Pour les ralentissements momentanés, il n'est pas nécessaire de changer la position du levier de vitesse.

LENT: 0,4 m/sec
RAPIDE: 1,0 m/sec

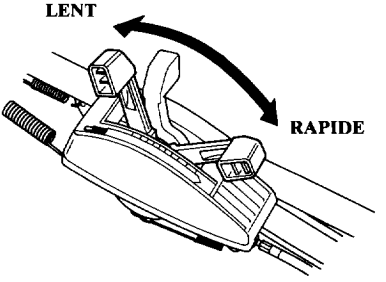

9. Levier de frein (Types EB, FB et GB)

Le frein est fourni pour aider le changement de direction ou l'ajustement de la vitesse pendant la tonte vers le haut et le bas de la face d'une pente ou en descendant une pente.

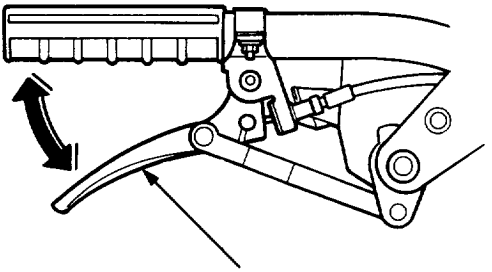

LEVIER DE FREIN (UM2460)

4. CONTROLES AVANT L'UTILISATION

Pour garantir une tonte efficace et sûre, toujours effectuer les contrôles suivants avant d'utiliser la tondeuse débroussailleuse:

⚠ATTENTION Effectuer ces contrôles sur une surface ferme et de niveau avec le moteur à l'arrêt et le capuchon de la bougie d'allumage déconnecté de la bougie d'allumage.

1. Vérifier le niveau de l'huile moteur

PRÉCAUTION: Le fait de faire tourner le moteur avec un niveau d'huile bas peut sérieusement endommager le moteur.

a. Placer la machine sur une surface horizontale.
b. Déposer le bouchon de remplissage d'huile et essuyer la jauge de niveau.
c. Introduire la jauge de niveau dans le goulot de remplissage d'huile, mais ne pas la visser.
d. Vérifier le niveau d'huile indiqué sur la jauge de niveau. Si le niveau se trouve près du repère de niveau inférieur, faire l'appoint d'huile recommandée jusqu'au repère supérieur.

Utiliser de l'huile moteur 4 temps de bonne qualité très détergente, certifiée pour correspondre ou dépasser les prescriptions des fabricants automobiles américains pour la classification de service API SG, SF/CC, CD.

PRÉCAUTION: L'utilisation d'une huile non détergente ou d'une huile moteur 2 temps peut raccourcir la durée de service du moteur.

De l'huile SAE 10 W—30 est recommandée pour un usage général toute température. Les autres viscosités indiquées dans le tableau suivant peuvent être utilisées lorsque la température moyenne dans la région est comprise dans la gamme indiquée.

CONTENANCE EN HUILE MOTEUR: 0,65 ℓ

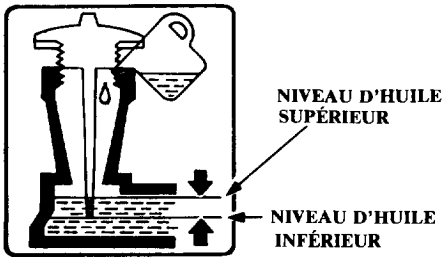

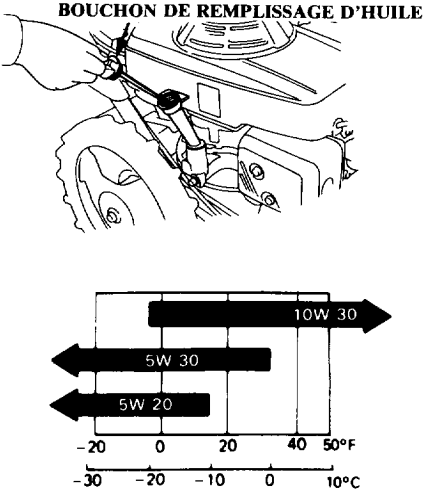

2. Vérifier le niveau d'essence

Retirer le bouchon du réservoir d'essence et vérifier que le réservoir d'essence est rempli jusqu'à la limite supérieure du niveau d'essence. Si le niveau d'essence est bas, remplir le réservoir d'essence jusqu'au niveau supérieur. Utiliser de l'essence automobile (de préférence sans plomb ou à faible teneur en plomb pour réduire les dépôts dans la chambre de combustion).

Ne jamais utiliser un mélange huile/essence ou une essence sale. Eviter de laisser saleté, poussière ou eau pénétrer dans le réservoir d'essence.

⚠ ATTENTION

- **L'essence est un produit hautement inflammable et qui explose sous certaines conditions.**
- **Faire le plein dans un endroit bien aéré, le moteur arrêté. Ne pas fumer ou approcher de flammes vives ou d'étincelles près du lieu où le plein est effectué et près du lieu de stockage de l'essence.**
- **Ne pas trop remplir le réservoir (il ne doit pas y avoir d'essence dans le col de remplissage). Après avoir fait le plein, vérifier que le bouchon du réservoir est correctement fermé.**
- **Faire attention à ne pas renverser d'essence pendant le remplissage du réservoir. Les éclaboussures ou les vapeurs d'essence risqueraient de prendre feu. Avant de mettre le moteur en marche, s'assurer que l'essence renversée a séché et que les vapeurs sont dissipées.**
- **Eviter le contact direct de l'essence sur la peau ou de respirer les vapeurs.**
  NE PAS LAISSER A LA PORTÉE DES ENFANTS.

PRÉCAUTION: Des substituts d'essence ne sont pas recommandés; ils peuvent être nuisibles aux composants du circuit d'alimentation.

CONTENANCE DU RÉSERVOIR D'ESSENCE: 2.0 ℓ

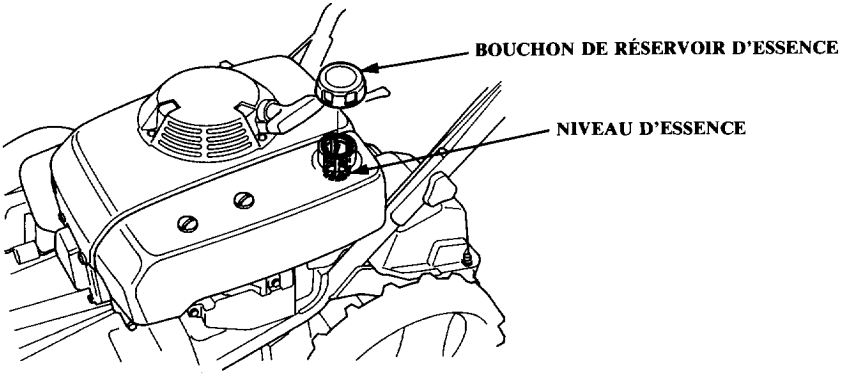

Essences contenant de l'alcool

Si l'on décide d'utiliser une essence contenant de l'alcool ("essence-alcool"), s'assurer que son indice d'octane est au moins égal à l'indice recommandé. Il existe deux types d'essence-alcool: le premier contient de l'échanol, le second du méthanol. Ne pas utiliser une essence-alcool contenant plus de 10% d'éthanol. Ne pas utiliser une essence contenant du méthanol (alcool méthylique ou alcool de bois) sans cossolvants et inhibiteurs de corrosion pour méthanol. Ne jamais utiliser une essence contenant plus de 5% de méthanol, ceci même si elle contient des cossolvants et des inhibiteurs de corrosion.

NOTE:

- Les dommages du circuit d'alimentation ou les problèmes de performances du moteur résultant de l'utilisation de carburants contenant de l'alcool ne sont pas couverts par la garantie. Honda n'est pas en mesure d'approuver l'utilisation de carburants contenant du méthanol car la preuve n'est pas encore pleinement faite qu'ils sont bien adaptés.
- Avant de se ravitailler dans une station-service que l'on connaît mal, essaver de savoir si l'essence contient de l'alcool, quel est le type d'alcool utilisé et dans quel pourcentage. Si l'on constate une anomalie de fonctionnement après avoir utilisé une essence contenant de l'alcool—ou une essence que l'on suspecte d'en contenir—revenir à une essence que l'on sait ne pas contenir de l'alcool.

3. Vérifier les éléments du filtre à air

PRÉCAUTION: Ne jamais faire tourner le moteur sans filtre à air, car cela provoquerait une usure plus rapide du moteur.

1. Déposer les écrous pour retirer le couvercle du filtre à air.
2. Déposer les éléments du filtre à air les séparer.
   Si les éléments sont sales, procéder de la manière de nettoyage décrite à la page 36.

PRÉCAUTION: Après avoir entretenu les éléments du filtre à air, bien reposer le couvercle du filtre à air. Un mauvais serrage du couvercle peut le faire sortir de sa position ou entraîner un mauvais fonctionnement du moteur.

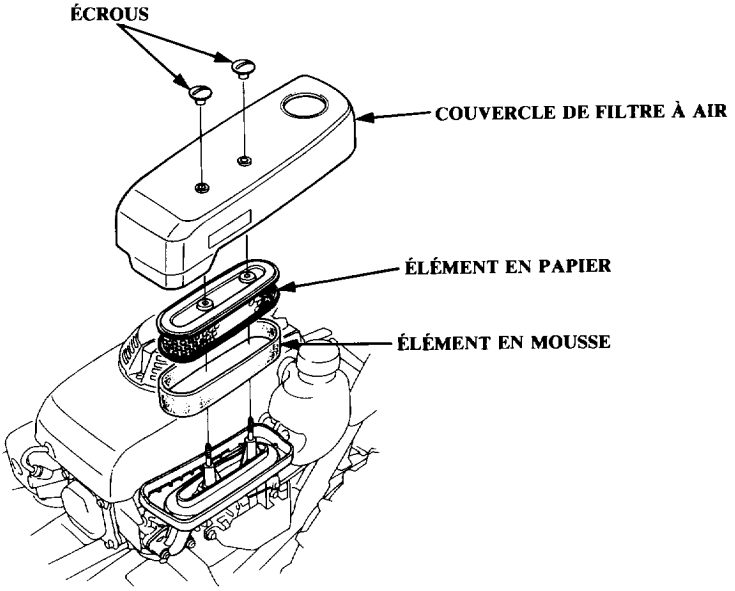

4. Vérifier la lame de coupe

Avant chaque utilisation, vérifier l'état général de la lame de coupe et voir si elle est excessivement usée.

⚠ATTENTION Pour éviter de sérieuses blessures corporelles, déconnecter le capuchon de la bougie d'allumage afin d'empêcher tout risque de démarrage accidentel et porter des gants épais pour se protéger les mains de la lame de coupe.

1. Arrêter le moteur et placer le robinet à essence sur la position OFF (fermé).
2. Retirer le capuchon de bougie d'allumage de la bougie d'allumage.
3. Placer le levier de réglage de hauteur de coupe arrière à la position la plus haute, puis incliner la tondeuse vers l'arrière.

PRÉCAUTION:

- **Effectuer cette opération avec deux personnes, l'une des deux maintenant fermement le guidon.**
- **Ne pas laisser la tondeuse inclinée pendant une période prolongée, faute de quoi le moteur risque de ne pas démarrer facilement.**

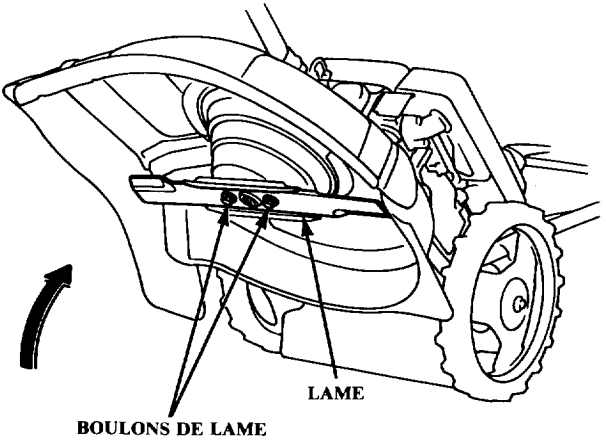

4. Vérifier le degré d'usure et l'état général de la lame.
   Une lame émoussée peut être affûtée, mais une lame usée, tordue, fissurée ou autrement endommagée doit être remplacée. Si la lame doit être affûtée ou remplacée, apporter la tondeuse débroussailleuse chez un concessionnaire HONDA agrée. Ou, si l'on possède les outils adéquats, il est possible de déposer et reporser soi-même la lame (voir pages 37 et 38 pour les instructions de dépose et de repose de la lame).

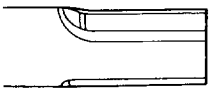
NORMAL

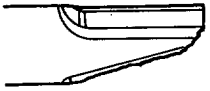
TROP USÉE

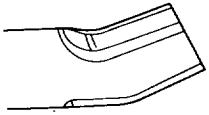
TORDUE

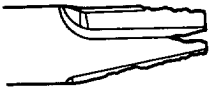
FISSURÉE

⚠ ATTENTION De sérieuses blessures personnelles peuvent arriver si un morceau de lame se brise et est projeté par dessous le pont de coupe.
- **Ne jamais utiliser la tondeuse débroussailleuse avec une lame usée ou endommagée.**
- **Ne jamais utiliser la tondeuse débroussailleuse avec une lame craquelée ou encochée au niveau de la base de son rebord arrière.**

PRÉCAUTION:
- **Utiliser une lame de remplacement Honda d'origine.**
- **Pour réduire la possibilité d'affaiblissement de la lame, de déséquilibre ou de mauvaises performances de coupe, l'affûtage doit être effectué par un concessionnaire Honda agréé.**

NOTE: L'usure de la lame est accélérée en cas d'utilisation de la tondeuse débroussailleuse sur terrain sablonneux ou meuble. Une inspection de lame fréquente doit être effectuée en cas d'utilisation de la débroussailleuse dans ces conditions.

5. Vérifier si les boulons de lame sont bien serrés.

Couple de serrage de boulon de lame: 5,5 kg-m

5. Vérifier tous les protecteurs

1. Inspecter les protecteurs pour s'assurer qu'ils sont correctement installés et qu'ils ne sont pas endommagés. Si un protecteur est endommagé, le remplacer avant d'utiliser la tondeuse d'ebroussailleuse.

ATTENTION **Ne jamais utiliser la machine sans ses protecteurs. Des pierres ou autres matières étrangères projetées vers l'extérieur par la lame de coupe pourraient provoquer des blessures ou des dégâts.**

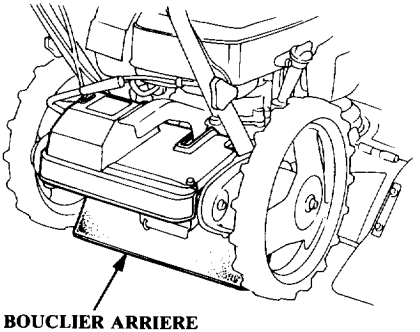

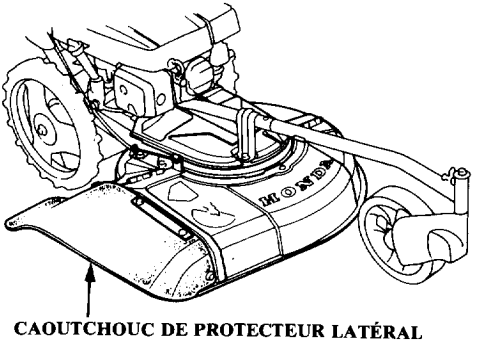

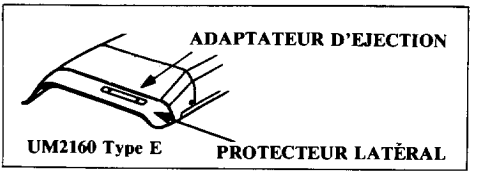

6. Vérifier le serrage de toutes les fixations

Faire particulièrement attention à:

BOUTON DE VERROUILLAGE DE MANCHERON (UM2160)

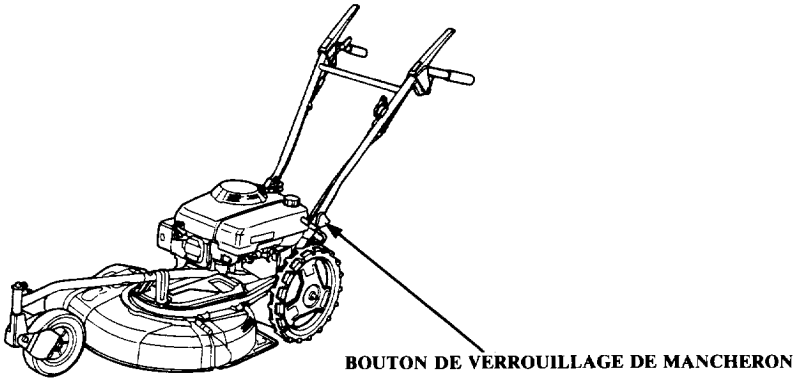

7. Inspecter et nettoyer comme il convient

Inspecter la machine (en particulier les parties indiquées ci-dessous) pour voir si de l'herbe ou de la saleté y adhère. Si la tondeuse débroussailleuse est sale, la nettoyer à fond.

(1) Carburateur et mécanisme de commande
(2) Proximité du silencieux et du tuyau d'échappement

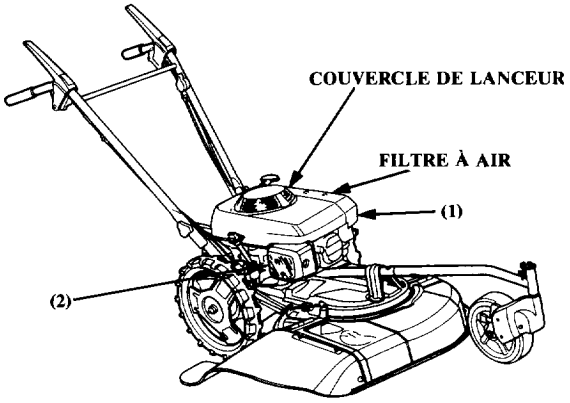

5. MISE EN MARCHE DU MOTEUR

ATTENTION Les gaz d'échappement contiennent du monoxyde de carbone, gaz toxique. Ne jamais faire tourner le moteur dans un endroit clos. Toujours prévoir une ventilation adéquate.

1. S'assurer que le levier d'embrayage de lame et le levier d'embrayage d'avancement sont bien relâchés.
2. Mettre le robinet d'essence sur la position ON (ouvert).

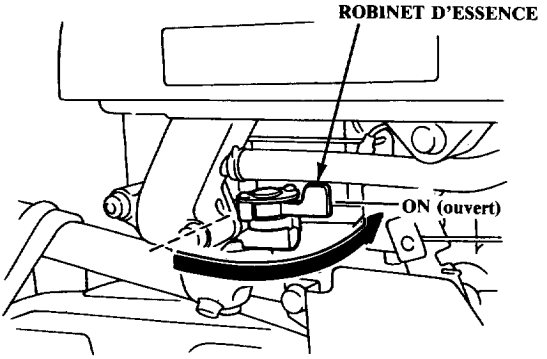

3. Placer le levier de commande des gaz sur la position CHOKE (starter).

NOTE: Si le moteur est chaud ou si la température ambiante est élevée, placer le levier de commande des gaz sur la position LENT (ralenti).

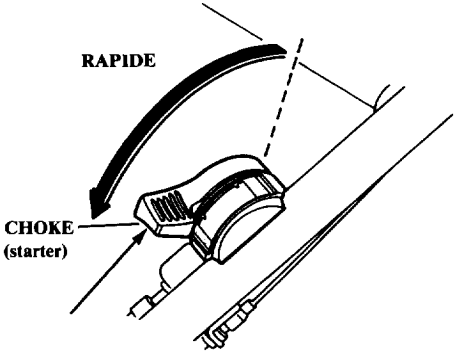

UM2160

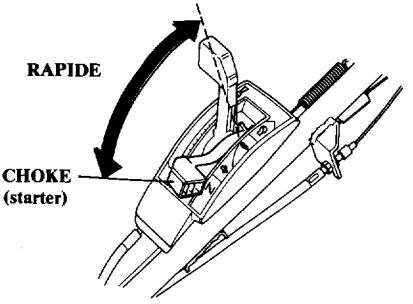

UM2460

4. Tirer légèrement la poignée du lanceur jusqu'à ce que l'on sente une résistance, puis la tirer d'un coup sec.

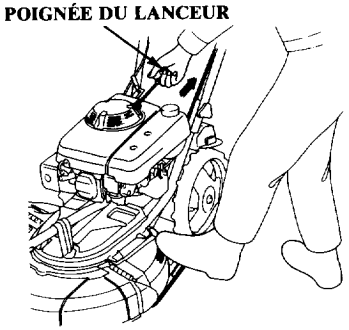

PRÉCAUTION: Ne pas laisser la corde de lanceur revenir brusquement; la ramener doucement à la main, faute de quoi le mécanisme de démarrage risque d'être endommagé. Lorsque le moteur est en train de tourner, ne pas tirer la poignée du démarreur, car cela peut entraîner des dommages.

5. Lorsque le moteur a pris sa température, placer le levier de commande des gaz à la position de fonctionnement ralenti (SLOW) pour commancer à tondre.

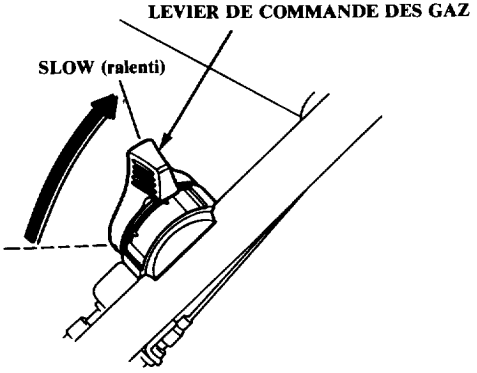

UM2160

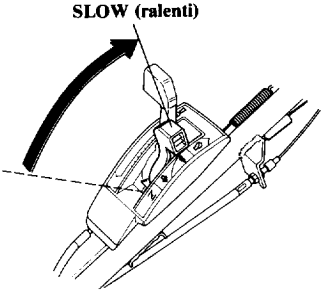

UM2460

Fonctionnement en altitude élévée

En altitude, la richesse stoechiométrique du mélange air-carburant du carburateur est très élevée. Il s'ensuit une baisse de la performance et une augmentation de la consommation d'essence.

Pour augmenter la performance en altitude il suffit d'installer un gicleur d'alimentation de plus petit diamètre au niveau du carburateur et de régler la vis pilote. En cas d'utilisation de la tondeuse à une altitude supérieure à 1.830 m au dessus du niveau de la mer, faire régler le carburateur par un distributeur Honda agréé.

Toutefois, malgré une arrivée de carburant correctement adaptée, la puissance du moteur diminue de 3,5% tous les 305 m d'altitude supplémentaire. Cependant si le carburateur n'est pas modifié, l'altitude affecte beaucoup plus le rendement du moteur.

PRÉCAUTION: Les performances de la tondeuse débroussailleuse sont amoindries si elle est utilisée à une altitude inférieure à celle pour laquelle l'alimentation du carburateur a été réglée, le moteur chauffe et, est endommagé par un mélange stoechiométrique trop riche.

1. Réglage de la hauteur de coupe.

PRÉCAUTION:
- **Toujours arrêter le moteur avant d'effectuer le réglage.**
- **Avant de déplacer la tondeuse débroussailleuse d'un endroit à un autre, arrêter le moteur et relever la hauteur de coupe à la position la plus haute.**

La hauteur de coupe peut être réglée dans quatre positions en actionnant les leviers de réglage de hauteur de coupe avant et arrière; 15 mm, 30 mm, 50 mm et 75mm. (Régler la hauteur de coupe en fonction des conditions de planéité du terrain.)

NOTE: Ajuster les leviers de réglage de hauteur de coupe avant et arrère à la même position. Si l'on n'ajuste pas les leviers à la même position, cela risque d'entraîner une perte de contrôle ou une coupe ou finition inégale.

PRÉCAUTION: Arrêter le moteur avant de procéder au réglage de la hauteur de coupe.

Roue avant:
Décoller légèrement la roue avant du sol en relevant l'armature de la roue avant pour la soulager du poids de la tondeuse avant d'ajuster la hauteur de coupe à la position désirée.

PRÉCAUTION: La partie avant de la tondeuse sera brusquement ramenée à la position la plus basse par le poids de la tondeuse sur la roue si le poids n'est pas supporté, entraînant des blessures corporelles.

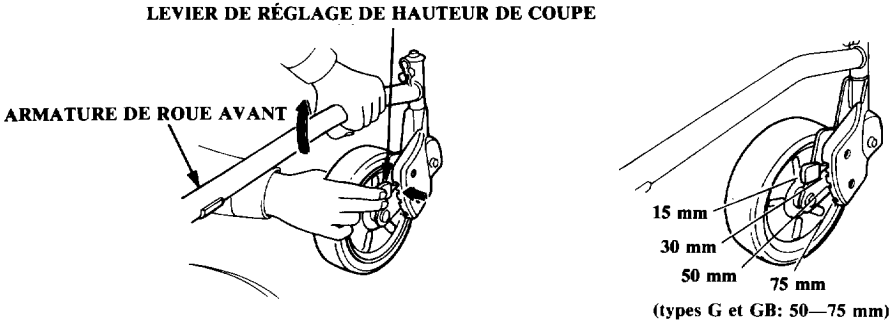

Roues arrière:
Déplacer le guidon vers le haut ou vers le bas jusqu'à ce que la bonne hauteur de coupe soit obtenue tout en enfonçant complètement le levier de réglage de hauteur de coupe.

PRÉCAUTION:
- **Toujours tenir la poignée des deux mains lors de l'utilisation du levier de réglage de hauteur de coupe. La partie arrière de la tondeuse sera bursquement ramenée à la position la plus basse si la poignée n'est pas tenue à la main.**
- **Ne pas effectuer cette opération sur des pentes ou des surfaces meubles ou inégales.**

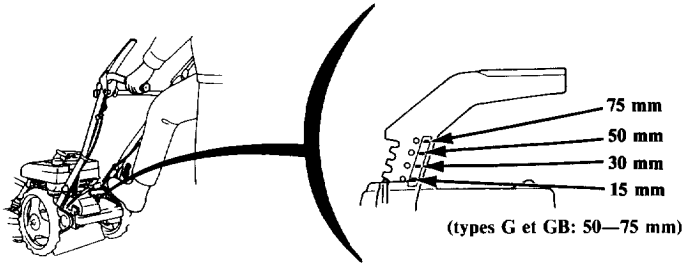

3. Déplacer le levier de sélection de vitesse pour choisir le levier de sélection désiré.

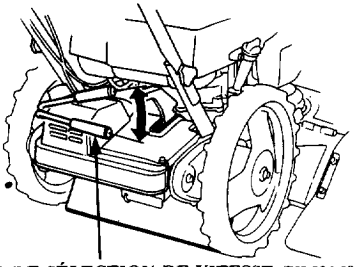

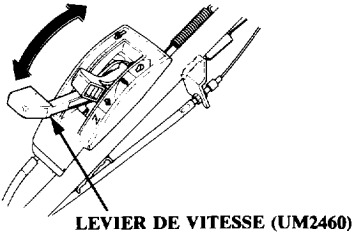

4. Placer le levier de commande des gaz sur la position rapide (HIGH).

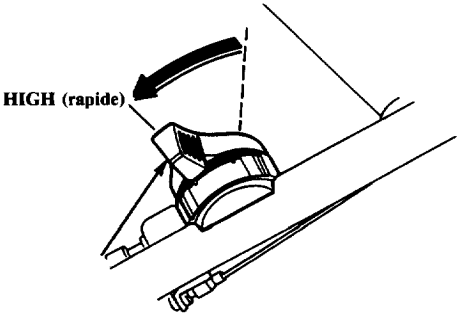

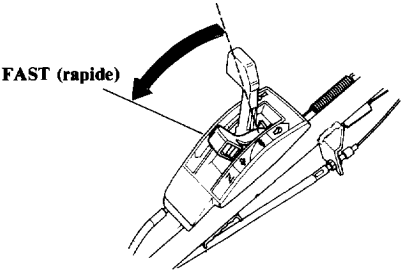

5. Enfoncer le levier d'embrayage de lame.

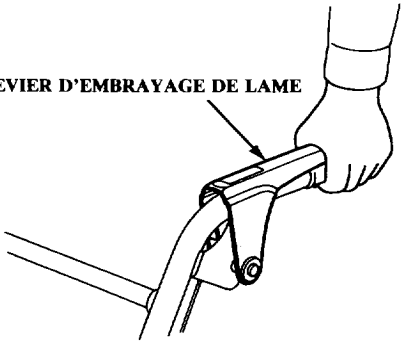

6. Enfoncer le levier d'embrayage d'avancement.

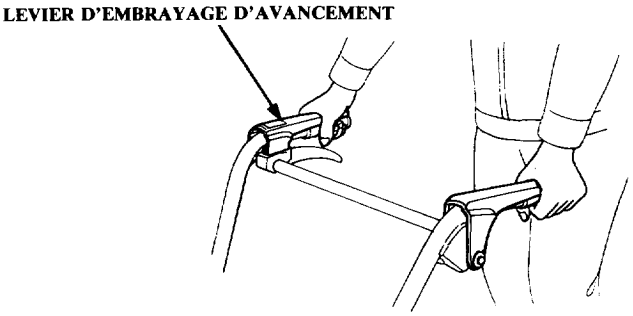

NOTE:

- En serrant le levier d'embrayage d'entraînement, le levier d'embrayage de lame sera fixé et il est possible d'utiliser sans maintenir le levier d'embrayage de lame avec la main droite (UM2460).
- Pour déplacer la machine sans engager le mécanisme de lame de coupe, n'enfoncer que le levier d'embrayage d'avancement. Procéder de cette manière lors du déplacement de la machine de et vers la zone à tondre.
- Pour utiliser les lames de coupe sans engager le mécanisme d'entraînement, n'enfoncer que le levier d'embrayage de lame.
  Procéder de cette manière pour manoeuvrer la machine manuellement en tondant.
- Pour propulser la machine et tondre en même temps, enfoncer le levier d'embrayage de lame, laisser la lame atteindre son régime de rotation, puis enfoncer le levier d'embrayage d'avancement.
- Lorsque la tondeuse est utilisée avec une seule main, ne pas marcher à côté avec le corps sur le côté droit de la tondeuse.

7. Pour arrêter les lames et l'avancement, relâcher les deux leviers d'embrayage.

8. Pour arrêter la tondeuse sur une pente, relâcher le levier d'embrayage et actionner le levier de frein.

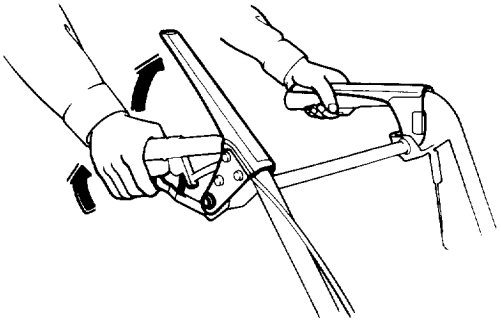

NOTE:

- Toujours désengager l'embrayage d'entraînement avant d'appliquer le frein. Le mécanisme de la boîte de vitesses peut être endommagé si les leviers de frein et d'embrayage d'entraînement sont actionnés simultanément. Sur le modèle UM2460 (Types EB, FB et GB), l'embrayage d'entraînement sera automatiquement désengagé lorsque le levier de frein est actionné. Si l'embrayage s'est désengagé automatiquement, relâcher le levier d'embrayage puis l'actionner de nouveau.
- Le mécanisme de la boîte de vitesses peut être sérieusement endommagé si la tondeuse est démarrée avec le levier de frein serré.
- Toujours désengager l'embrayage d'entraînement avant de commencer à descendre une pente avec la tondeuse. Ajuster ensuite la vitesse en utilisant soigneusement le levier de frein.

(Sur pentes)

Lors de tonte sur une pente, toujours bloquer à fond la roue avant avec la goupille de blocage de roue. Pour pouvoir tondre plus facilement sur une pente, il est recommandé d'équiper la tondeuse du système de frein en option ou d'utiliser une machine équipée de ce système en standard.

Pour bloquer la roue:
Placer la roue avant pour qu'elle se trouve juste sous le support de roue.
Retirer la goupille et enfoncer la tige de blocage en place. Si l'on rencontre une résistance dans l'introduction de la tige de blocage, déplacer la roue sur la droite ou sur la gauche pour aligner l'orifice avec la tige. Toujours bien reposer la goupille.

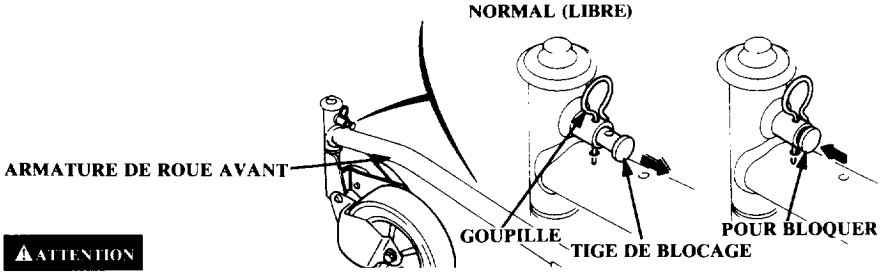

⚠ ATTENTION

- **Lors de la tonte sur une pente, tondre en travers de la pente (à des intervalles d'espace égaux) plutôt que vers le haut et vers le bas.**
- **Faire très attention lors des changements de direction avec la tondeuse débroussailleuse sur une pente.**
- **Ne pas utiliser la tondeuse débroussailleuse sur une pente de plus de 20°.**
- **Toujours réduire la vitesse sur une pente.**
- **En montant une pente, il est possible que la tondeuse ne recule pas, en raison du blocage des roues, même si le levier d'embrayage d'entraînement est relâché. Dans ce cas, déverrouiller les roues en poussant légèrement la tondeuse vers l'avant.**
  Le fait de ne pas appliquer cette procédure peut être dangereux car la tondeuse peut se déplacer brusquement.

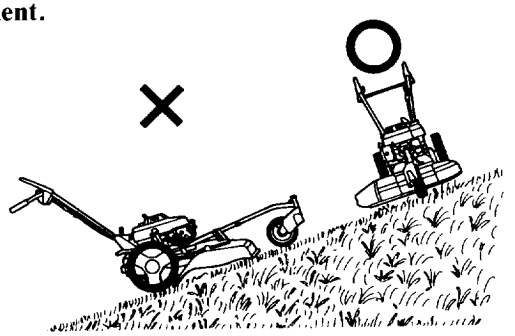

- **Lorsque l'on tond sur une surface qui n'est pas plane, il faut toujours ralentir, tenir fermement les poignées et bien vérifier les endroits où l'on doit passer.**

<Parcours de coupe>

Pour décharger l'herbe coupée aussi efficacement que possible, il est recommandé de couper l'herbe en utilisant l'un des parcours suivants.

(SENS DES AIGUILLES D'UNE MONTRE)*

* Lors de l'utilisation dans ce sens. Après avoir dégagé la zone centrale, utiliser la machine dans le sens inverse des aiguilles d'un montre pour dégager l'herbe plus efficacement.

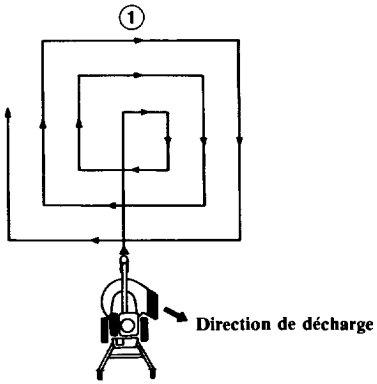

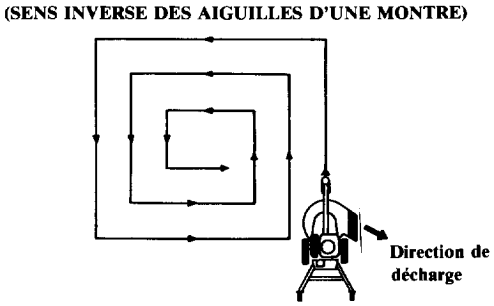

En cas de tonte sous un arbre, près d'une barrière ou d'une haie, tenir simplement le levier d'embrayage de lame et pousser la tondeuse à la main.

<Largeur de coupe>

Le rebord droit de la largeur de coupe doit correspondre à la nervure située sur la droite du logement du pont de lame. Tondre plus court l'herbe d'environ 50 mm à partir de la nervure sur le logement.

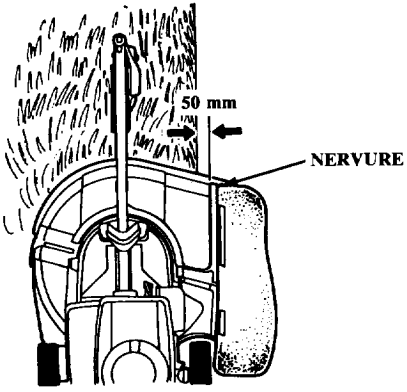

NOTE: Lors de la tonte, il est important que la lame puisse tourner rapidement. Toujours tenir compte du type d'herbe et de la nature du terrain lors de la sélection du régime du moteur et des réglages de la boîte de vitesses.

Si le moteur ralentit pendant la tonte, utiliser l'une des procédures suivantes:

- Relâcher le levier d'embrayage d'entraînement et attendre que le moteur reprenne son régime normal avant de continuer.

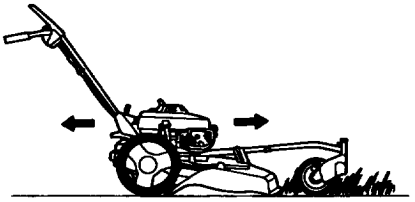

- Pousser la tondeuse vers l'avant à la main à une vitesse ne provoquant pas la réduction du régime du moteur.
- Réduire la largeur du parcours de coupe.

Exemple **Demi-largeur de coupe** **Largeur de coupe complète**

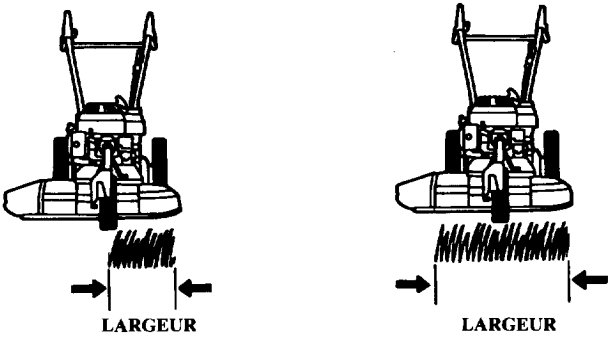

- Augmenter la hauteur de coupe (Voir pages 23—24).

8. ARRÊT DU MOTEUR

1. Relâcher les deux leviers d'embrayage.

2. Déplacer le levier de commande des gaz à la position STOP (arrêt).

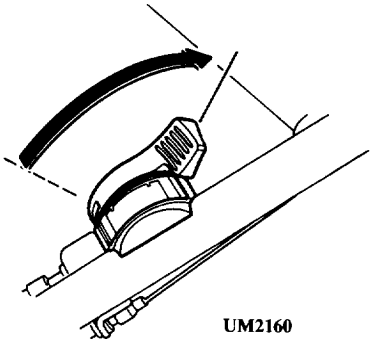

UM2160

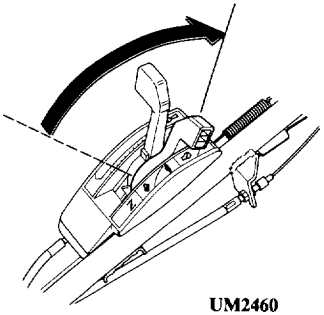

UM2460

3. Mettre le robinet à essence sur la position OFF (fermé).

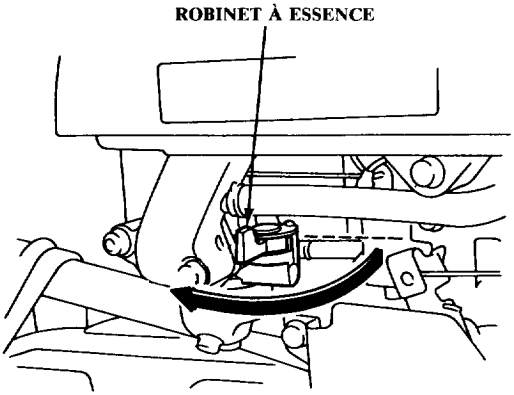

⚠ ATTENTION Avant d'effectuer tout entretien, arrêter le moteur et retirer le capuchon de la bougie d'allumage pour éviter que le moteur ne démarre accidentellement.

PRÉCAUTION: Lors de l'entretien ou d'une réparation, n'utiliser que des pièces Honda d'origine ou leur équivalent. Les pièces de rechange qui ne sont pas de même qualité peuvent endommager la tondeuse.

Si l'on veut maintenir de bonnes performances, il est indispensable d'inspecter et de régler périodiquement la Honda UM2160/UM2460. Un entretien régulier permettra également de prolonger la durée de service. Les intervalles d'entretien requis et le type d'entretien à effectuer sont détaillés sur le tableau de la page suivante.

Pour obtenir une longue durée de service et un meilleur rendement, maintenir la partie d'en-dessous du carter de la tondeuse bien propre et exempte de depôts d'herbe en la lavant avec un tuyau d'eau après l'usage et/ou en la nettoyant avec une brosse métallique et un grattoir.

Programme d'entretien

PÉRIODE D'ENTRETIEN REGULIER Effectuer ces opérations après le nombre de mois ou d'heures d'utilisation indiqué, celui des cas se présentant le premier. / ÉLÉMENT		Chaque utilisation	Primier mois ou 20 heures	Tous les trois mois ou 50 heures	Tous les six mois ou 100 heures	Tous les ans ou 300 heures	Tous les 1000 heures
Huile moteur	Vérification du niveau	O					
	Renouveler		O		O		
Huile de boîte de vitesses (2640)	Vérification du niveau					O(2)	
	Renouveler						O(2)
Filtre à air	Vérification	O					
	Nettoyage			O(1)			
Serrage de boulon de support de lame et de lame, état de la lame	Vérification	O					
Caoutchouc de protecteur latéral	Vérification	O					
Protecteur latéral et adapteur d'ejection	Vérification	O					
Caoutchouc de protecteur arrière		O					
Surface intérieure du carter	Nettoyage	O					
Courroie de lame	Vérification-Ajuster				O(2)		
Câble d'embrayage de lame	Vérification-Ajuster				O		
Câble d'embrayage d'entraînement (2160)	Vérification-Ajuster				O		
Câble de sélection	Vérification-Ajuster		O		O		
Câble de commande des gaz	Vérification-Ajuster				O(2)		
Câble de frein (Type à frein seulement)	Vérifier-Ajuster		O		O		
Système d'annulation du levier d'embrayage d'entraînement (Type à frein et 2460 seulement)	Vérifier-Ajuster				O(2)		
Usure du tambour de frein et de garniture de mâchoire de frein (Type à frein seulement)	Vérifier					O(2)	
Bougie d'allumage	Vérification-Nettoyage				O		
Pare-étincelle (En option)	Nettoyage				O		
Jeu aux soupapes	Vérification-Ajuster					O(2)	
Réservoir d'essence et filtre	Nettoyage					O(2)	
Conduit d'essence	Vérification (Remplacer si nécessaire)	Tous les 2 ans (2)					

NOTE: (1) Entretenir le filtre à air plus fréquemment lors de l'utilisation dans des endroits poussiéreux.
(2) Ces opérations doivent être confiées à un revendeur Honda agrée, à moins que l'utilisateur ne possède les outils nécessaires et ne soit mécaniquement qualifié. Se reporter au Manuel d'Atelier Honda.

Trousse à outils

Les outils fournis sont nécessaires pour effectuer quelques entretiens périodiques, réglages et interventions simples.

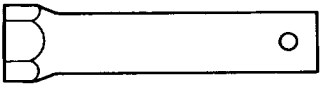

CLÉ À BOUGIE D'ALLUMAGE

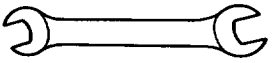

CLÉ DE 10 x 12 mm

1. Remplacement de l'huile moteur

NOTE:
- Vidanger l'huile lorsque le moteur est encore chaud afin d'assurer une vidange rapide et complète.
- Avant de vidanger l'huile, placer les leviers de réglage de hauteur de coupe à la position la plus haute. Ne pas laisser l'huile se renverser sur les pneus en caoutchouc. Protéger les pneus avec un chiffon, une planche de bois ou une tôle si nécessaire.

1. Retirer le bouchon de remplissage d'huile et le bouchon de vidange et vidanger l'huile dans un récipient convenable.
2. Resserrer à fond le boulon de vidange.
3. Refaire le plein avec de l'huile recommandée (voir page 12) jusqu'au repère de niveau supérieur sur la jauge de niveau. Resserrer à fond le bouchon de remplissage d'huile.

CONTENANCE EN HUILE MOTEUR: 0,65 ℓ

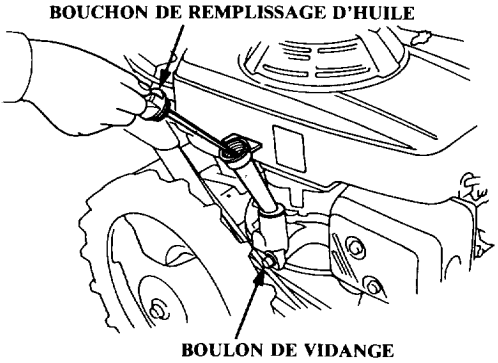

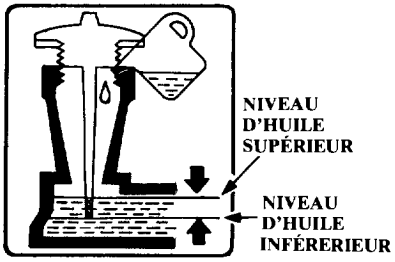

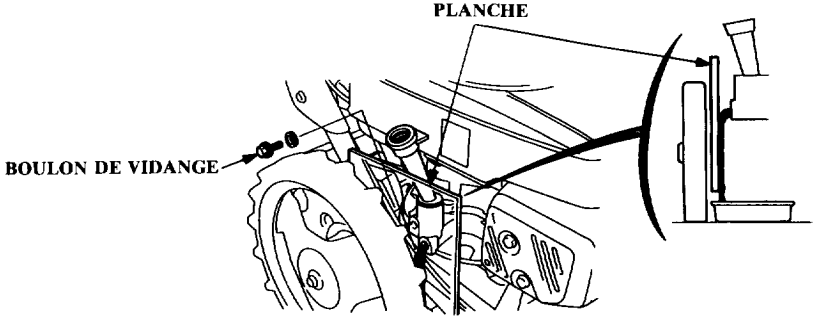

PRÉCAUTION: Exposer la peau pendant de longues périodes et d'une façon répétée au contact d'une huile moteur usée est source de cancer. Il est évident que le taux de risque est peu élevé à moins de toucher l'huile tous les jours pendant longtemps, mais il est toutefois recommandé de se savonner soigneusement les mains tout de suite après avoir manipulé de l'huile sale.

NOTE: Prière de jeter l'huile moteur usée conformément aux règles de l'environnement. Nous vous conseillons de la garder dans un bidon fermé et de l'apporter au dépôt le plus proche. Ne pas la jeter à la décharge ou la vider sur le sol.

2. Entretien du filtre à air

Si le filtre à air est sale, le passage vers le carburateur sera restreint. Pour éviter tout mauvais fonctionnement du carburateur, entretenir régulièrement le filtre à air. L'entretenir plus fréquemment lorsque la tondeuse est utilisée dans des endroits extrêmement poussiéreux.

⚠ATTENTION Ne jamais utiliser d'essence ou de solvant inflammable pour le nettoyage de l'élément du filtre à air. Un incendie ou une explosion peut en résulter.

PRÉCAUTION: Ne jamais faire tourner le moteur sans le filtre à air. L'usure du moteur s'en trouverait accélérée.

Inspection:
Retirer les éléments de leur support. Séparer les éléments en mousse et en papier du filtre côté moteur.
Vérifier attentivement si les éléments ne sont pas déchirés ou troués et les remplacer s'ils sont endommagés.

Nettoyage:
Elément en mousse
Laver l'élément dans de l'eau savonneuse chaude, le rincer et le laisser complètement sécher. Ou, le nettoyer dans un solvant ininflammable et le laisser sécher. Tremper l'élément dans de l'huile moteur propre et en essorer l'huile en excès. Le moteur fumera lors du démarrage initial si trop d'huile est restée dans la mousse.

Elément en papier
Tapoter légèrement l'élément plusieurs fois sur une surface dure afin d'en retirer la saleté en excès, ou envoyer de l'air comprimé à travers le filtre, de l'intérieur vers l'extérieur. Ne jamais essayer d'enlever la saleté à l'aide d'une brosse; le brossage incrusterait la saleté à l'intérieur des fibres.
S'il n'est pas possible de débloquer l'élément en faisant de son mieux pour retirer la poussière, le remplacer.

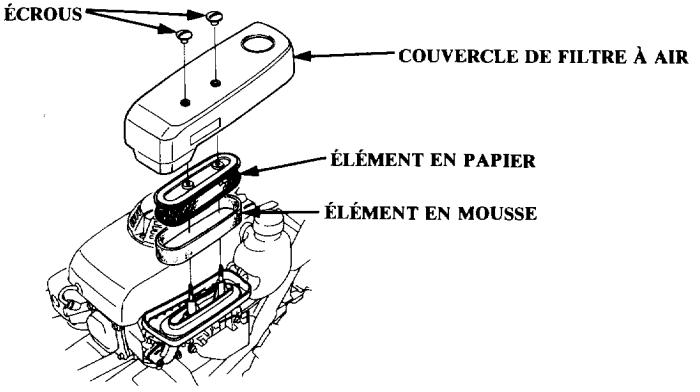

3. Remplacement de la lame

⚠ATTENTION Pour éviter de sérieuses blessures personnelles, déconnecter le capuchon de bougie d'allumage afin d'empêcher tout risque de démarrage accidentel et porter des gants épais pour se protéger les mains de la lame de coupe.

Dépose:

1. Incliner la tondeuse vers l'arrière (voir page 16).
2. Tenir fermement la lame et déposer les deux boulons de lame.
3. Déposer la lame.

Illustration montrant la dépose de la lame.

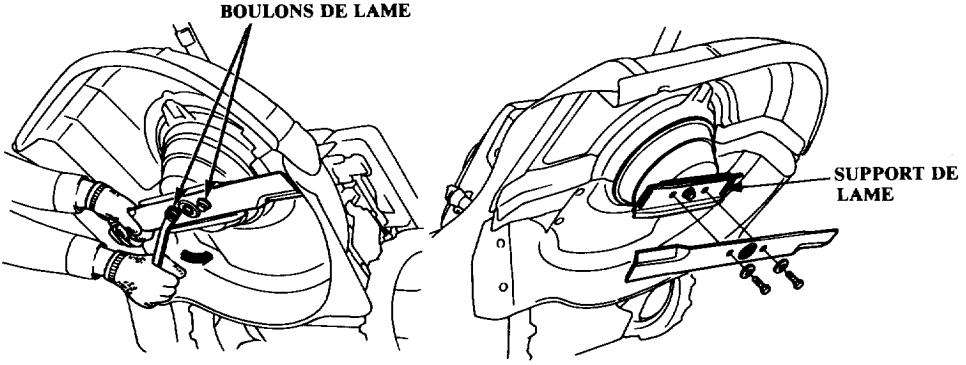

Repose:

PRÉCAUTION: Utiliser une lame de remplacement Honda d'origine.

1. Nettoyer toute la saleté et l'herbe de la lame, du support de lame et à l'intérieur du pont de coupe.
2. Reposer la lame de la manière indiquée ci-dessous.

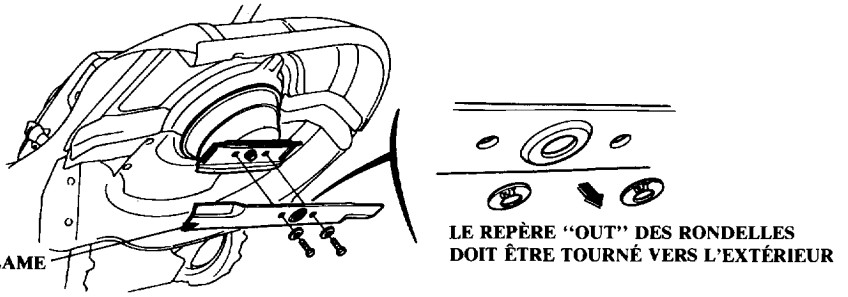

PRÉCAUTION: Les boulons de lame sont spécialement conçus pour cette application et ne doivent pas être remplacés par d'autres boulons.

3. Tenir fermement à la main l'extrémité de la lame et serrer les boulons de lame au couple de serrage spécifié.

COUPLE DE SERRAGE: 5,5 kg-m.

(1) (Il ne doit pas y avoir de jeu entre la lame et le support de lame aux points indiqués par les flèches)

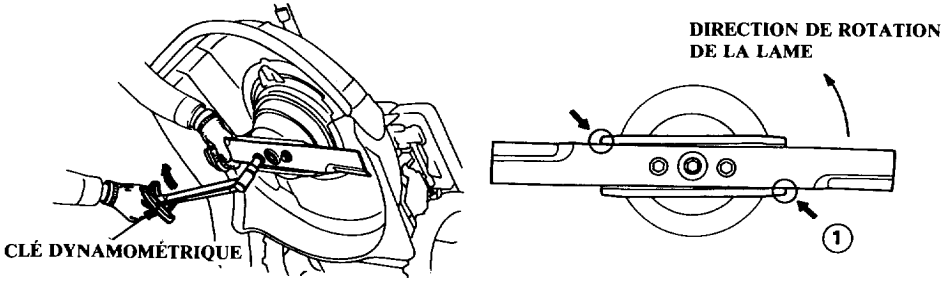

4. Après avoir reposé la lame, vérifier qu'elle ne touche pas au carter. Si la lame entre en contact avec le carter, consulter le concessionnaire Honda agréé.

⚠ ATTENTION Une lame tordue peut être la couse de blessures corporelles graves ou d'accident.

4. Entretien de la bougie d'allumage

Bougie d'allumage recommandée: BPR5ES (NGK)
W16EPR-U (NIPPONDENSO)

Pour assurer un bon fonctionnement du moteur, l'écartement des électrodes de la bougie doit être correct et la bougie ne doit pas être encrassée.

⚠ATTENTION Si le moteur vient de tourner, le silencieux est très chaud; faire attention à ne pas toucher le silencieux.

1. Déposer le couvercle de la courroie et déposer le capuchon de la bougie d'allumage.
2. Nettoyer la saleté autour de la base de la bougie.
3. Utiliser une clé à bougie pour déposer la bougie d'allumage.

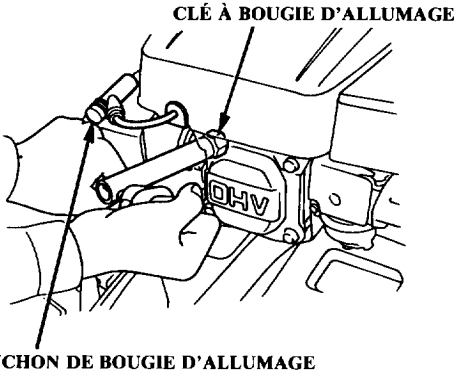

4. Vérifier la bougie d'allumage à l'oeil nu. La jeter s'il y a une usure apparente ou si son isolant est fêlé ou écaillé. Nettoyer la bougie d'allumage à l'aide d'une brosse métallique si elle doit être réutilisée.

5. Mesurer l'écartement des électrodes à l'aide d'un calibre d'épaisseur.
   L'écartement doit être compris entre 0,7—0,8 mm. Le corriger si nécessaire en tordant avec soin l'électrode latérale.

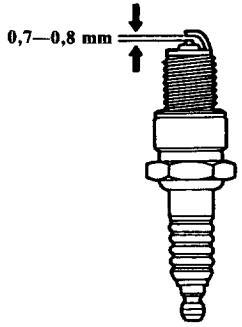

6. Visser la bougie à la main pour éviter d'endommager les filets.

7. Si la bougie est neuve, la serrer de 1/2 tour à l'aide d'une clé afin de comprimer sa rondelle. Si la bougie a déjà été utilisée, 1/8 à 1/4 de tour devrait suffire après que la bougie soit venue en butée.

PRÉCAUTION:
- **La bougie d'allumage doit être bien serrée. Une bougie mal serrée risque de devenir très chaude, ce qui peut entraîner une détérioration du moteur.**
- **Ne jamais utiliser une bougie d'allumage ayant un indice thermique impropre.**

5. Réglage et vérification des câbles d'embrayage de lame

Si le câble d'embrayage de lame n'est pas correctement réglé, l'embrayage risque de ne pas être désengagé même si la poignée d'embrayage est relachée, et les lames de tourner.

(Vérification et réglage)
Vérifier le câble d'embrayage de la lame et régler comme il convient toutes les 100 heures de fonctionnement.

(Vérification)
Vérifier la garde au levier d'embrayage de lame. La garde correcte est de 5—10 mm à l'extrémité du levier.

(Réglage)
1. Desserrer le contre-écrou et visser ou dévisser l'écrou de réglage jusqu'à ce que la garde correcte soit obtenue.
2. Serrer à fond les contre-écrous.

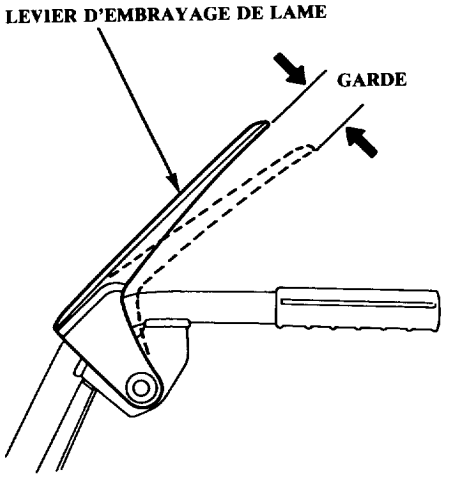

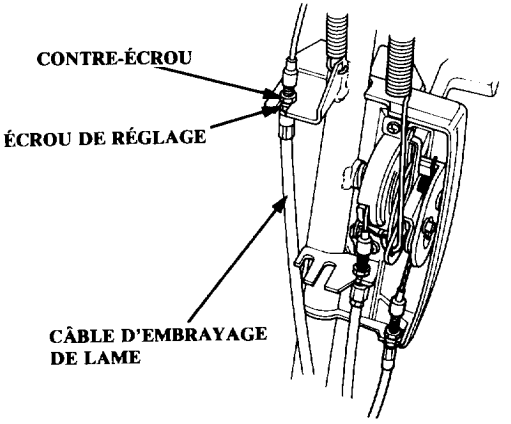

6. Réglage et vérification des câbles d'embrayage d'entraînement (UM2160)

L'embrayage d'entraînement patine ou n'est pas désengagé si le câble d'embrayage n'est pas correctement réglé.

(Vérification et réglage)
Vérifier le câble d'embrayage d'entraînement et régler comme il convient toutes les 100 heures de fonctionnement.

(Vérification)
Vérifier la garde au levier d'embrayage d'entraînement. Elle doit être de 5—10 mm à l'extrémité du levier d'embrayage.

(Réglage)
1. Desserrer le contre-écrou et visser ou dévisser l'écrou de réglage jusqu'à ce que la garde correcte soit obtenue.
2. Serrer à fond le contre-écrou.

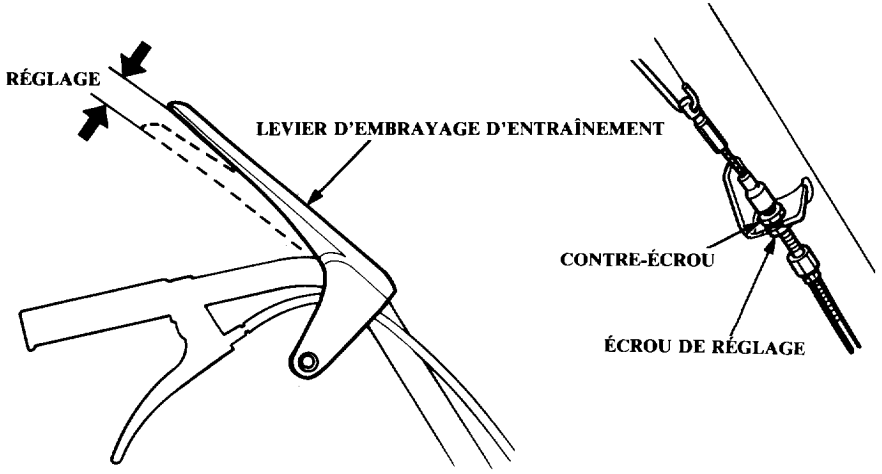

7. Vérification et réglage du câble de frein (Type EB, FB et GB)

Le frein doit toujours être correctement réglé.

(Inspection et ajustement)
Le levier de frein doit être vérifié et ajusté après les premières 20 heures d'utilisation. Par après, il doit être inspecté toutes les 100 heures.

(Inspection)
Effectuer cette vérification sur une surface sèche, goudronnée.
Tirer la barre latérale entre poignées horizontalement vers l'arrière avec la main gauche (ne pas lever la roue avant). Ensuite, actionner graduellement le levier de frein jusqu'à ce que les roues bloquent. Mesurer la distance "L" au niveau où les roues se sont bloquées.
Mesurée à l'extrémité du levier de frein, la distance doit être supérieure à 35 mm. Un ajustement est nécessaire si la distance est inférieure à 35 mm.

(Ajustement)
Effecteur les ajustements de distance en tournant les écrous de réglage également aux bras du frein.

Distance: 50—60 mm

Appliquer le frein plusieurs fois et vérifier que la rotation se fait librement après avoir relâché le levier de frein.

NOTE: Si un ajustement correct ne peut être obtenu par cette méthode, consulter un concessionnaire Honda.

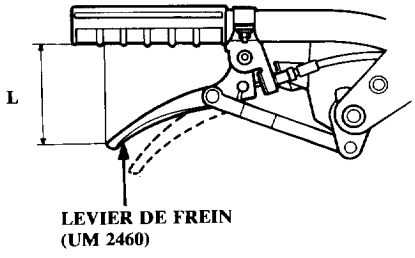

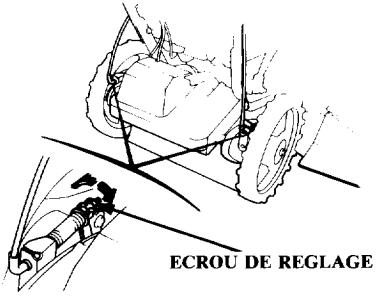

8. Vérification et réglage du câble de sélection (UM2460)

1. Retirer les boulons du couvercle de transmission à l'aide d'une clé à douille de 10 mm. Enlever le couvercle de transmission.

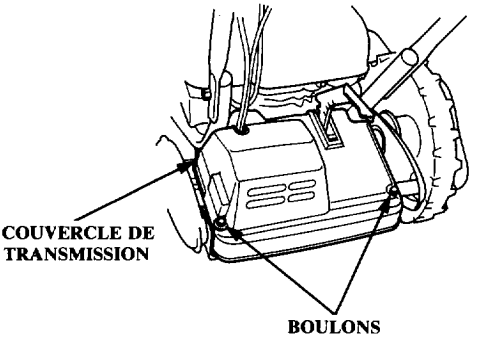

2. En maintenant le levier d'embrayage de traction, vérifier la position du bras de transmission.

   Le cran sur le bras doit venir en regard de l'index sur le carter de transmission.

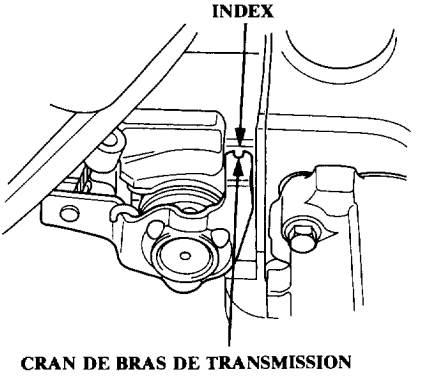

3. Si un réglage est nécessaire, desserrer le contre-écrou du câble de sélection avec une clé de 10 mm et déplacer l'écrou de réglage vers le haut ou le bas. Resserrer le contre-écrou et vérifier à nouveau l'alignement du bras de transmission.

4. Après avoir réglé avec précision le bras de transmission, mettre le moteur en marche et actionner le levier d'embrayage de traction. S'assurer qu'il fonctionne correctement. S'il fonctionne mal après que l'on a correctement réglé le câble, porter la tondeuse à réparer chez un revendeur de tondeuses Honda.

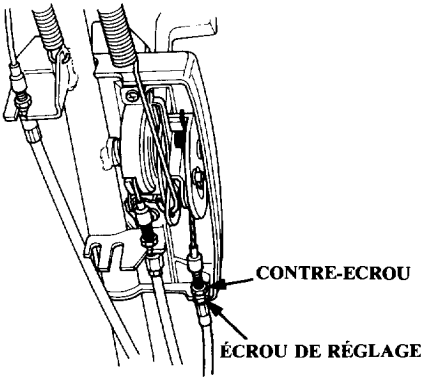

9. Entretien du pare-étincelle (pièce en option)

⚠ ATTENTION

- **Dans certains pays il est interdit de faire marcher un moteur sans pare-étincelles. Vérifier la règlementation et la législation locales avant d'utiliser la machine. Les distributeurs Honda peuvent vous fournir cette pièce en option.**
- **Si la tondeuse vient d'être utilisée, le silencieux est très chaud. Le laisser refroidir avant de procéder.**

PRÉCAUTION: Le pare-étincelle doit être entretenu toutes les 100 heures pour maintenir son efficacité.

1. Déposer les deux écrous de 6 mm et déposer le protecteur de silencieux, la plaque d'identification, le silencieux et le joint.
2. Déposer le pare-étincelle du silencieux.

PRÉCAUTION: Faire attention à ne pas endommager l'écran du pare-étincelle.

3. Vérifier s'il y a des dépôts de carbone autour de l'orifice d'échappement et du pare-étincelle et nettoyer si nécessaire.
4. Reposer le pare-étincelle dans le silencieux.
5. Reposer le joine, le silencieux, la plaque d'identification et le protecteur de silencieux, puis serrer à fond les deux écrous de 6 mm.

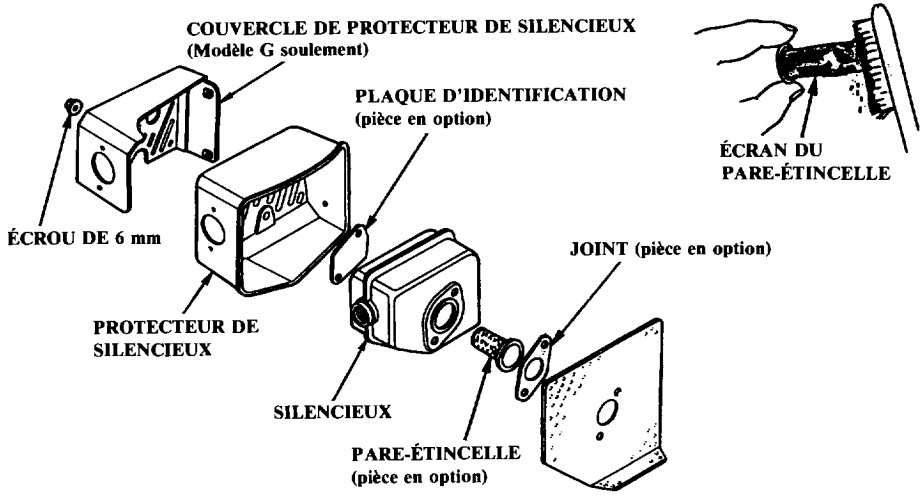

10. TRANSPORT/REMISAGE

Préparation pour le remisage

PRÉCAUTION: Si la tondeuse débroussailleuse vient d'être utilisée, le moteur et le silencieux risquent d'être très chauds. Les laisser se refroidir avant de la remiser.

Effectuer les étapes suivantes pour protéger la tondeuse débroussailleuse lorsqu'elle doit être rangée pendant une période dépassant 30 jours.

1. Vidanger toute l'essence du réservoir d'essence dans un récipient approprié.

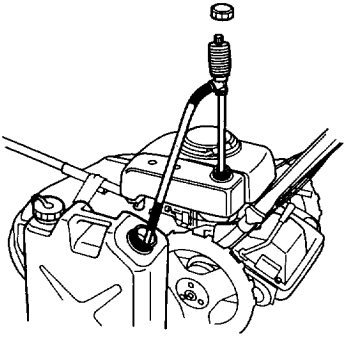

Metter le robinet d'essence sur la position ON (ouvert), desserrer le boulon de vidange du carburateru et vidanger l'essence dans un bidon approprié. Après la vidange, serrer à fond le boulon de vidange. Mettre le robinet d'essence sur la position OFF (fermé).

ATTENTION **L'essence est extrêmement inflammable et peut exploser dans certaines conditions. Ne pas fumer ni permettre de flammes ou d'étincelles à proximité.**

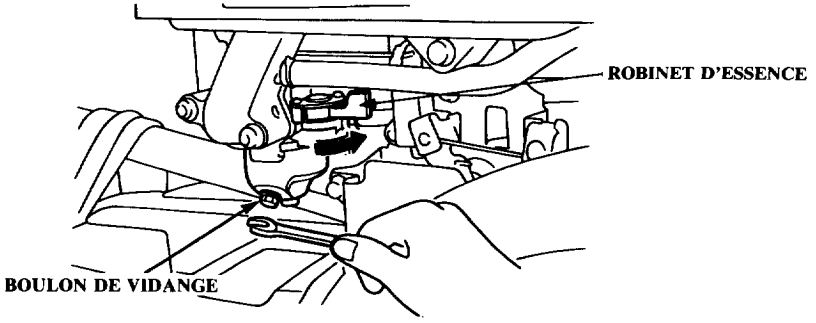

2. Changer l'huile moteur (Voir page 34).

NOTE: Si la tondeuse débroussailleuse doit être rangée pendant une période dépassant trois mois, retirer la bougie d'allumage et verser trois cuillerées d'huile moteur propre dans le cylindre. Tirer légèrement sur la cordelette du lanceur pour répartir l'huile, puis reposer la bougie d'allumage.

3. Nettoyer le filtre à air (Voir page 36).
4. Nettoyer la lame de coupe et les différentes autres pièces de la tondeuse débroussailleuse, puis vérifier le serrage des écrous et des boulons, etc. Enduire la lame de coupe d'huile moteur.
5. Si la peinture s'écaille à l'intérieur du carter de lame, retirer la rouille de ces parties et appliquer une couche de produit anti-rouille.

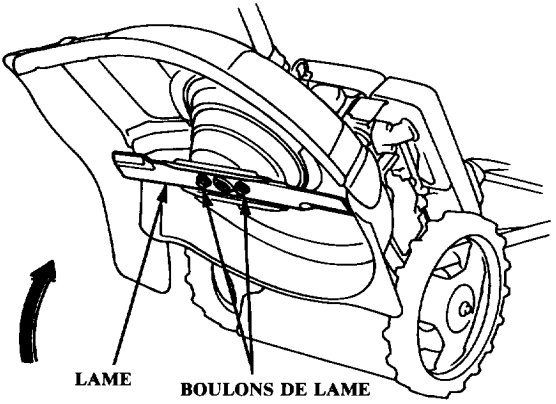

6. Tirer la poignée de démarrage jusqu'à ce que l'on sente une résistance.

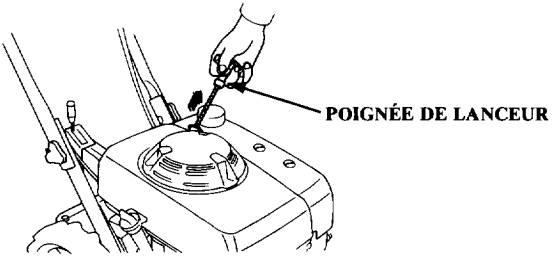

7. Placer une protection sur la tondeuse débroussailleuse et la ranger dans un endroit bien ventilé et abrité.

Les mancherons peuvent être repliés pour réduire l'encombrement de la tondeuse lors du remisage. (UM2160)

1. Retirer la goupille de verrouillage et extraire le tirant de roue avant.

2. Retirer le bouton de verrouillage des mancherons et replier les mancherons en avant.

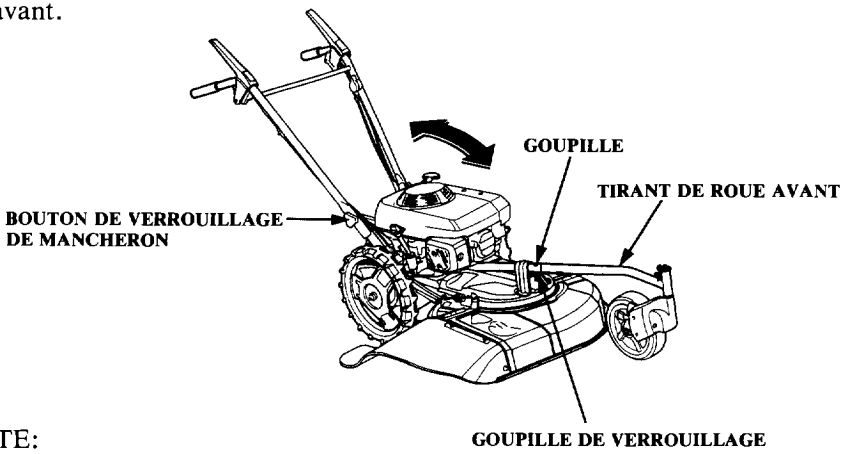

NOTE:
- Vérifier si les câbles ne sont pas endommagés ou tordus.
- Veiller à ne pas perdre le bouton de verrouillage et la goupille de verrouillage.
- Pour ne pas risquer un feu, placer le robinet de carburant sur OFF et vidanger le carburant du réservoir avant de charger la tondeuse sur une remorque pour la transporter.

8. Nettoyage des pièces derrière le couvercle de courroie Lorsque la tondeuse doit être rangée ou laissée pendant longtemps, retirer le couvercle de courroie et nettoyer les pièces derrière le couvercle comme suit:

   —1. Déposer les deux boulons de 8 x 14 mm fixant l'armature de roue avant; déposer l'armature et le couvercle de courroie.
   —2. Enlever toute les saletés et l'herbe du frein, de la poulie entraînée, du rouleau de tension et de la courroie.

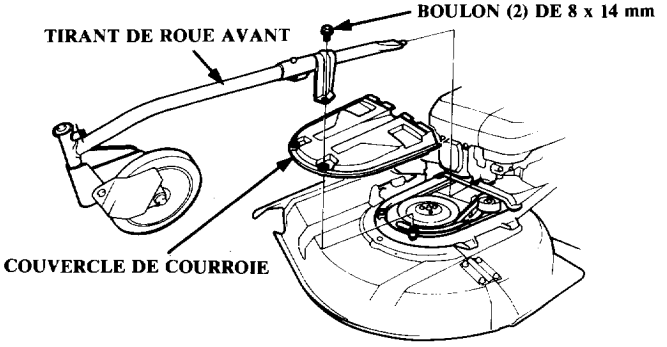

Le moteur ne démarre pas:

1. Pas d'essence dans le réservoir	→ Faire le plein.
2. Bougie d'allumage défectueuse ou écartement incorrect.	→ Régler l'écartement de la bougie d'allumage ou la remplacer (voir p. 39).
3. Fil de bougie d'allumage desserré ou déconnecté.	→ Vérifier le fil de la bougie d'allumage.
4. L'essence n'atteint pas le carburateur.	→ Vérifier la position du robinet à essence (voir p. 20). S'il ne s'agit pas de ce problème, consulter le revendeur Honda agréé.

Le moteur manque de puissance:

1. Bougie d'allumage défectueuse ou écartement incorrect.	→ Régler l'écartement de la bougie d'allumage ou la remplacer (voir p. 39)
2. Moteur surchargé.	→ Choisir un rapport inférieur.

Le moteur surchauffe:

1. Niveau d'huile moteur insuffisant.	→ Faire le plein avec de l'huile recommandée (voir p. 12).
2. Bougie d'allumage défectueuse ou écartement incorrect.	→ Régler l'écartement de la bougie d'allumage ou la remplacer (voir p. 39).

Fonctionnement irrégulier:

1. Essence souillée.	→ Consulter votre revendeur HONDA.
2. Eléments du filtre à air sales.	→ Nettoyer les éléments du filtre à air. (voir p. 35—36).
3. Bougie d'allumage défectueuse ou écartement incorrect.	→ Régler l'écartement de la bougie d'allumage ou la remplacer (voir p. 39).

Vibration excessive:

1. Visserie de montage de lame ou de moteur desserrée.	→ Resserrer les boulons de lame ou la visserie de montage du moteur.
2. Lame endommagée.	→ Remplacer la lame.

Tonte inégale:

1. Lame émoussée	→ Consulter votre revendeur HONDA.

Les lames ne tournet pas ou s'arrêtent:

1. Courroie d'entraînement de lame usée ou cassée.	→ Consulter votre revendeur HONDA.

RÉGLEMENTATION (SÉCURITÉ) SUR LES PRODUITS EN AMIANTE 1985

UNE PARTIE OU LA TOTALITÉ des produits suivants peuvent contenir de l'amiante.	*Les précavtions ci-dessous sont à observer lors du remplacement des pièces suivantes:*
• Plaquettes de frein	Utilser un aspirateur pour éviter la propagation de la poussière.
• Segments de frein	Utiliser un aspirateur pour éviter la propagation de la poussière.
• Joints ou isolant	Ne pas les plier ou les fragmenter.
• Disques d'embrayage	Ne pas les plier ou les fragmenter.
• Capuchons de bougie haute tension	Ne pas les plier ou les fragmenter.
• Ensemble de silencieux	Ne pas le séparer ou le disjoindre.
• Ensemble d'antiparasite	Ne pas le séparer ou disjoindre.

NOTE: Respecter la réglementation locale.

MODÈLE	UM2160	UM2460
Code de description de produit électrique	KZAG	KZAH
MOTEUR	GXV160	
Type	4 temps, soupapes commandées par culbuteurs, monocylindre.	
Cylindrée	163 cm^3	
Alésage course	68 x 45 mm	
Calage de l'allumage	20° avant PMH	
Système d'allumage	Magnéto transistorisé	
Contenance en huile moteur	0,65 ℓ	
Contenance du réservoir d'essence	2,0 ℓ	
Bougie d'allumage	BPR5ES (NGK) W16EPR-U (NIPPONDENSO)	

CADRE

MODÈLE	UM2160			UM2460		
TYPE	F/FB	E/EB	G/GB	F/FB	E/EB	G/GB
Dimensions Longueur	1.770 mm			1.780 mm		
Largeur	760 mm	880 mm	910 mm	840 mm	870 mm	910 mm
Hauteur	1.080 mm		1.100 mm	1.080 mm		1.100 mm
Poids à sec	59 kg (1) (63 kg)	58 kg (2) (62 kg)	62 kg (3) (66 kg)	66 kg (1) (70 kg)	68 kg (2) (72 kg)	70 kg (3) (74 kg)
Largeur de coupe	530 mm			610 mm		
Hauteur de coupe	15—75 mm (4 positions)		50—75 mm (2 positions)	15—75 mm (4 positions)		50—75 mm (2 positions)
Levier de vitesse	Changement direct			Changement à distance		
Courroie de lame	SB-42			SB-40		
Vitesse de déplacement	Première (0,5 m/sec), Deuxième (0,8 m/sec)			Lent (0,4 m/sec)— Rapide (1,0 m/sec)		

NOTE: Les caractéristiques sont sujettes à modifications sans préavis.
1) type FB 2) type EB 3) type GB

NOTES