F600(F)	E-2 CULASSE/ CORPS DE CYLINDRE

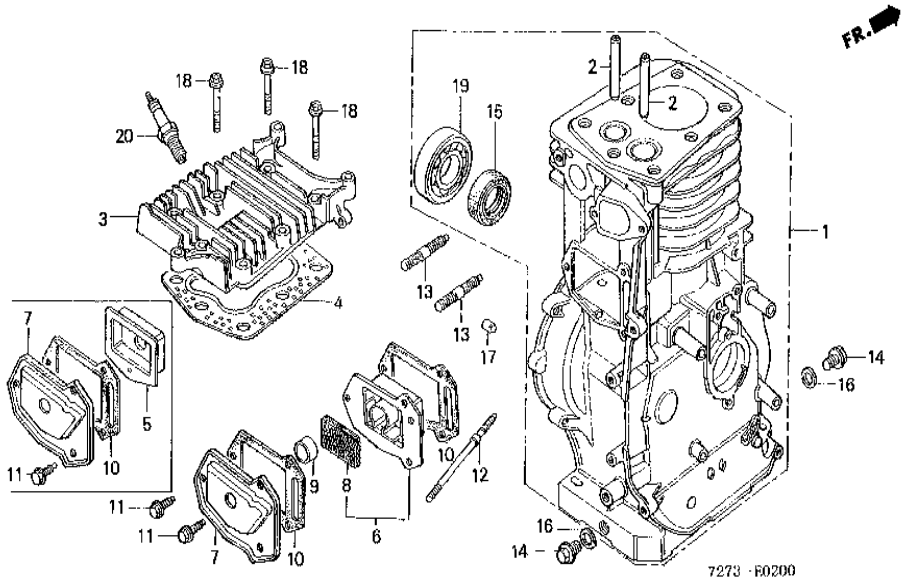

TDR	Description
*1.8	ENS. CORPS DE CYLINDRE
*1.0	GUIDE DE SOUPAPE (AJOUTER 0.3 POUR CHAQUE.)
0.3	CULASSE
0.4	BOITIER COMP. RESPIRATION
0.2	GOUJON, 6X95
0.2	GOUJON, 8X35 (AJOUTER 0.1 POUR CHAQUE.)
*0.8	JOINT D'ETANCHEITE D'HUILE, 25X41X
0.1	BOUGIE D'ALLUMAGE

Réf	Référence de pièce	Description	F600	Numéros de série	
001	12000-883-315	ENS. CORPS DE CYLINDRE	1		1081892
001	12000-883-325	ENS. CORPS DE CYLINDRE	1	1081893	1269468
001	12000-883-335	ENS. CORPS DE CYLINDRE	1	1269469	1540531
001	12000-883-345	ENS. CORPS DE CYLINDRE	1	1540532	
002	12134-883-305	GUIDE DE SOUPAPE (O.S.)	(2)		
003	12221-883-315	CULASSE	1		1542241
003	12221-883-325	CULASSE	1	1542242	
004	12281-883-000	JOINT DE CULASSE	1		
005	12360-883-000	BOITIER COMP. RESPIRATION	1		1556857
006	12360-883-010	BOITIER COMP. RESPIRATION	1	1556858	
007	12361-883-000	COUVERCLE DE BOITIER DE POUSSOIR	1		
008	12367-883-003	FILTRE DE RESPIRATION	1	1556858	
009	12369-883-000	JOINT DE RESPIRATION	1	1556858	

Réf	Référence de pièce	Description	F600	Numéros de série	
010	12375-883-000	JOINT ETANCHEITE DE COUVERCLE POUSSOIR	1		1556857
010	12375-883-000	JOINT ETANCHEITE DE COUVERCLE POUSSOIR	2	1556858	
011	90013-883-000	BOULON DE BRIDE, 6X12(CT200)	3		
012	90043-883-010	GOUJON, 6X95	2		
013	90047-883-000	GOUJON, 8X35	2		
014	90131-883-000	BOULON DE DRAINAGE, 12X15	2		
015	91202-883-005	JOINT D'ETANCHEITE D'HUILE, 25X41X6	1		
016	9410912000	RONDELLE DE BOUCHON DE DRAINAGE, 12MM	2		
017	9430108140	GOUJON, 8X14	2		
018	95700-0804508	BOULON DE BRIDE, 8X45	7		
019	96100-6205000	ROULEMENT A BILLES RADIAL, 6205	1		
020	9807654716	BOUGIE D'ALLUMAGE (BR-4HS) (NGK)	1		
020	9807654728	BOUGIE D'ALLUMAGE (W14FR-U) (DENSO)	(1)		

F600(F)	E-6 LOGEMENT DU CARTER-MOTEUR

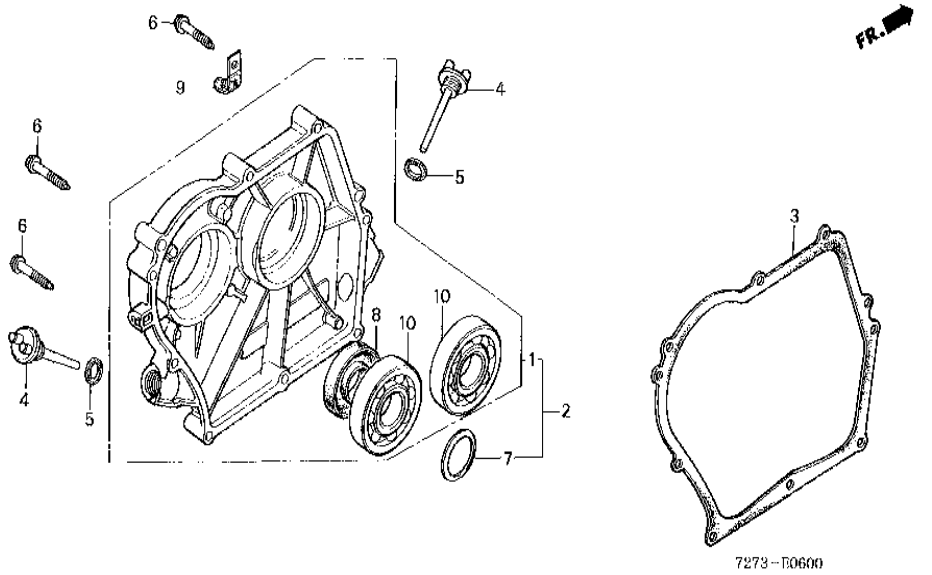

TDR	Description
*0.5	ENS. COUVERCLE DE CARTER
*0.5	JOINT D'ETANCHEITE D'HUILE, 25X41X
*0.8	ROULEMENT A BILLES RADIAL, 620

Réf	Référence de pièce	Description	F600	Numéros de série	
001	11300-883-611	ENS. COUVERCLE DE CARTER	1		1169774
001	11300-883-612	ENS. COUVERCLE DE CARTER	1	1169775	
002	11301-883-305	JEU DE COUVERCLE DE CARTER MOTEUR	1		1169774
003	11381-883-000	JOINT DE COUVERCLE DE BOITIER	1		
004	15620-883-010	CHAPEAU D'HUILE (JAUNE)	2		
005	15621-896-010	JOINT DE CHAPEAU DE FILTRE A HUILE	2	1569188	
006	90017-883-000	BOULON DE BRIDE, 6X32	8		
007	90456-883-000	RONDELLE DE RESSORT DE BUTEE	1	1169775	
008	91202-883-005	JOINT D'ETANCHEITE D'HUILE, 25X41X6	1		
009	91405-671-000	AGRAFE DE CABLE	1		
010	96100-6205000	ROULEMENT A BILLES RADIAL, 6205	2		

F600(F)	E-7 VILEBREQUIN

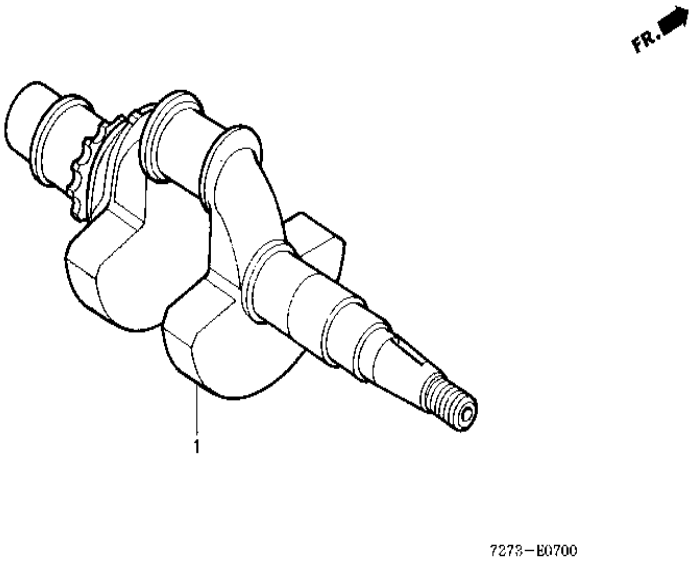

TDR	Description
*1.4	VILEBREQUIN

Réf	Référence de pièce	Description	F600	Numéros de série
001	13311-883-610	VILEBREQUIN	1	

F600(F)	E-8 PISTON/BIELLE

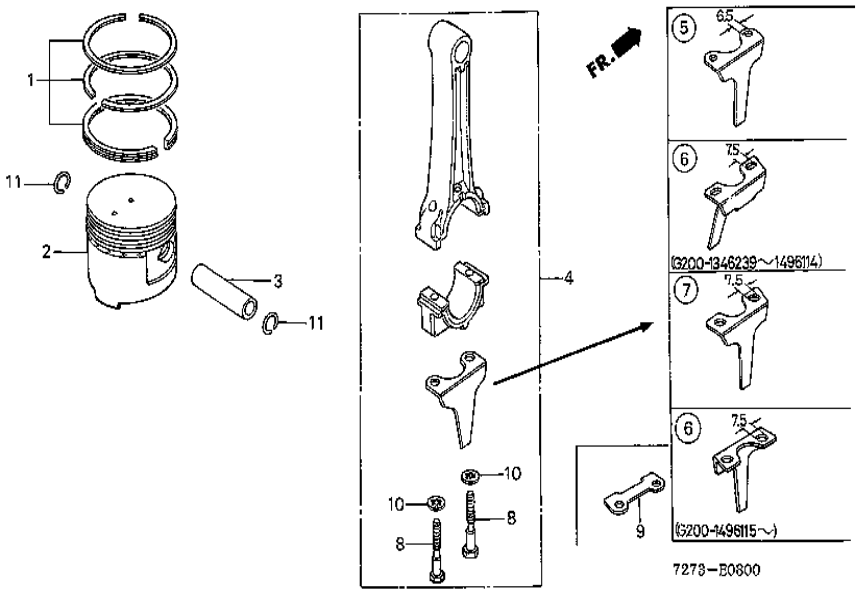

TDR	Description
*0.9	JEU DE BAGUE DE PISTON
*0.9	PISTON
*0.8	ENS. BIELLE
*0.6	LOUCHE DE BIELLE

Réf	Référence de pièce	Description	F600	Numéros de série	
001	13010-883-003	JEU DE BAGUE DE PISTON (STD.)	1		1152170
001	13010-883-004	JEU DE BAGUE DE PISTON (STD.)	1		1152170
001	13011-883-003	JEU DE BAGUE DE PISTON (0.25)	(1)		1152170
001	13012-883-003	JEU DE BAGUE DE PISTON (0.50)	(1)		1152170
001	13013-883-003	JEU DE BAGUE DE PISTON (0.75)	(1)		1152170
001	13010-883-010	JEU DE BAGUE DE PISTON (STD.)	1	1152171	1477816
001	13011-883-010	JEU DE BAGUE DE PISTON (0.25)	(1)	1152171	1477816
001	13012-883-010	JEU DE BAGUE DE PISTON (0.50)	(1)	1152171	1477816
001	13013-883-010	JEU DE BAGUE DE PISTON (0.75)	(1)	1152171	1477816
001	13010-894-003	JEU DE BAGUE DE PISTON (STD.) (TEIKOKU)	1	1477817	
001	13010-894-004	JEU DE BAGUE DE PISTON (STD.) (NIPPON)	1	1479289	
001	13011-894-003	JEU DE BAGUE DE PISTON (0.25) (TEIKOKU)	(1)	1477817	
001	13011-894-004	JEU DE BAGUE DE PISTON (0.25) (NIPPON)	(1)	1479289	

Réf	Référence de pièce	Description	F600	Numéros de série	
001	13012-894-003	JEU DE BAGUE DE PISTON (0.50) (TEIKOKU)	(1)	1477817	
001	13012-894-004	JEU DE BAGUE DE PISTON (0.50) (NIPPON)	(1)	1479289	
001	13013-894-003	JEU DE BAGUE DE PISTON (0.75) (TEIKOKU)	(1)	1477817	
001	13013-894-004	JEU DE BAGUE DE PISTON (0.75) (NIPPON)	(1)	1479289	
002	13101-883-003	PISTON (STD.)	1		
002	13102-883-003	PISTON (0.25)	(1)		
002	13103-883-003	PISTON (0.50)	(1)		
002	13104-883-003	PISTON (0.75)	(1)		
003	13111-883-000	AXE, PISTON	1		
004	13200-883-000	ENS. BIELLE	1		1179851
004	13200-883-305	ENS. BIELLE (COTE A INFERIEURE)	(1)		1179851
004	13200-883-010	ENS. BIELLE	1	1179852	1269498
004	13200-883-315	ENS. BIELLE (COTE A INFERIEURE)	(1)	1179852	1269498
004	13200-883-020	ENS. BIELLE	1	1269499	1346238
004	13200-883-325	ENS. BIELLE (COTE A INFERIEURE)	(1)	1269499	1346238
004	13200-883-338	ENS. BIELLE	1		1346238
004	13200-883-438	ENS. BIELLE (COTE A INFERIEURE)	(1)		1346238
004	13200-883-040	ENS. BIELLE	1	1346239	
004	13200-883-345	ENS. BIELLE (COTE A INFERIEURE)	(1)	1346239	
005	13281-883-000	LOUCHE DE BIELLE	1		1179851
005	13281-883-010	LOUCHE DE BIELLE	1	1179852	1346238
006	13281-883-030	LOUCHE DE BIELLE	1	1346239	
007	13281-883-328	LOUCHE DE BIELLE	1		1346238
008	90001-883-000	BOULON DE BIELLE, 6MM	2		1269498
008	90001-883-010	BOULON DE BIELLE, 6MM	2	1269499	1346238
008	90001-883-020	BOULON DE BIELLE, 7MM	2	1346239	
009	90431-883-000	RONDELLE B DE BIELLE	1		1269498
010	90432-883-000	RONDELLE BLOCAGE, 6MM	2	1269499	1346238
010	90432-889-003	RONDELLE BLOCAGE, 7MM	2	1346239	
011	9460115000	ATTACHE D'AXE DE PISTON, 15MM	2		1029554
011	90551-883-000	ATTACHE D'AXE DE PISTON, 15MM	2	1029555	

F600(F)	E-9 ARBRE A CAMES

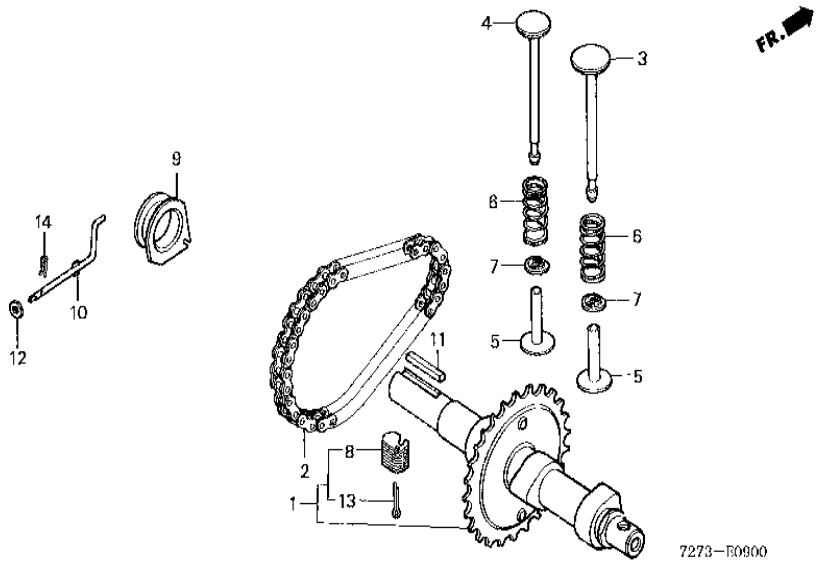

TDR	Description
*1.1	ENS. ARBRE A CAMES
*1.1	CHAINE DE CAMES
*0.8	SOUPAPE D'ADMISSION (PIECES RELATIVES Y COMPRISES)
*1.1	POUSSOIR DE SOUPAPE
*0.5	POIDS DE REGULATEUR (AJOUTER 0.1 POUR CHAQUE.)
*0.5	COULISSEAU DE REGULATEUR
*0.5	ARBRE DE BRAS DE REGULATEUR

Réf	Référence de pièce	Description	F600	Numéros de série	
001	14110-883-611	ENS. ARBRE A CAMES	1		1556037
001	14110-883-612	ENS. ARBRE A CAMES	1	1556038	
002	14411-883-612	CHAINE DE CAMES	1		
003	14711-883-000	SOUPAPE D'ADMISSION	1		
004	14721-883-000	SOUPAPE ECHAPPEMENT	1		
005	14736-883-000	POUSSOIR DE SOUPAPE (39.6MM)	(2)		1119160
005	14746-883-000	POUSSOIR DE SOUPAPE (39.9MM)	(2)		1119160
005	14736-883-010	POUSSOIR DE SOUPAPE (39.6MM)	(2)	1119161	
005	14746-883-010	POUSSOIR DE SOUPAPE (39.9MM)	(2)	1119161	
006	14751-883-000	RESSORT DE SOUPAPE	2		
007	14771-883-000	ROCHET, RESSORT SOUPAPE	2		
008	16511-883-300	POIDS DE REGULATEUR	14		
009	16531-883-010	COULISSEAU DE REGULATEUR	1		

Réf	Référence de pièce	Description	F600	Numéros de série
010	16541-883-000	ARBRE DE BRAS DE REGULATEUR	1	
011	90746-835-000	CLAVETTE, 5X5X33	1	
012	9410105000	RONDELLE PLATE, 5MM	1	
013	9420130200	GOUPILLE FENDUE, 3.0X20	2	
014	9425108000	GOUPILLE DE BLOCAGE, 8MM	1	

F600(F)	E-11 DEMARREUR A ENROULEUR

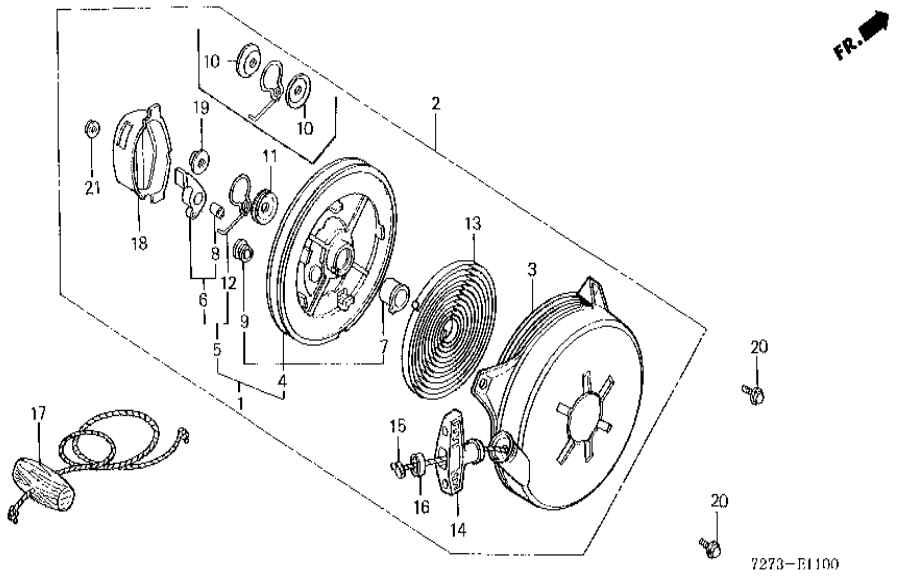

TDR	Description
0.1	ENS. LANCEUR
0.5	BOBINE COMP. DEMARREUR (PIECES RELATIVES Y COMPRISES)
0.1	TROUSSE DE ROCHET
0.5	RESSORT DE RAPPEL
0.5	CORDON DE LANCEUR

Réf	Référence de pièce	Description	F600	Numéros de série	
001	28040-883-000	TROUSSE DE BOBINE DE DEMARREUR	1		1533900
002	28400-883-020H	ENS. LANCEUR	1		1132419
002	28400-883-030H	ENS. LANCEUR	1	1132420	1533900
002	28400-883-040ZB	ENS. LANCEUR *R8*	1	1533901	
003	28410-883-020H	BOITIER COMP. DEMARREUR	1		1533900
003	28410-883-030ZB	BOITIER COMP. DEMARREUR *R8*	1	1533901	
004	28420-883-000	BOBINE COMP. DEMARREUR	1		1132419
004	28420-883-010	BOBINE COMP. DEMARREUR	1	1132420	1533900
004	28420-889-010	BOBINE COMP. DEMARREUR	1	1533901	
005	28421-883-305	TROUSSE DE ROCHET	1		1132419
005	28421-883-315	TROUSSE DE ROCHET	1		1533900
006	28422-883-000	ROCHET COMP.	1		1132419
006	28422-883-010	ROCHET COMP.	1	1132420	1533900

Réf	Référence de pièce	Description	F600	Numéros de série	
006	28422-883-020	ROCHET COMP.	1	1533901	
007	28424-883-310	BUTEE DE BOBINE	1		1533900
007	28424-883-000	BUTEE DE BOBINE	1	1533901	
008	28425-883-300	BAGUE DE ROCHET	1		1533900
008	28425-889-300	BAGUE DE ROCHET	1	1533901	
009	28427-883-300	BAGUE DE DEMARREUR DE BOBINE	1	1132420	
010	28431-883-000	PLAQUE DE FRICTION	2		1533900
011	28432-883-000	PLAQUE DE FRICTION	1	1533901	
012	28441-883-000	RESSORT DE FRICTION	1		1132419
012	28441-883-010	RESSORT DE FRICTION	1	1132420	1533900
012	28441-883-020	RESSORT DE FRICTION	1	1533901	
013	28442-883-000	RESSORT DE RAPPEL	1		
014	28461-883-000	POIGNEE DE DEMARREUR	1		
015	28462-883-000	CORDON DE LANCEUR	1		
016	28463-883-000	SUPPORT DE POIGNEE	1		
017	28470-816-000	CORDON DE LANCEUR	(1)	1779881	
018	28474-883-000	COUVERCLE DE BOBINE DE DEMARREUR	1		1533900
018	28474-883-010	COUVERCLE DE BOBINE DE DEMARREUR	1	1533901	
019	90115-659-003	ECROU D'AUTO-BLOCANT, 8MM	1		
020	93481-0601008	RONDELLE A BOULON, 6X10	3		
021	9405005000	ECROU DE BRIDE, 5MM	1		

F600(F)	E-12 GAINE DE VENTILATEUR/TOLE LATERALE

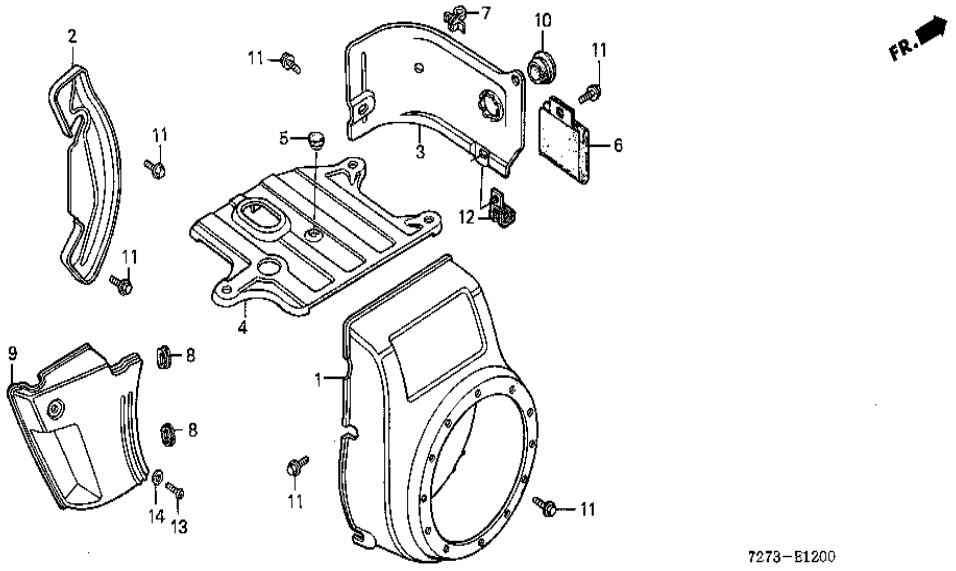

TDR	Description
*0.5	COUVERCLE COMP. DE VENTILATEUR
*0.6	PLAQUE LATERAL
*0.4	BUSE
0.2	COUVERCLE SUPERIEUR

Réf	Référence de pièce	Description	F600	Numéros de série	
001	19610-883-010H	COUVERCLE COMP. DE VENTILATEUR	1		1542412
001	19610-883-020ZA	COUVERCLE COMP. DE VENTILATEUR *R8*	1	1542413	
002	19611-883-000	PLAQUE LATERAL	1		
003	19631-883-781H	BUSE	1		
004	19641-883-781H	COUVERCLE SUPERIEUR	1		
005	19643-883-010	ANNEAU DE COUVERCLE SUPERIEUR	1		
007	30701-883-000	AGRAFE DE CABLE D'HAUTE TENSION (8MM)	1		
008	40513-310-000	CAOUTCHOUC DE MONTAGE DE CARTER DE CHAIN	2		
009	63501-883-780H	COUVERCLE LATERAL DE MOTEUR	1		
010	81329-567-020	ANNEAU D'ORIFICE DE VIDANGE	1		
011	90013-883-000	BOULON DE BRIDE, 6X12(CT200)	8		
012	91405-671-000	AGRAFE DE CABLE	1		
013	93500-0602008	VIS A TETE CYLINDRIQUE, 6X20	1		

Réf	Référence de pièce	Description	F600	Numéros de série
014	9410106000	RONDELLE PLATE, 6MM	1	

F600(F)	E-14 CARBURATEUR(1)

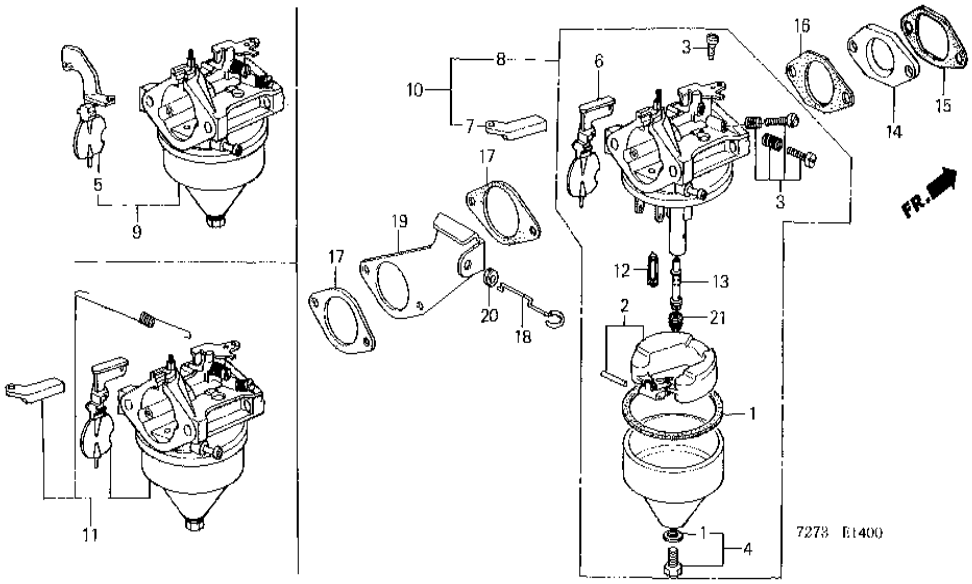

TDR	Description
0.3	JEU JOINT
0.3	ENS. CARBURATEUR
0.3	GICLEUR PRINCIPAL,

Réf	Référence de pièce	Description	F600	Numéros de série	
001	16010-883-005	JEU JOINT	1		BB30A D
002	16013-883-005	JEU DE FLOTTEUR	1		BB30A D
003	16016-148-610	JEU DE VIS A	1		BB30A C
003	16016-148-611	JEU DE VIS A	1	BB30A D	BB30A D
004	16028-883-005	JEU DE VIS B	1		BB30A D
005	16044-883-005	JEU DE STARTER	1		BB30A A
006	16044-883-015	JEU DE STARTER	1	BB30A B	BB30A D
007	16046-883-005	BRAS DE LEVIER DE STARTER	1	BB30A B	BB30A D
008	16100-883-035	ENS. CARBURATEUR (BB30A B)	1	1208718	1249094
008	16100-883-055	ENS. CARBURATEUR (BB30A C)	1	1249095	1346002
008	16100-883-065	ENS. CARBURATEUR (BB30A D)	1	1346003	1484486
009	16100-883-303	ENS. CARBURATEUR (BB30A A)	1		1018868
009	16100-883-025	ENS. CARBURATEUR (BB30A A)	1	1018869	1208717

Réf	Référence de pièce	Description	F600	Numéros de série
010	16100-883-325	ENS. CARBURATEUR (BB30A B)	1	1208717
011	16100-883-345	ENS. CARBURATEUR (BB30A C)	1	1249094
011	16100-883-355	ENS. CARBURATEUR (BB30A D)	1	1346003
012	16155-883-005	SOUPAPE COMP. FLOTTEUR	1	BB30A D
013	16166-883-005	GICLEUR PRINCIPAL	1	BB30A D
014	16211-883-000	ISOLANT DE CARBURATEUR	1	1484486
015	16212-883-000	JOINT D'ISOLANT	1	1484486
016	16221-883-000	JOINT DE CARBURATEUR	1	1484486
017	16269-883-000	JOINT DE FILTRE A AIR	2	1484486
018	16611-883-610	BIELLETTE DE COMMANDE	1	1484486
019	16612-883-610	SUPPORT DE COMMANDE DE STARTER	1	1484486
020	16613-883-610	ANNEAU DE TIGE DE STARTER	1	1484486
021	99101-124-0650	GICLEUR PRINCIPAL, #65	(1)	BB30A D
021	99101-124-0680	GICLEUR PRINCIPAL, #68	(1)	BB30A D
021	99101-124-0700	GICLEUR PRINCIPAL, #70	(1)	BB30A D
021	99101-124-0720	GICLEUR PRINCIPAL, #72	1	BB30A D

F600(F)	E-14-1 CARBURATEUR(2)

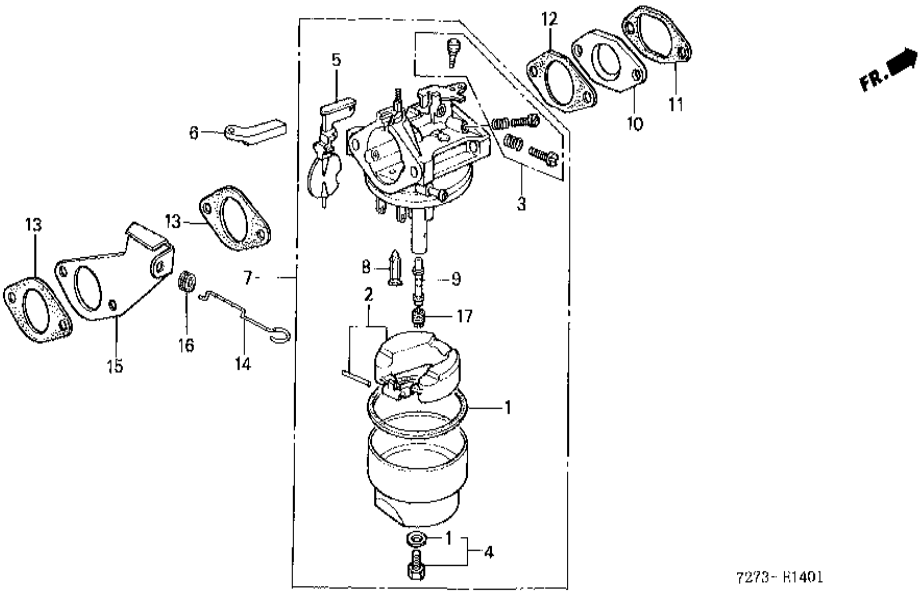

TDR	Description
0.3	JEU DE FLOTTEUR
0.3	ENS. CARBURATEUR
0.3	GICLEUR PRINCIPAL,

Réf	Référence de pièce	Description	F600	Numéros de série
001	16010-883-005	JEU JOINT	1	BB30C A
002	16013-883-005	JEU DE FLOTTEUR	1	BB30C A
003	16016-883-661	JEU DE VIS A	1	BB30C A
004	16028-883-005	JEU DE VIS B	1	BB30C A
005	16044-883-015	JEU DE STARTER	1	BB30C A
006	16046-883-005	BRAS DE LEVIER DE STARTER	1	1484487
007	16100-883-661	ENS. CARBURATEUR (BB30C A)	1	1484487
008	16155-883-005	SOUPAPE COMP. FLOTTEUR	1	BB30C A
009	16166-883-005	GICLEUR PRINCIPAL	1	BB30C A
010	16211-883-000	ISOLANT DE CARBURATEUR	1	1484487
011	16212-883-000	JOINT D'ISOLANT	1	1484487
012	16221-883-000	JOINT DE CARBURATEUR	1	1484487
013	16269-883-000	JOINT DE FILTRE A AIR	2	1484487

Réf	Référence de pièce	Description	F600	Numéros de série
014	16611-883-610	BIELLETTE DE COMMANDE	1	1484487
015	16612-883-610	SUPPORT DE COMMANDE DE STARTER	1	1484487
016	16613-883-610	ANNEAU DE TIGE DE STARTER	1	1484487
017	99101-124-0650	GICLEUR PRINCIPAL, #65	(1)	BB30C A
017	99101-124-0680	GICLEUR PRINCIPAL, #68	(1)	BB30C A
017	99101-124-0700	GICLEUR PRINCIPAL, #70	(1)	BB30C A
017	99101-124-0720	GICLEUR PRINCIPAL, #72	1	BB30C A

F600(F)	E-15 FILTRE A AIR

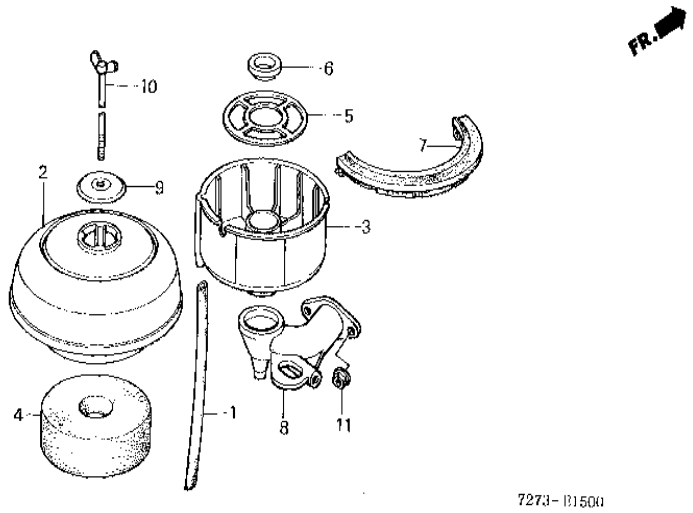

TDR	Description
0.1	TUYAU DE RESPIRATION
0.1	CARTER D'HUILE DE FILTRE A AIR
0.1	ELEMENT DE FILTRE A AIR
0.2	COUDE DE FILTRE A AIR

Réf	Référence de pièce	Description	F600	Numéros de série
001	15721-883-611	TUYAU DE RESPIRATION	1	
002	17401-865-000	CORPS DE FILTRE	1	
003	17402-841-000	CARTER D'HUILE DE FILTRE A AIR	1	
004	17403-841-000	ELEMENT DE FILTRE A AIR	1	
005	17404-841-000	GRIL DE FILTRE A AIR	1	
006	17407-883-610	COLLIER DE FILTRE A AIR	1	
007	17409-865-781	JOINT DE FILTRE A HUILE	1	
008	17411-887-790	COUDE DE FILTRE A AIR	1	
009	17421-841-000	BOUCHON DE FILTRE A AIR	1	
010	17425-865-780	BOULON DE FILTRE A AIR	1	
011	9405006080	ECROU DE BRIDE, 6MM	2	

F600(F)	E-16 SILENCIEUX

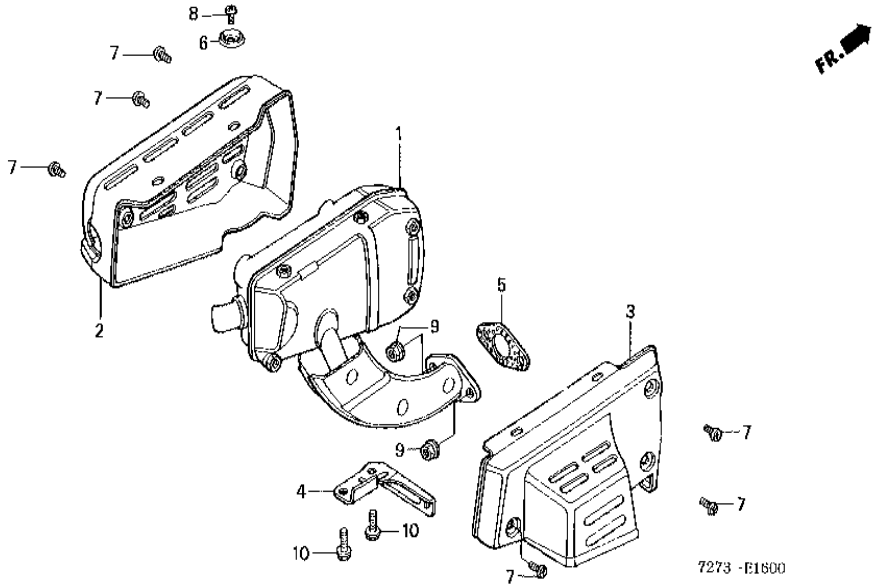

TDR	Description
0.2	TUYAU D'ECHAPPEMENT COMP.
0.2	JOINT DE POT D'ECHAPPEMENT

Réf	Référence de pièce	Description	F600	Numéros de série	
001	18310-883-790	TUYAU D'ECHAPPEMENT COMP.	1		1059206
001	18310-883-791	TUYAU D'ECHAPPEMENT COMP.	1	1059207	
002	18311-883-790	PROTECTION DE POT D'ECHAPPEMENT	1		
003	18315-883-780	SEPARATEUR DE POT D'ECHAPPEMENT	1		
004	18318-883-781	SUPPORT DE POT D'ECHAPPEMENT	1		
005	18381-883-000	JOINT DE POT D'ECHAPPEMENT	1		
006	90401-883-780	RONDELLE DE POT D'ECHAPPEMENT	2		
007	93500-060060B	VIS A TETE CYLINDRIQUE, 6X6	6		
008	9350006008	VIS A TETE CYLINDRIQUE, 6X8	2		
009	9405008080	ECROU DE BRIDE, 8MM	2		
010	95700-0601608	BOULON DE BRIDE, 6X16	2		

F600(F)	E-17 RESERVOIR A CARBURANT/UNITE DE C.D.I.

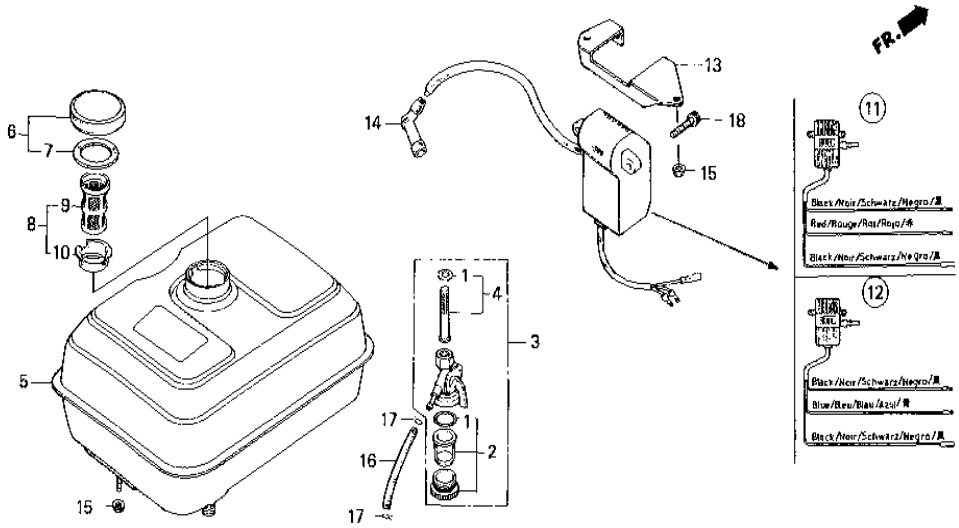

TDR	Description
0.1	JEU DE CUVETTE DE FILTRE A ESSENCE
0.1	ENS. ROBINET CARBURANT
0.2	RESERVOIR COMP. ESSENCE
0.1	UNITE DE C.D.I.

Réf	Référence de pièce	Description	F600	Numéros de série	
001	16080-883-005	JEU DE JOINT DE ROBINET	1		
002	16081-883-015	JEU DE CUVETTE DE FILTRE A ESSENCE	1		
003	16950-883-025	ENS. ROBINET CARBURANT	1		
004	16952-883-005	JEU DE CREPINE	1		
005	17510-883-020XC	RESERVOIR COMP. ESSENCE	1		1121978
005	17510-883-030XC	RESERVOIR COMP. ESSENCE	1	1121979	1252366
005	17510-883-040XC	RESERVOIR COMP. ESSENCE	1	1252367	1543257
005	17510-883-070ZA	RESERVOIR COMP. ESSENCE *NH31*	1	1543258	
006	17620-887-790	BOUCHON DE REMPLISSAGE D'ESSENCE	1		1543257
006	17620-890-000	BOUCHON COMP. REMPLISSAGE ESSENCE	1	1543258	
007	17631-096-700	JOINT DE BOUCHON DE REMPLISSAGE D'ESSENC	1		1543257
007	17631-329-000	JOINT DE BOUCHON DE REMPLISSAGE D'ESSENC	1	1543258	
008	17670-887-790	FILTRE A ESSENCE COMP.	1		1543257

Réf	Référence de pièce	Description	F600	Numéros de série	
009	17672-887-790	FILTRE A ESSENCE	1		1543257
009	17672-887-791	FILTRE A ESSENCE	1	1543258	
010	17673-883-300	SUPPORT DE FILTRE A ESSENCE	1		1543257
010	17673-893-000	SUPPORT DE FILTRE A ESSENCE	1	1543258	
015	9405006080	ECROU DE BRIDE, 6MM	3		
016	95001-4506540	TUYAU D'ESSENCE, 4.5X65 (95001-45001-60M	1		1140922
016	95001-4507040	TUYAU D'ESSENCE, 4.5X70 (95001-45001-60M	1	1140923	
017	9500202080	AGRAFE DE TUYAU (B8)	2		

F600(F)	E-19 VOLANT/BOBINE D'ALLUMAGE

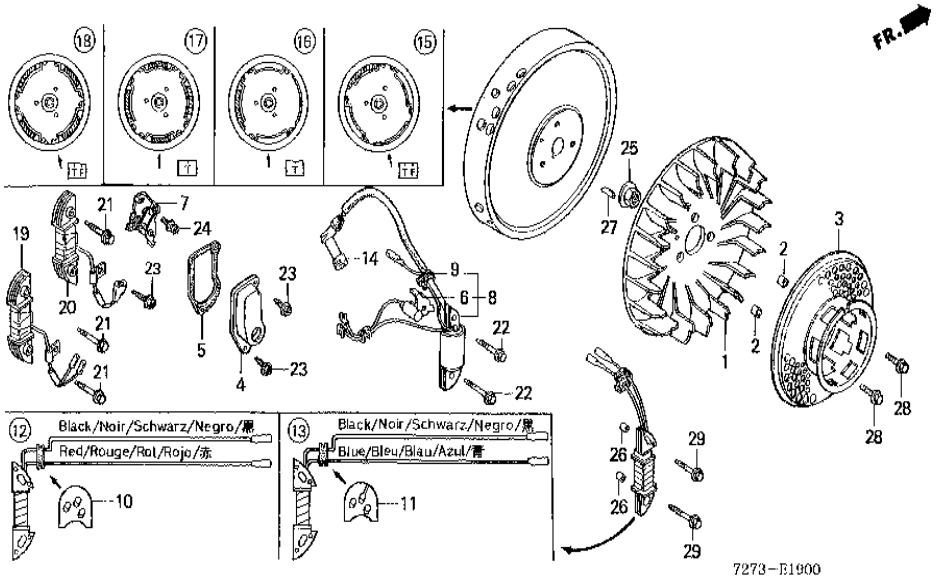

TDR	Description
0.2	VENTILATEUR DE REFROIDISSEMENT
0.2	POULIE COMP. DEMARREUR
0.3	COUVERCLE COMP. RUPTEUR
0.4	ENS. CONTACTS DE RUPTEUR
0.4	ENS. BOBINE, ALLUMAGE
0.4	ENS. ENROULEMENT D'EXCITATION
0.4	ENS. BOBINE DE LAMPE EXCITATION
0.4	ENS. BOBINE DE LAMPE

Réf	Référence de pièce	Description	F600	Numéros de série	
001	19511-883-010	VENTILATEUR DE REFROIDISSEMENT	1		
002	19512-883-000	COLLIER DE VENTILATEUR	3		
003	28451-883-010	POULIE COMP. DEMARREUR	1		1131144
003	28451-883-020	POULIE COMP. DEMARREUR	1	1131145	1533807
003	28451-883-030	POULIE COMP. DEMARREUR	1	1533808	
004	30211-883-000	COUVERCLE COMP. RUPTEUR	1		
005	30215-883-000	JOINT DE COUVERCLE DE RUPTEUR	1		
006	30251-883-003	CONDENSATEUR COMP.	1	1546272	
007	30280-883-005	ENS. CONTACTS DE RUPTEUR	1		
008	30560-883-303	ENS. BOBINE, ALLUMAGE	1		1071267
008	30560-883-015	ENS. BOBINE, ALLUMAGE	1	1071268	
009	30563-883-000	ANNEAU DE FIL	1		
014	30700-865-003	ENS. CHAPEAU D'ANTI-PARASITE	1		

Réf	Référence de pièce	Description	F600	Numéros de série	
015	31100-883-020	VOLANT COMP.	1		
022	90017-883-000	BOULON DE BRIDE, 6X32	2		
023	90019-883-000	BOULON DE BRIDE, 5X10	2		
024	90051-883-000	VIS A TETE A RONDELLE, 5X12	1		
025	90201-878-003	ECROU SPECIAL, 14MM	1		
027	9440125180	CLAVETTE WOODRUFF, 25X18	1		
028	95700-0601608	BOULON DE BRIDE, 6X16	3		1530982
028	90003-883-000	BOULON DE BRIDE, 6X16	3	1530983	

F600(F)	E-22 LEVIER DE COMMANDE

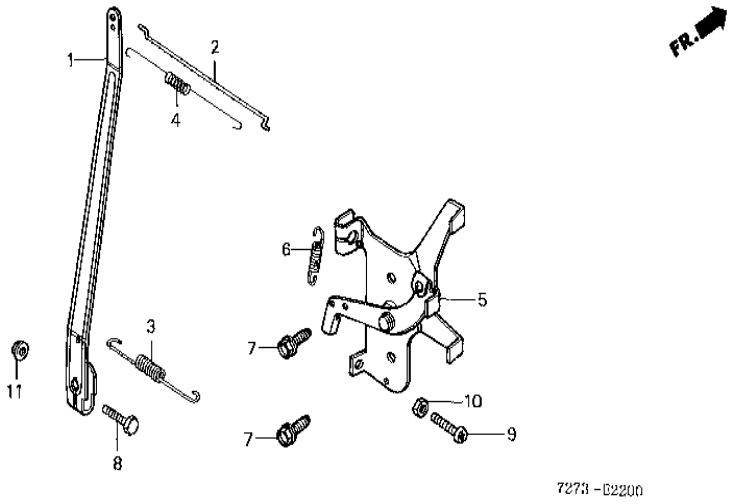

TDR	Description
0.4	BRAS DE REGULATEUR (PIECES RELATIVES Y COMPRISES)
0.4	LEVIER COMP. DE COMMANDE

Réf	Référence de pièce	Description	F600	Numéros de série	
001	16551-883-000	BRAS DE REGULATEUR	1		
002	16555-883-000	TIGE DE REGULATEUR	1		1484486
002	16555-883-010	TIGE DE REGULATEUR	1	1484487	
003	16561-883-010	RESSORT DE REGULATEUR	1		
004	16562-883-000	RESSORT DE RAPPEL DE PAPILLON	1		1251483
004	16562-883-010	RESSORT DE RAPPEL DE PAPILLON	1	1251484	
005	16580-887-791	LEVIER COMP. DE COMMANDE	1		1484497
005	16580-887-792	LEVIER COMP. DE COMMANDE	1	1484498	1753215
005	16580-723-950	LEVIER COMP. DE COMMANDE	1	1753216	
006	16592-883-300	RESSORT DE RAPPEL DE CABLE	1		1122850
006	16592-883-310	RESSORT DE RAPPEL DE CABLE	1	1122851	
007	90013-883-000	BOULON DE BRIDE, 6X12(CT200)	2		
008	92000-060200A	BOULON HEX., 6X20	1		

Réf	Référence de pièce	Description	F600	Numéros de série	
009	9350006020	VIS A TETE CYLINDRIQUE, 6X20	1		1484497
009	9350006025	VIS A TETE CYLINDRIQUE, 6X25	1	1484498	
010	94002-060000S	ECROU HEX., 6MM	1		
011	9405006080	ECROU DE BRIDE, 6MM	1		

F600(F)	EOP-1 TROUSSE DE JOINT

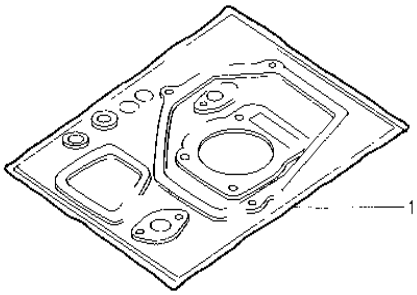

TDR	Description
-	CE N'EST PAS UNE INFORMATION

HENG-X0003

Réf	Référence de pièce	Description	F600	Numéros de série	
001	06110-883-000	TROUSSE DE JOINT A	(1)		1556857
001	061A1-883-000	TROUSSE DE JOINT	(1)	1556858	

F600(F)	F-1 TUYAU DE GUIDON(1)

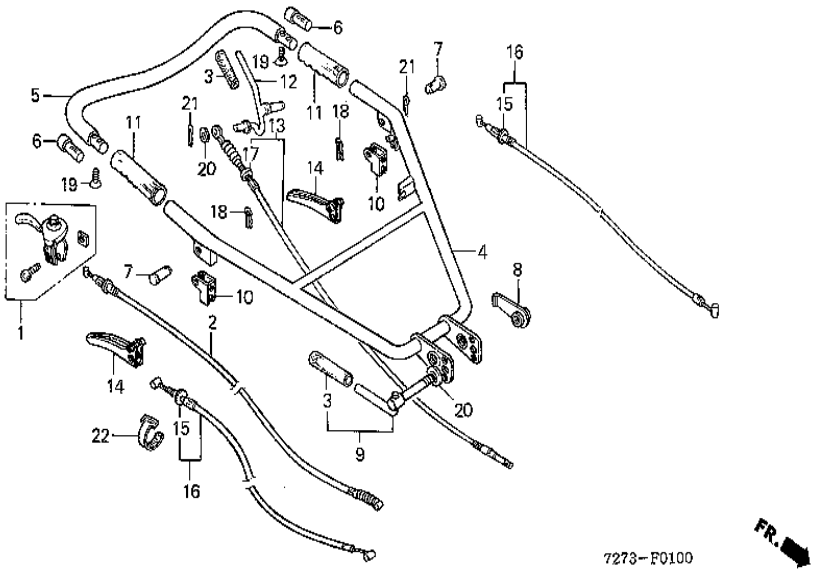

TDR	Description
0.1	ENS. LEVIER DE GAZ
0.2	CABLE COMP. ACCELERATEUR
0.8	TUYAU COMP. GUIDON
0.2	LEVIER D'EMBRAYAGE PRINCIPAL
0.2	CABLE D'EMBRAYAGE PRINCIPAL
0.2	LEVIER D'EMBRAYAGE LATERAL
0.5	CABLE COMP. D'EMBRAYAGE LATERAL

Réf	Référence de pièce	Description	F600	Numéros de série
001	17850-723-000	ENS. LEVIER DE GAZ	1	
002	17910-727-010	CABLE COMP. ACCELERATEUR	1	
003	22542-900-000	POIGNEE DE LEVIER	2	
004	53110-727-000	TUYAU COMP. GUIDON	1	
007	53132-719-000	AXE DE PERMUTATION, 8X21	2	
008	53137-727-000	ECROU DE BLOCKAGE DE POIGNEE	1	
009	53140-727-000	LEVIER COMP. REGLAGE DE POIGNEE	1	
010	53141-719-000	SUPPORT D'ECHANGE	2	
011	53321-708-000	POIGNEE	2	
012	54451-727-000	LEVIER D'EMBRAYAGE PRINCIPAL	1	
013	54510-727-000	CABLE D'EMBRAYAGE PRINCIPAL	1	
014	54611-727-000	LEVIER D'EMBRAYAGE LATERAL	2	
015	54714-709-310	ECROU A DE REGLAGE	2	

Réf	Référence de pièce	Description	F600	Numéros de série
016	54720-727-000	CABLE COMP. D'EMBRAYAGE LATERAL	2	
017	90321-315-670	ECROU DE FIXATION	1	
018	90651-703-000	GOUPILLE DE FIXATION, 7MM	2	
020	9410110000	RONDELLE PLATE, 10MM	2	
021	9420120180	GOUPILLE FENDUE, 2.0X18	2	
022	9501462200	BANDE B2 DE CABLE	3	

F600(F)	F-3 COLONNE DE GUIDON/ LEVIER DE CHANGEMENT

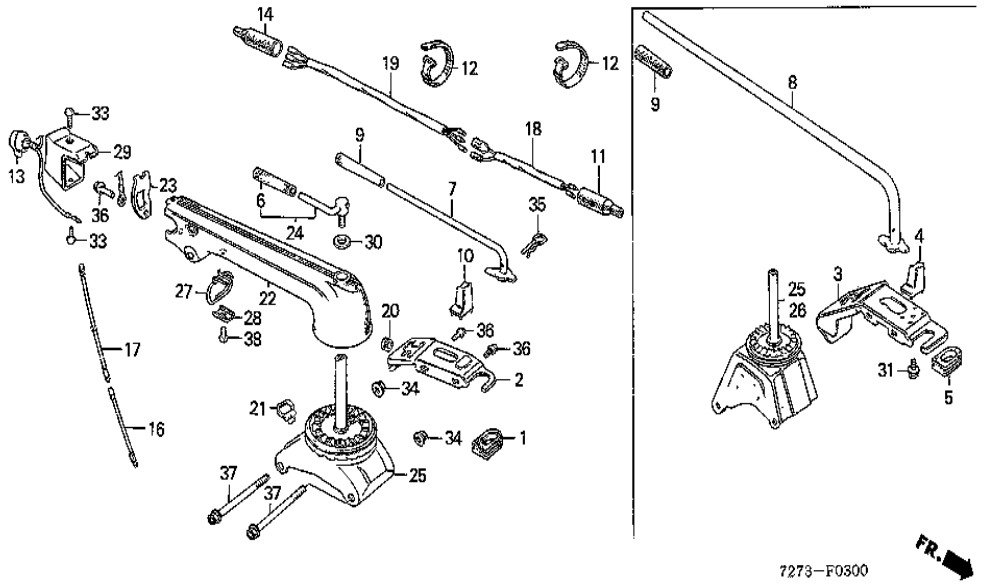

TDR	Description
0.1	COUVERCLE DE CHANGEMENT
0.1	LEVIER COMP. CHANGEMENT
0.2	ENS. INTERRUPTEUR D'ARRET MOTEUR
0.2	COLONNE COMP. DIRECTION
0.2	TABLEAU DE BORD DE COLONNE

Réf	Référence de pièce	Description	F600	Numéros de série	
001	19905-865-000	ANNEAU DE FIL	1		
002	21311-727-000	COUVERCLE DE CHANGEMENT	1		1011383
002	21311-727-010	COUVERCLE COMP. CHANGEMENT	1	1011384	
006	22542-900-000	POIGNEE DE LEVIER	1		
007	24410-727-010	LEVIER COMP. CHANGEMENT	1		
009	24411-719-000	POIGNEE DE LEVIER DE CHANGEMENT	1		
010	24432-727-000	BUTEE DE CHANGEMENT	1	1011384	1011503
010	24432-727-010	BUTEE DE CHANGEMENT	1	1011504	
013	35130-727-000	INTERRUPTEUR D'ARRET DE MOTEUR	1		
016	36151-727-680	FIL A D'ARRET DE MOTEUR	1		
017	36152-727-680	FIL B D'ARRET DE MOTEUR	1		
020	40513-310-000	CAOUTCHOUC DE MONTAGE DE CARTER DE CHAIN	1		
021	45451-367-690	ANNEAU DE CABLE	1		

Réf	Référence de pièce	Description	F600	Numéros de série	
022	50110-727-010ZA	COLONNE COMP. DIRECTION *R8*	1		
023	50111-727-000	PLAQUE DE BLOKAGE DE POIGNEE	1		
024	50165-723-000	LEVIER COMP. REGLAGE DE POIGNEE	1		
025	50220-727-000ZA	BASE COMP. TOUR *NH35M*	1		
027	50275-727-000	GUIDE DE CABLE	1		
028	50276-724-000	SUPPORT DE GUIDE DE CABLE	1		1027184
028	50276-728-000	SUPPORT DE GUIDE DE CABLE	1	1027185	
029	66111-727-000ZA	TABLEAU DE BORD DE COLONNE *NH31*	1		
030	90411-706-000	RONDELLE DE CULASSE, 10MM	1		
033	9390335010	VIS AUTO-TARAUDEUSE, 5X8	2		
034	9405010000	ECROU DE BRIDE, 10MM	2		
035	9425212000	GOUPILLE DE BLOCAGE, 12MM	1		
036	95700-0601200	BOULON DE BRIDE, 6X12	3		
037	95800-1012500	BOULON DE BRIDE, 10X125	2		
038	9390335010	VIS AUTO-TARAUDEUSE, 5X8	1		

F600(F)	F-5 PORTE-BRAS DE SELECTION

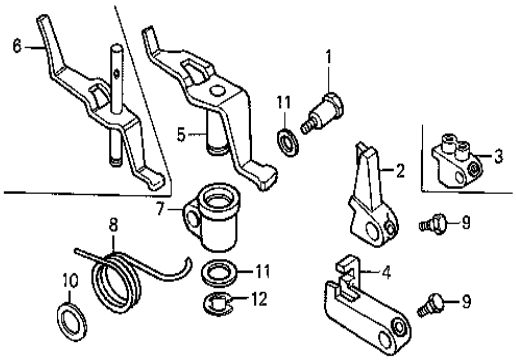

TDR	Description
0.4	BRAS A DE CHANGEMENT
0.1	SUPPORT DE LEVIER SELECTEUR

7273-F0500 FR.

Réf	Référence de pièce	Description	F600	Numéros de série	
001	22552-727-000	BOULON DE SUPPORT	1		
002	24431-727-000	BRAS A DE CHANGEMENT	1		1011383
002	24431-727-010	BRAS A DE CHANGEMENT	1	1011384	
004	24441-727-000	BRAS B DE CHANGEMENT	1		
005	24450-727-010	LEVIER COMP. SELECTEUR	1		
007	24461-727-010	SUPPORT DE LEVIER SELECTEUR	1		
008	24466-727-000	RESSORT DE RAPPEL DE CHANGEMENT	1		
009	90021-700-010	VIS D'INSTALLATION DE FOURCHETTE	2		
010	90402-822-000	RONDELLE DE CULASSE, 8MM	1		
011	90472-723-000	RONDELLE PLATE, 12MM	2		
012	90653-723-000	ANNEAU EN E, 10MM	1		

F600(F)	F-7 ETAI MOTEUR/ ARRETOIR COURROIE(1)

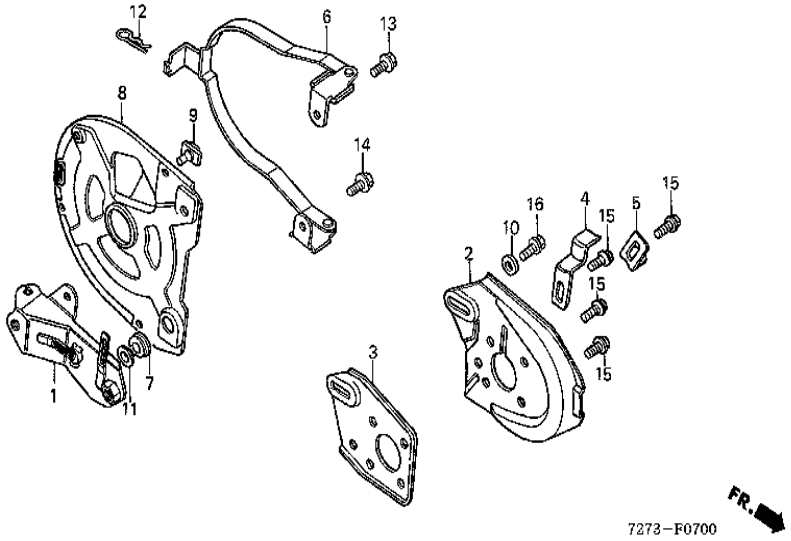

TDR	Description
0.4	SUPPORT COMP. MOTEUR
0.3	SUPPORT DE COUVERCLE DE COURROIE

Réf	Référence de pièce	Description	F600	Numéros de série
001	11801-727-000	SUPPORT COMP. MOTEUR	1	
002	11802-727-010	PLAQUE DE REGLAGE DE MOTEUR	1	
003	11803-727-010	PLAQUE COMP. RENFORT	1	
004	22441-727-000	BUTEE A DE COULLOIE	1	
005	22442-727-000	BUTEE B DE COULLOIE	1	
006	22460-727-000	BUTEE COMP. COURROIE	1	
006	22460-727-810	BUTEE COMP. COURROIE	(1)	
007	32983-028-000	ANNEAU DE FAISCEAU ELECTRIQUE	1	
008	50650-727-000	SUPPORT DE COUVERCLE DE COURROIE	1	
009	62611-727-000	ANNEAU DE COUVERCLE DE COURROIE	3	
010	90028-839-000	RONDELLE PLATE, 8.5MM	1	
011	90563-045-000	RONDELLE DE MONTAGE DE SUPPORT NUMERO	1	
012	90652-700-000	GOUPILLE DE FIXATION, 9MM	1	

Réf	Référence de pièce	Description	F600	Numéros de série
013	95700-0601200	BOULON DE BRIDE, 6X12	2	
014	95700-0601600	BOULON DE BRIDE, 6X16	1	
015	95700-0801600	BOULON DE BRIDE, 8X16	5	
016	95700-0802000	BOULON DE BRIDE, 8X20	1	

F600(F)	F-8 COUVERCLE DE COURROIE/POULIE(1)

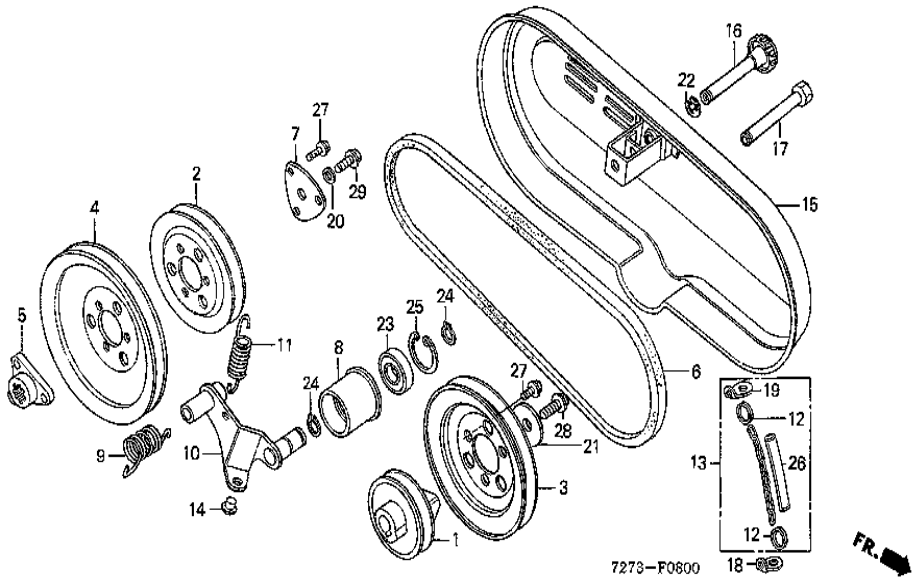

TDR	Description
0.1	POULIE DE COMMANDE, 80MM
0.1	COURROIE EN V

Réf	Référence de pièce	Description	F600	Numéros de série	
001	22411-727-000	POULIE DE COMMANDE, 80MM	1		
002	22416-727-000	POULIE (119MM)	1		
003	22417-727-000	POULIE (142MM)	1		
004	22418-727-000	POULIE (179MM)	1		
005	22426-727-000	BUTEE DE POULIE MENEE	1		1027484
005	22426-727-010	BUTEE DE POULIE MENEE	1	1027485	
006	22431-727-003	COURROIE EN V (SB-38)	1		
006	22431-727-691	COURROIE EN V DENTEE	(1)		
007	22461-727-000	PLAQUE DE FIXATION DE POULIE	1		
008	22511-723-000	ROULEAU DE TENSION	1		
009	22512-727-000	RESSORT DE RAPPEL DE BRAS TENSION	1		
010	22520-727-000	BRAS COMP. TENSION	1		
011	22531-719-000	RESSORT DE TENSION DE COURROIE	1		

Réf	Référence de pièce	Description	F600	Numéros de série
014	61112-727-000	CAOUTCHOUC DE BRAS DE TENSION	1	
015	63610-727-000XC	COUVERCLE COMP. COURROIE	1	
016	63615-727-000	LOQUET DE COUVERCLE DE COURROIE	1	
020	90412-679-000	RONDELLE DE RESSORT CONIQUE 8MM	1	
021	90534-706-010	RONDELLE BLOCAGE, 8MM	1	
022	90653-723-000	ANNEAU EN E, 10MM	1	
023	91058-719-003	ROULEMENT A BILLES RADIAL, 6202G	1	
024	9451115000	CIRCLIP EXTERIEUR, 15MM	2	
025	9452135000	CIRCLIP INTERIEUR, 35MM	1	
027	95700-0601600	BOULON DE BRIDE, 6X16	6	
028	9570008020	BOULON DE BRIDE, 8X20	1	
029	95700-0802800	BOULON DE BRIDE, 8X28	1	

F600(F)	F-10 BOITE DE VITESSES

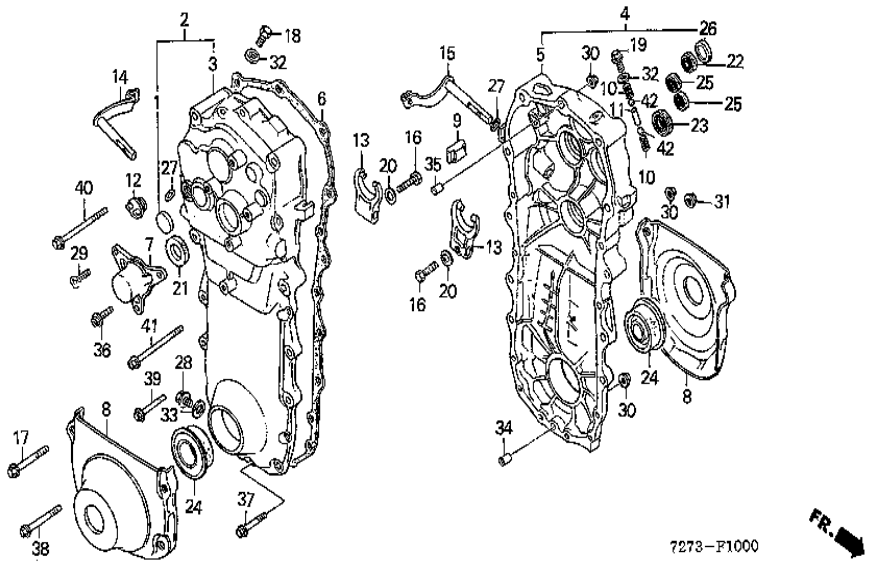

TDR	Description
*3.2	BOUCHON D'ETANCHEITE, 30MM
*3.2	CARTER DE TRANSMISSION D.
*3.5	CARTER DE TRANSMISSION G.
0.3	PROTECTION DE BOITIER
*3.5	PIECE D'ENCLENCHEMENT
*3.3	FOURCHETTE D'EMBRAYAGE LATERAL
*3.2	BRAS COMP. EMBRAYAGE LATERAL D.
*3.5	BRAS COMP. EMBRAYAGE LATERAL G.
*3.5	BILLE D'ACIER,

Réf	Référence de pièce	Description	F600	Numéros de série	
001	11105-657-300	BOUCHON D'ETANCHEITE, 30MM	1		
002	21110-727-305	ENS. CARTER DE TRANSMISSION D.	1		
003	21111-727-010	CARTER DE TRANSMISSION D.	1		1000716
003	21111-727-020	CARTER DE TRANSMISSION D.	1	1000717	
004	21210-727-305	ENS. CARTER DE TRANSMISSION G.	1		
005	21211-727-010	CARTER DE TRANSMISSION G.	1		1000716
005	21211-727-020	CARTER DE TRANSMISSION G.	1	1000717	
006	21281-727-010	JOINT DE CARTER DE TRANSMISSION	1		
007	21511-727-000	COUVERCLE DE P.T.O.	1		
008	21911-727-010	PROTECTION DE BOITIER	2		1000716
008	21911-727-020	PROTECTION DE BOITIER	2	1000717	1028299
008	21911-727-030	PROTECTION DE BOITIER	2	1028300	
009	21915-727-000	BUTEE D'EMBRAYAGE LATERAL	1		

Réf	Référence de pièce	Description	F600	Numéros de série	
010	24271-719-010	RESSORT DE REGLAGE DE BILLE	2		
011	24481-727-000	PIECE D'ENCLENCHEMENT	1		
012	25611-727-000	CHAPEAU D'HUILE	1		
013	40111-727-000	FOURCHETTE D'EMBRAYAGE LATERAL	2		
014	40310-727-000	BRAS COMP. EMBRAYAGE LATERAL D.	1		
015	40320-727-000	BRAS COMP. EMBRAYAGE LATERAL G.	1		
016	90028-634-000	BOULON SPECIAL, 6X21	2		
017	90101-727-000	BOULON DE BRIDE, 10X55	2		
018	90103-727-000	BOULON DE RESPIRATION	1		
019	90111-727-000	BOULON DE BRIDE, 8X16	1		
021	91201-360-004	JOINT D'ETANCHEITE D'HUILE, 20X32X6(KOYO	1		
021	91201-360-005	JOINT D'ETANCHEITE D'HUILE, 20X32X6(NOK)	1		
021	91201-360-013	JOINT D'ETANCHEITE D'HUILE, 20X32X6(ARAI	1		
023	91202-722-003	JOINT D'ETANCHEITE D'HUILE, 17X30X6	1		
024	91251-727-003	JOINT D'EAU, 35X64X18.5	2		
025	91253-706-003	JOINT D'ETANCHEITE D'HUILE, 12X22X6	2		
026	91255-727-004	BOUCHON D'ETANCHEITE, 32MM	1		
027	91305-700-010	JOINT TORIQUE, 11.4X2.4	2		
028	9280012000	BOULON DE DRAINAGE, 12MM	1		
030	9405006000	ECROU DE BRIDE, 6MM	11		
031	9405010000	ECROU DE BRIDE, 10MM	2		
032	9410208000	RONDELLE PLATE, 8MM	2		
033	9410912000	RONDELLE DE BOUCHON DE DRAINAGE, 12MM	1		
034	9430108140	GOUJON, 8X14	1		
035	9430110160	GOUJON, 10X16	1		
036	95700-0601600	BOULON DE BRIDE, 6X16	3		
037	95700-0602800	BOULON DE BRIDE, 6X28	6		1000716
037	95700-0602800	BOULON DE BRIDE, 6X28	4	1000717	
038	95700-0604500	BOULON DE BRIDE, 6X45	2		
039	95700-0605500	BOULON DE BRIDE, 6X55	2	1000717	
040	95700-0607000	BOULON DE BRIDE, 6X70	3		
041	95800-1012500	BOULON DE BRIDE, 10X125	1		
042	9621108000	BILLE D'ACIER, #8 (1/4)	2		

F600(F)	F-11 PIGNON BOITE DE VITESSES (1)

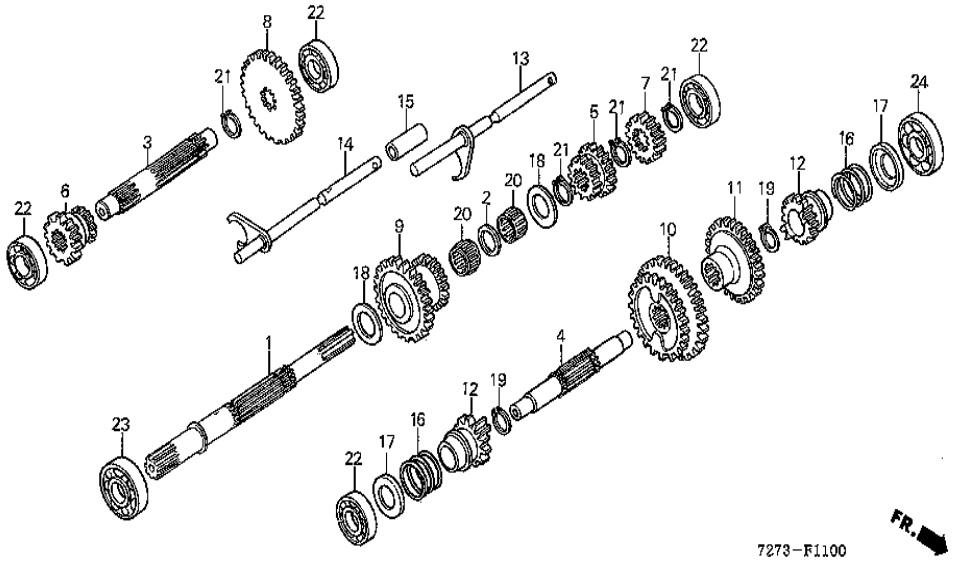

TDR	Description
*3.3	ARBRE D'ENTREE (PIECES RELATIVES Y COMPRISES)
*3.2	ARBRE DE RENVOI(PIECES RELATIVES Y COMPRISES)
*3.3	ARBRE D'EMBRAYAGE LATERAL(PIECES RELATIVES Y COMPRISES)

Réf	Référence de pièce	Description	F600	Numéros de série
001	23111-727-000	ARBRE D'ENTREE	1	
002	23151-727-000	COLLIER D'ARBRE D'ENTRAINEMENT	1	
003	23221-727-000	ARBRE DE RENVOI	1	1028299
003	23221-727-640	ARBRE DE RENVOI	1	1028300
004	23231-727-000	ARBRE D'EMBRAYAGE LATERAL	1	
005	23411-727-010	PIGNON DE CHANGEMENT (20T-14T)	1	
006	23412-727-010	PIGNON DE CHANGEMENT (14T-21T)	1	
007	23421-727-000	PIGNON DE COMMANDE DE REDUCTION	1	
008	23422-727-000	PIGNON MENE DE REDUCTION	1	
009	23431-727-000	PIGNON FOU PREMIER	1	
010	23451-727-000	PIGNON DEUXIEME D'ARBRE DE RENVOI	1	
011	23461-727-000	PIGNON TROISIEME D'ARBRE DE RENVOI	1	
012	23511-727-000	PIGNON D'EMBRAYAGE LATERAL	2	

Réf	Référence de pièce	Description	F600	Numéros de série	
013	24110-727-010	ARBRE COMP. FOURCHETTE D'ENTREE	1		
014	24120-727-010	ARBRE COMP. FOURCHETTE DE RENVOI	1		
015	24135-727-000	COLLIER D'ARBRE DE FOURCHETTE RENVOI	1		
016	40181-727-000	RESSORT D'EMBRAYAGE LATERAL	2		
017	90451-727-000	RONDELLE DE BUTEE, 17MM	2		
018	90458-292-000	RONDELLE DE BUTEE, 20MM	2		1003043
018	90554-700-000	RONDELLE DE BUTEE, 20MM	2	1003044	
019	90601-727-000	CIRCLIP SPECIAL, 23MM	2		
020	91051-727-000	ROULEMENT A AIGUILLES, 20X24X17	2		
021	9451020000	CIRCLIP EXTERIEUR, 20MM	4		
022	9610062030	ROULEMENT A BILLES RADIAL, 6203	4		
023	9610062040	ROULEMENT A BILLES RADIAL, 6204	1		
024	9610063030	ROULEMENT A BILLES RADIAL, 6303	1		

F600(F)	F-12 ARBRE DE ROUE/SORTIE A CHAINE

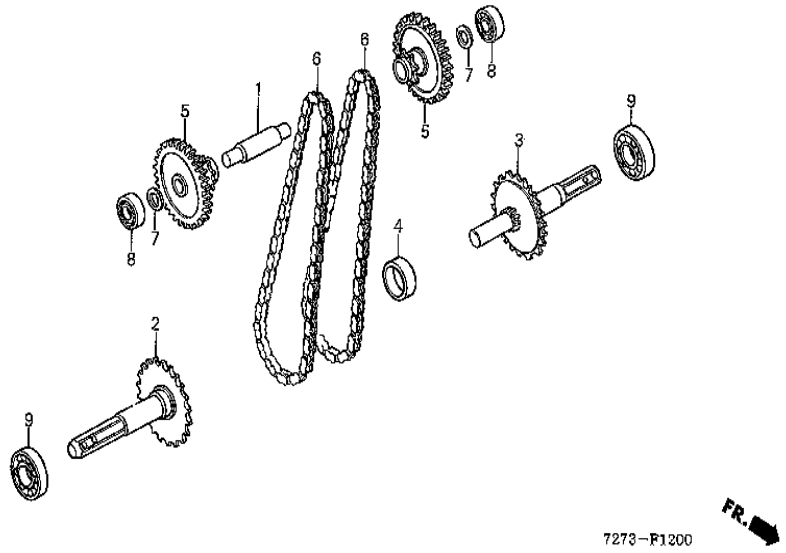

TDR	Description
*3.2	ARBRE FINAL (PIECES RELATIVES Y COMPRISES)
*3.3	ARBRE COMP. ROUE D.
*3.5	ARBRE COMP. ROUE D.
*3.5	CHAINE FINALE

Réf	Référence de pièce	Description	F600	Numéros de série
001	23251-727-000	ARBRE FINAL	1	
002	23370-727-000	ARBRE COMP. ROUE D.	1	
003	23380-727-000	ARBRE COMP. ROUE D.	1	
004	23391-727-000	COLLIER D'ARBRE DE ROUE	1	
005	23580-727-000	PIGNON COMP. COMMANDE	2	
006	23861-727-003	CHAINE FINALE	2	
007	90458-292-000	RONDELLE DE BUTEE, 20MM	2	
008	9610062040	ROULEMENT A BILLES RADIAL, 6204	2	
009	9610062070	ROULEMENT A BILLES RADIAL, 6207	2	

F600(F)	F-14 ROUE/GARDE-BOUE(1)

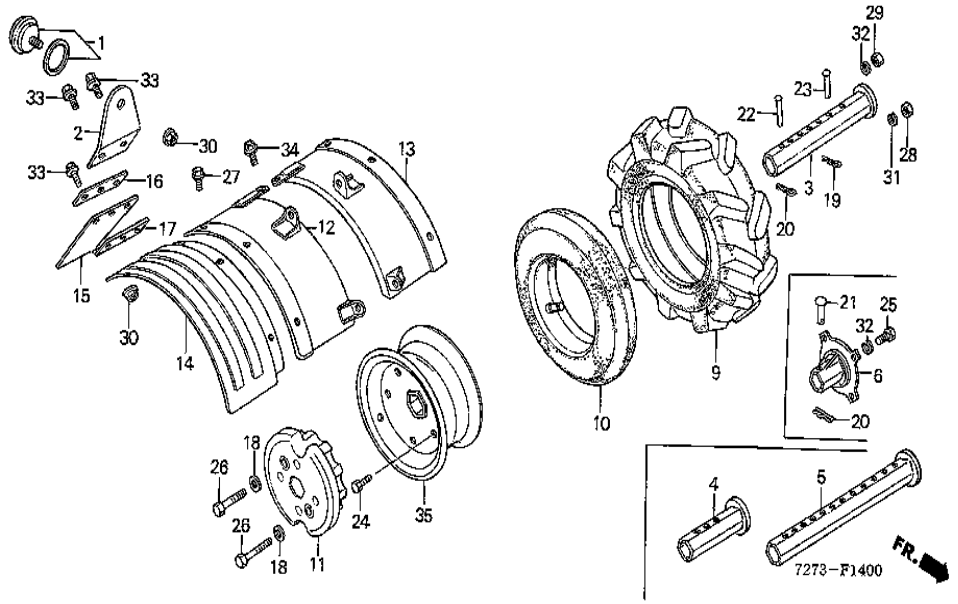

TDR	Description
0.3	TUBE(AJOUTER 0.3 POUR CHAQUE.)
0.1	GARDE-BOUE COMP. PRINCIPAL D.
0.1	BAVETTE DE GARDE-BOUE

Réf	Référence de pièce	Description	F600	Numéros de série
003	42401-727-010	ARBRE A DE TUYAU (26X35X232)	2	
004	42420-703-810	ARBRE COMP. TUYAU (26X35X131)	(2)	
005	42430-703-810	ARBRE DE TUYAU DE PROLONGEMENT (26X35X38	(2)	
006	42611-703-811ZA	MOYEU DE ROUE D'ACIER *NH31*	2	
012	61110-727-000XC	GARDE-BOUE COMP. PRINCIPAL D.	1	
013	61210-727-000XC	GARDE-BOUE COMP. PRINCIPAL G.	1	
019	90651-703-000	GOUPILLE DE FIXATION, 7MM	2	
020	90652-700-000	GOUPILLE DE FIXATION, 9MM	2	
021	90753-701-000	GOUPILLE A TETE RONDE, 9X72	2	
023	90754-703-000	GOUPILLE A TETE RONDE, 7X55	2	
025	92000-100250A	BOULON HEX., 10X25	8	
032	9411110000	RONDELLE ELASTIQUE, 10MM	8	
034	95700-0801200	BOULON DE BRIDE, 8X12	6	

F600(F)	F-20 BANC DE MOTEUR/BEQUILLE(1)

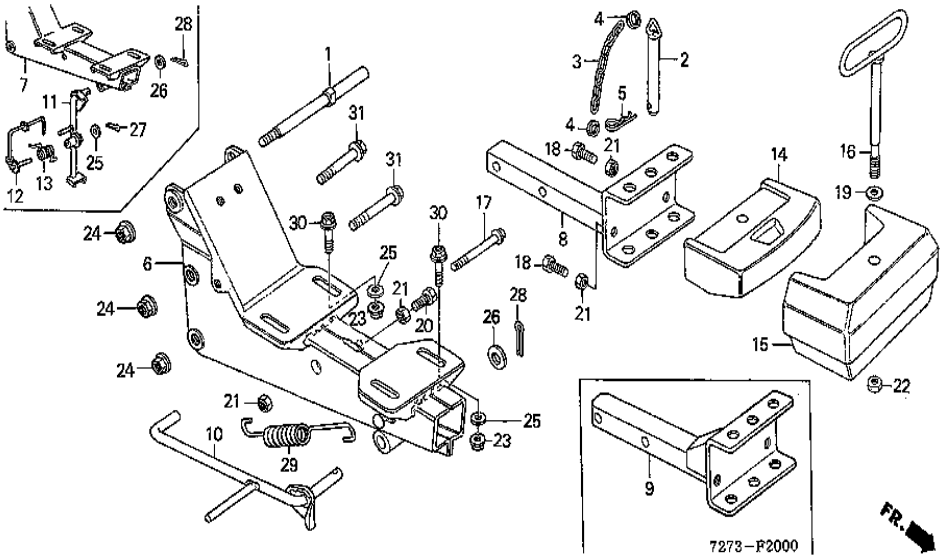

TDR	Description
*0.7	SOCLE COMP. MOTEUR
0.1	BEQUILLE COMP. MOTEUR

Réf	Référence de pièce	Description	F600	Numéros de série	
001	22551-727-000	BOULON DE BRAS DE TENSION	1		
002	50620-719-010	AXE COMP. REMORQUAGE	1		
006	51110-727-010	SOCLE COMP. MOTEUR	1		1028459
006	51110-727-020	SOCLE COMP. MOTEUR	1	1028460	
010	51510-727-000	BEQUILLE COMP.	1		1028459
010	51510-724-000	BEQUILLE COMP. MOTEUR	1	1028460	
023	9405008000	ECROU DE BRIDE, 8MM	4		
024	9405010000	ECROU DE BRIDE, 10MM	3		
025	9410108000	RONDELLE PLATE, 8MM	4		
026	9410212000	RONDELLE PLATE, 12MM	1		
028	9420130250	GOUPILLE FENDUE, 3.0X25	1		
029	9501472401	RESSORT D DE BEQUILLE LATERALE	1		
030	95700-0804000	BOULON DE BRIDE, 8X40	4		

Réf	Référence de pièce	Description	F600	Numéros de série
031	95800-1006000	BOULON DE BRIDE, 10X60	2	

F600(F)	F-21 BOITE D'ATTELAGE/BARRE DE CONNEXION

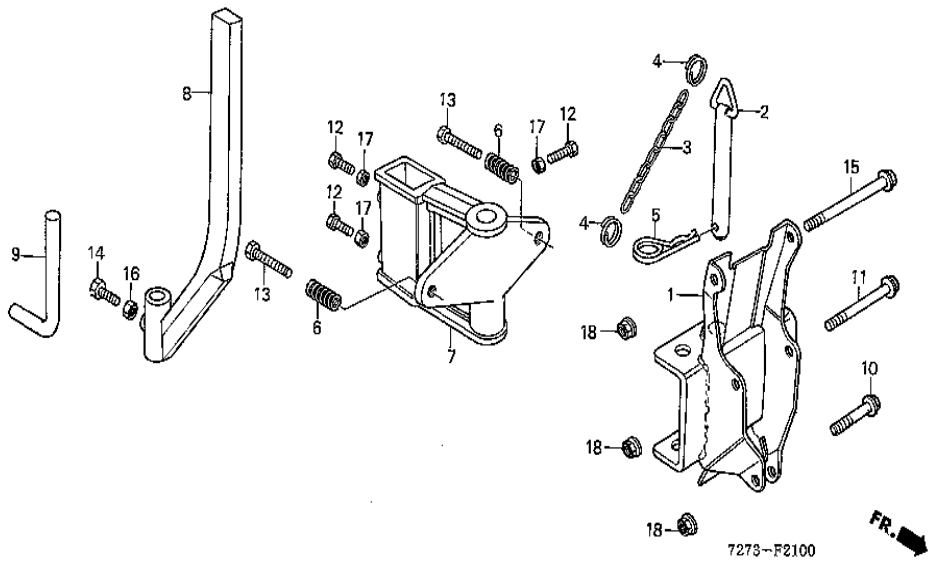

TDR	Description
0.3	BOITIER COMP. REMORQUAGE

Réf	Référence de pièce	Description	F600	Numéros de série
001	50610-727-010	BOITIER COMP. REMORQUAGE	1	
002	50620-719-010	AXE COMP. REMORQUAGE	1	
005	50641-719-000	GOUPILLE DE BLOCAGE	1	
006	50691-703-000	RESSORT DE REGLAGE DE JOINT REMORQUAGE	2	
007	80151-703-811	REMORQUAGE B	1	
008	80311-704-810	BARRE A D'ATTELAGE	1	
009	80315-704-810	BARRE B D'ATTELAGE	1	
010	90101-727-000	BOULON DE BRIDE, 10X55	1	
011	90102-727-000	BOULON DE BRIDE, 10X90	1	
012	90133-715-000	BOULON HEX., 12X40	3	
013	90141-703-610	BOULON HEX., 12X50	2	
014	92023-100250A	BOULON HEX., 10X25	1	
015	92035-101350A	BOULON HEX., 10X135	1	

Réf	Référence de pièce	Description	F600	Numéros de série
016	94001-100000S	ECROU HEX., 10MM	1	
017	94002-120000S	ECROU HEX., 12MM	3	
018	9405010000	ECROU DE BRIDE, 10MM	3	

F600(F)	F-25 ETIQUETTE

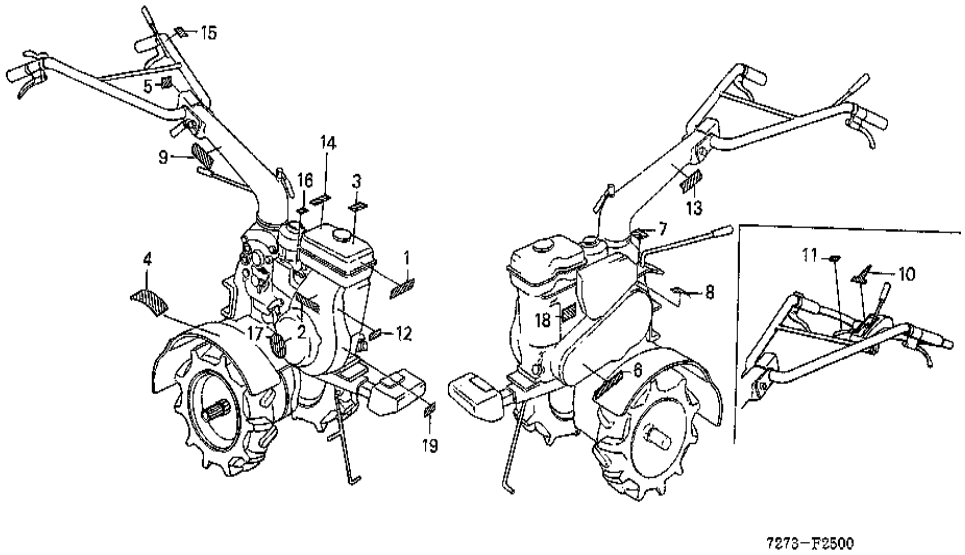

TDR	Description
-	CE N'EST PAS UNE INFORMATION

Réf	Référence de pièce	Description	F600	Numéros de série	
001	87101-887-790	ETIQUETTE DE COUVERCLE SUPERIEUR	1		
002	87102-723-781	ETIQUETTE DE COUVERCLE VENTILATEUR	1		
003	87103-723-000	ETIQUETTE D'INSTRUCTION	1	1011564	
006	87501-727-000	ETIQUETTE DE COUVERCLE COURROIE	1		
007	87502-727-000	ETIQUETTE DE CHANGEMENT	1		
008	87504-723-620	ETIQUETTE D'AVERTISSEMENT COUVERCLE DE C	1		
009	87505-723-621	ETIQUETTE D'AVERTISSEMENT OPERATEUR	1		
013	87521-723-780	ETIQUETTE D'AVERTISSEMENT DE GAZ D'ECHAP	1		
014	87523-887-790	PLAQUE A D'AVERTISSEMENT (ANGLAIS)(FRANC	1		
016	87528-883-660	MARQUE DE STARTER (ANGLAIS)	1		1011563
016	87528-883-661	MARQUE DE STARTER	1	1011564	
018	87543-883-000	ETIQUETTE DE DEPLACEMENT	1	1011564	
019	87594-883-000	ETIQUETTE D'AVERTISSEMENT HUILE	1	1015000	

F600(F)	F-26 OUTILS

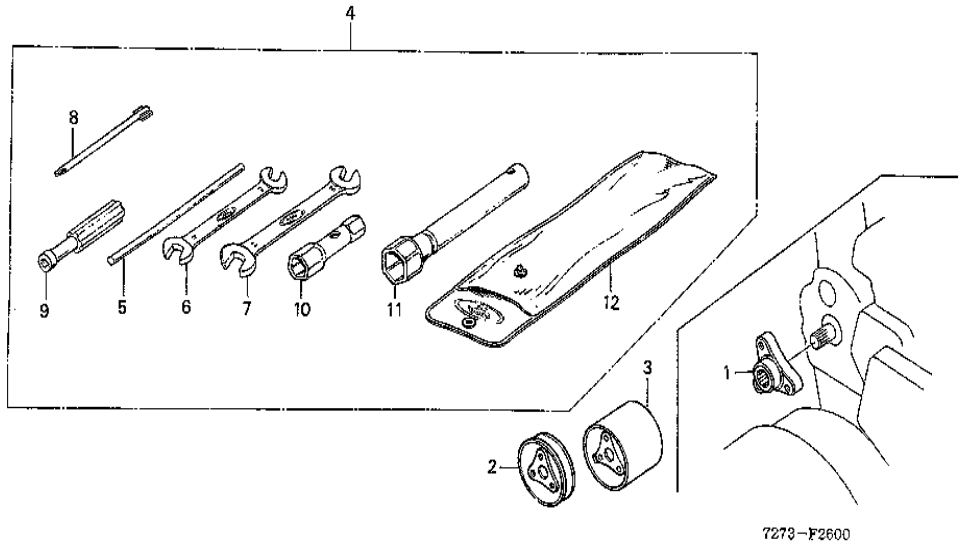

TDR	Description
-	CE N'EST PAS UNE INFORMATION

Réf	Référence de pièce	Description	F600	Numéros de série
001	22426-727-810	BUTEE DE COURROIE DE P.T.O.	(1)	
002	22435-728-810	POULIE, 79MM	(1)	
002	22436-728-810	POULIE, 93MM	(1)	
003	22437-728-810	POULIE, 75MM	(1)	
003	22438-728-810	POULIE, 93MM	(1)	
004	89000-727-000	TROUSSE A OUTILS	1	
005	89219-805-000	MANCHE DE CLE A DOUILLE	1	
006	9900110120	CLE, 10X12	1	
007	9900114170	CLE, 14X17	1	
008	9900320000	TOURNEVIS DE 2(+)(NO.3)	1	
009	9900350000	POIGNEE, TOURNEVIS	1	
010	9900414170	CLE A DOUILLE (14X17)	1	
011	9900421003	CLE A DOUILLE (P21)	1	

Réf	Référence de pièce	Description	F600	Numéros de série
012	9900802000	SAC D'OUTILS, 200MM	1	