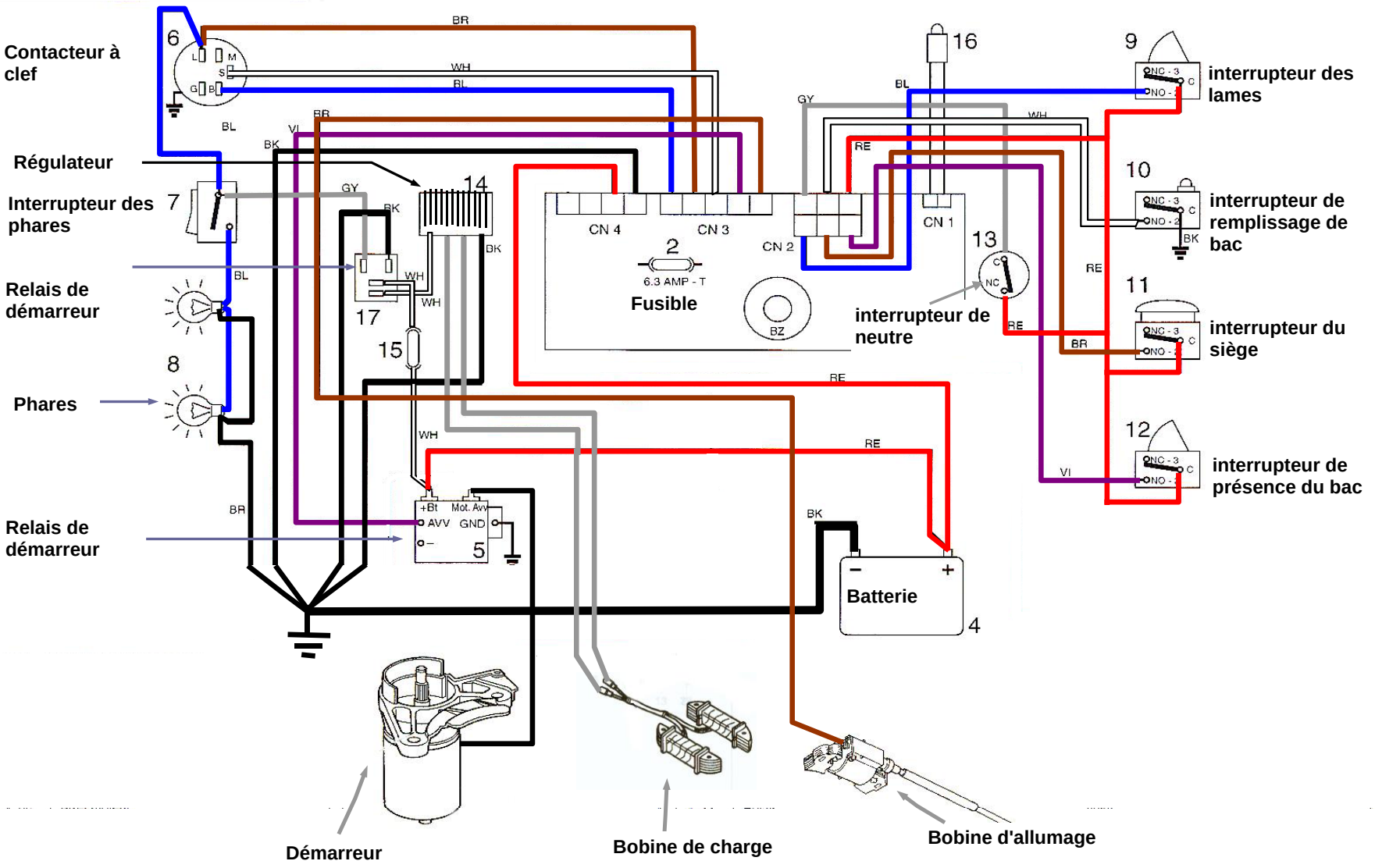
LED Témoin
Contacteur à clef
Régulateur
Interrupteur des phares
Relais de démarreur
Phares
Relais de démarreur
interrupteur des lames
interrupteur de remplissage de bac
interrupteur du siège
interrupteur de présence du bac
interrupteur de neutre
Fusible
6.3 AMP - T
CN 4
CN 3
CN 2
CN 1
Batterie
Démarreur
Bobine de charge
Bobine d'allumage