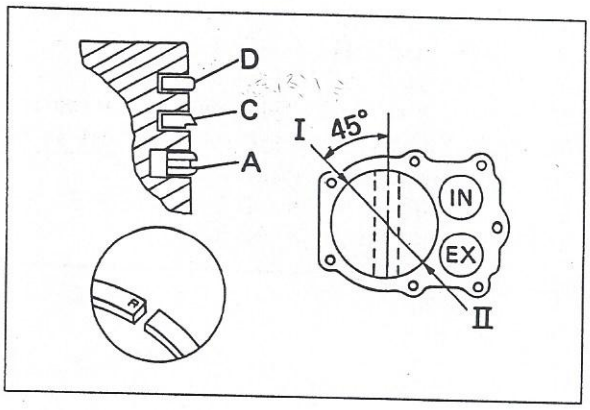

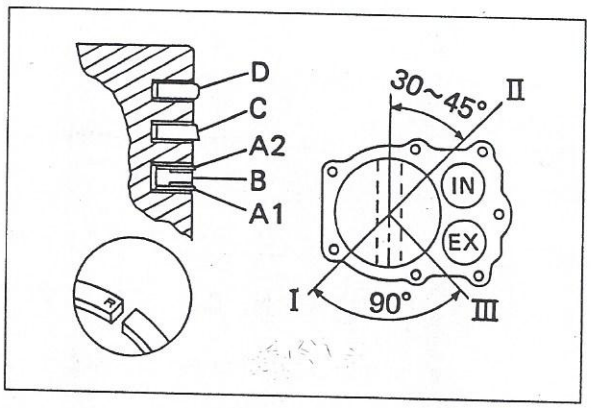

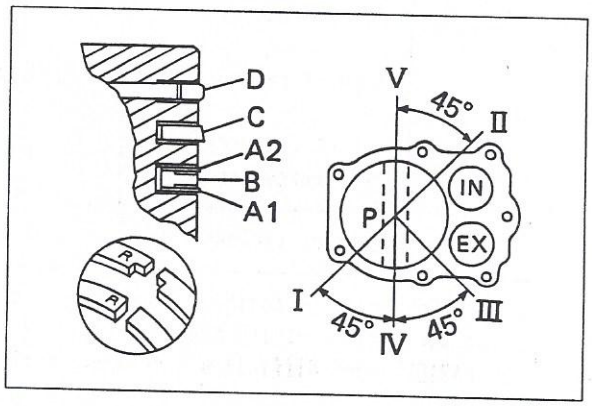

E36FA06W3

PISTON & BIELLE

POSE DES SEGMENTS DE PISTON

NOTE : Tourner les 1er et 2ème segments de compression et le segment racleur avec la marque "R" vers le haut.

1. Poser les segments dans l'ordre suivant: Segment racleur (A) - 2ème segment de compression (C) - 1er segment de compression (D).
2. Disposer les coupes comme suit:
   I : D, A
   II: C

FA76V, FA210V

1. Poser les segments dans l'ordre suivant: Anneau inférieur (A1) - Bague d'écartement (B) - Anneau supérieur (A2) - 2ème segment de compression (C) - 1er segment de compression (D).
2. Disposer les coupes comme suit:
   I : D, A2
   II : C, A1
   III: B

PISTON PORTANT LA MARQUE "P"

NOTE : Sur les pistons portant la marque "P", le 1er segment de compression est maintenu en position par un renflement dans la gorge. Veiller à placer la coupe du 1er segment sur ce renflement.

1. Disposer les coupes comme suit:
   I : A2
   II : A1
   III: B
   IV : C
   V : D