RL 750

MOTOCULTEURS

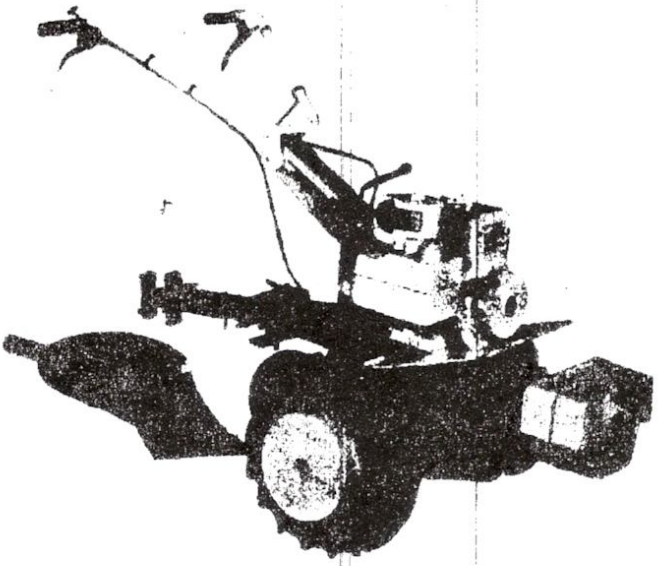

MOTOBINEUSES

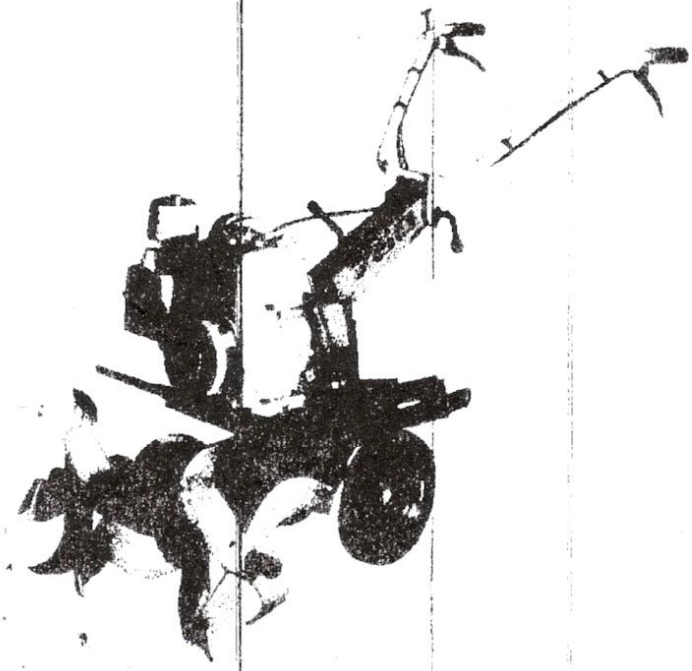

MOTOCULTURE
DE PLAISANCE

MANUEL D'ENTRETIEN & D'UTILISATION

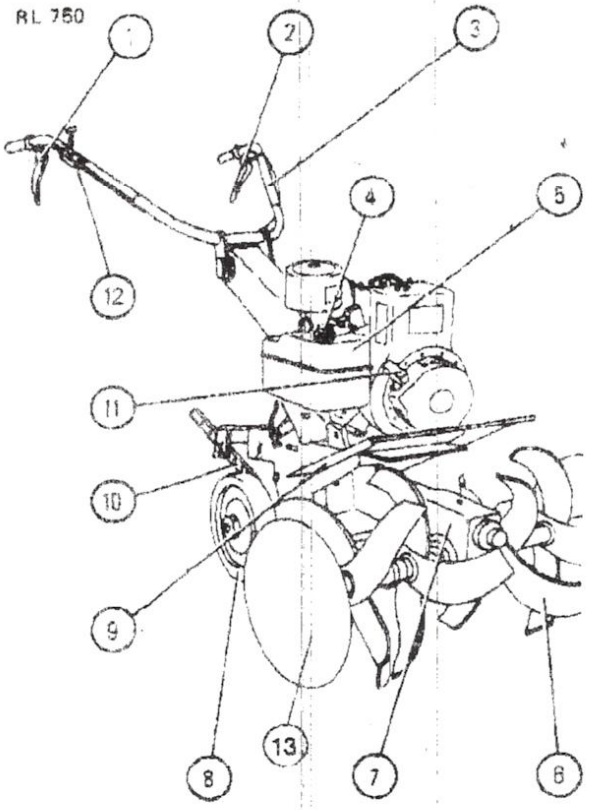

1 - Levier d'embrayage marche AR
2 - Levier d'embrayage marche AV
3 - Guidon
4 - Bouchon réservoir d'essence
5 - Réservoir d'essence
6 - Fraises
7 - Carter de transmission
8 - Roues de transport
9 - Aile de protection
10 - Eperon d'enterrage
11 - Poignée de lanceur
12 - Manette des gaz
13 - Disque protège-plantes (en option)

MONTAGE 1

Votre motobineuse Roques et Lecœur a été emballée, certaines pièces non montées pour faciliter le transport. Suivre les instructions ci-dessous pour effectuer un montage correct.

CABLES DE COMMANDE

câble d'embrayage marche AV (Fig. 1)

Positionner l'arrêt de gaine réglable (D) sur la patte d'arrêt de gaine (F). Introduire le câble dans l'arrêt de gaine (D). Passer le serre-câble (E) dans l'œillet du ressort tendeur (C). Glisser le câble dans le serre-câble (E). Accrocher le ressort (C) à l'axe (G). Tendre le câble jusqu'à ce que le galet affleure la courroie. Bloquer le serre-câble (E) dans cette position. Compléter le réglage après essai en agissant sur la vis de réglage de l'arrêt de gaine.

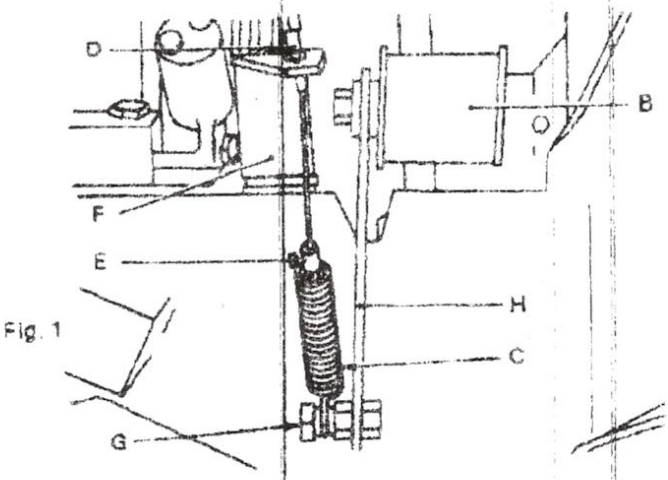

Fig. 1

câble d'embrayage marche AR (Fig. 2)

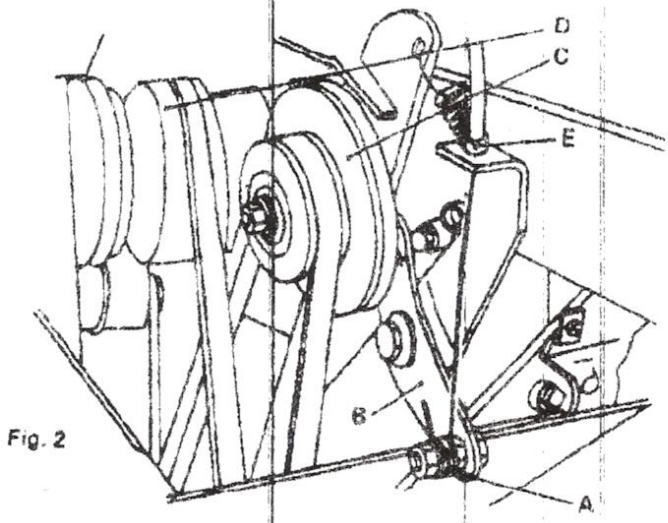

Fig. 2

Faire passer le câble entre les 2 rondelles (A) du levier (B). Tirer sur le câble afin d'approcher la poulie marche AR (C) de la gorge de la poulie motrice (D). Serrer le câble quand la poulie (C) est à environ 3 mm des flancs de la poulie motrice. Compléter ce réglage après essai, en agissant sur la butée de réglage (E).

IMPORTANT :

Contrôler que la poulie de marche AR se trouve bien dans l'alignement de la poulie motrice.

câble d'accélérateur (Fig. 3)

Relier le câble d'accélérateur au moteur; pour cela, dévisser la vis de blocage (A) de la patte (C). Accrocher le fil d'acier au levier d'accélérateur (B). Glisser la gaine sous la patte (C) et serrer la vis (A), en contrôlant bien à la manette d'accélérateur au guidon, qu'accélération et mise à la masse du moteur s'effectuent quand le levier d'accélérateur est en position maximum. Agir sur les déplacements de la gaine, sous la patte (C).

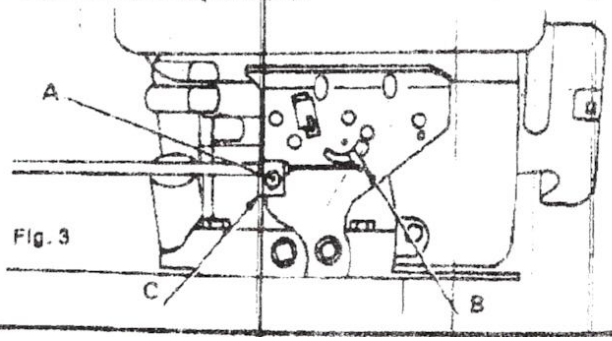

Fig. 3

Fraises

La partie tranchante des fraises doit être orientée vers l'avant (Fig. 4).

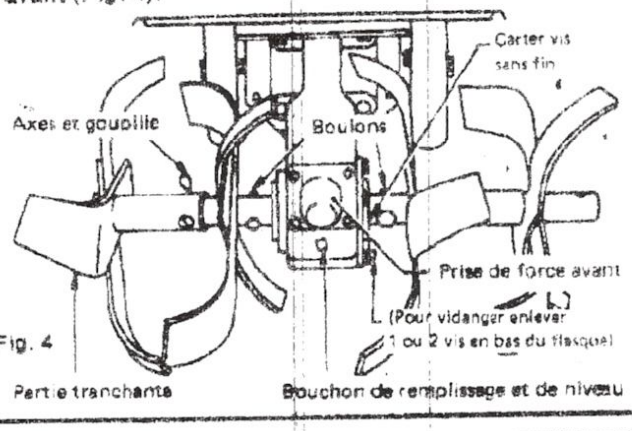

Fig. 4

PRECAUTIONS AVANT UTILISATION 2

Plein d'huile moteur

Placer le moteur à l'horizontale. Dévisser le bouchon de remplissage d'huile (Fig. 5). Remplir avec environ 0,6 litre d'huile type SAE 10W/30 jusqu'au bord supérieur de l'orifice. Bien revisser le bouchon.

Nota :

Verser l'huile lentement pour éviter les bulles d'air et ne jamais laisser descendre, sous peine d'avaries graves, le niveau au-dessous du minimum préconisé (base de la goulotte - Moteur B et S).

Dans le cas de marche continue, vérifier ce niveau toutes les 8 heures et dans tous les cas, à chaque mise en route.

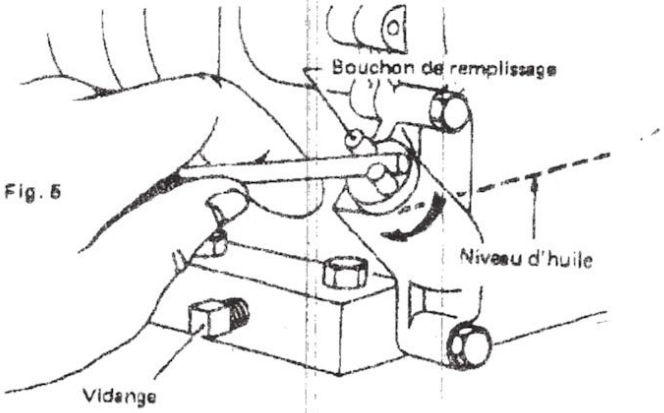

Fig. 5

Carter de vis sans fin

La motobineuse étant en position horizontale, dévisser le bouchon de remplissage (voir Fig. 4) et vérifier que le niveau d'huile arrive à la base du bouchon de remplissage. Compléter s'il y a lieu avec de l'huile SAE 90. Vérifier régulièrement ce niveau.

Plein d'essence

Faire le plein du réservoir avec de l'essence pure ordinaire. L'emploi du super est déconseillé. Utiliser un entonnoir à filtre pour éliminer les impuretés toujours possibles dans l'essence.

Filtre à air

Mettre le filtre en place, au-dessus du carburateur.

UTILISATION 3

mise en marche

Tenir pieds et mains à l'écart des organes en mouvement.

Tirer le starter (Fig. 6). Positionner la commande des gaz aux 3/4 de l'accélération maximum. Saisir la poignée comme illustré (Fig. 7) et tirer vivement. Répéter cette opération si nécessaire, principalement lors de la mise en route d'un moteur neuf. Lorsque le moteur est parti, repousser progressivement le starter.

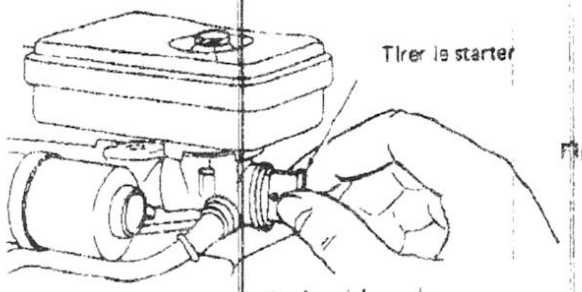

Fig. 6

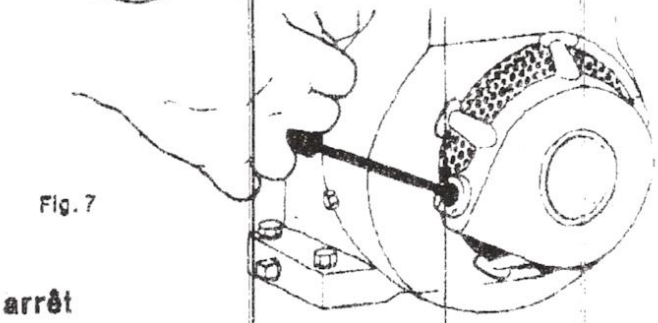

Fig. 7

arrêt

Repousser à fond le levier de la commande des gaz situé sur le guidon.

rodage

Laisser tourner le moteur 5 minutes au ralenti, puis 10 minutes à mi-régime. Ceci est très important pour sa longévité. Opérer ensuite aux 3/4 de l'accélération maximum pendant 1 heure.

MANOEUVRE DE LA MOTOBINEUSE

Eperon d'enterrage

Le rôle de cet éperon est de retenir la motobineuse afin de permettre aux fraises de travailler la terre plus profondément. Plus l'éperon freine, plus le travail est profond. Pour faire avancer la motobineuse, n'essayez pas de soulever les fraises, mais au contraire, relevez le guidon pour dégager l'éperon. Celui-ci est réglable en hauteur, en fonction du travail désiré.

Roues

Votre motobineuse est équipée de roues porteuses permettant de la déplacer sans fatigue.

Marche AR

Il est indispensable que les fraises ne soient plus en mouvement quand on passe en marche AR : sinon on risque d'endommager la poulie de marche AR. Ce même incident peut se produire si on appuie simultanément sur les deux leviers d'embrayage.

Changement de vitesse

Le passage 1ère et 2ème vitesse ou vice-versa, s'effectue en changeant manuellement la courroie de gorge, après avoir préalablement enlevé le capot courroie. Ce changement s'effectue moteur arrêté, fil de bougie débranché.