Axe à cannelures femelle se montant sur l'arbre du pont du motoculteur Honda F560 de 1996.

- **Le serrage s'effectue à l'aide du taraudage et d'une vis avec une rondelle existant dans l'arbre du motoculteur.**

- **Ce support intermédiaire peut servir à monter différents diamètres de poulies du moment que le diamètre intérieur de la poulie soit de 30mm.**

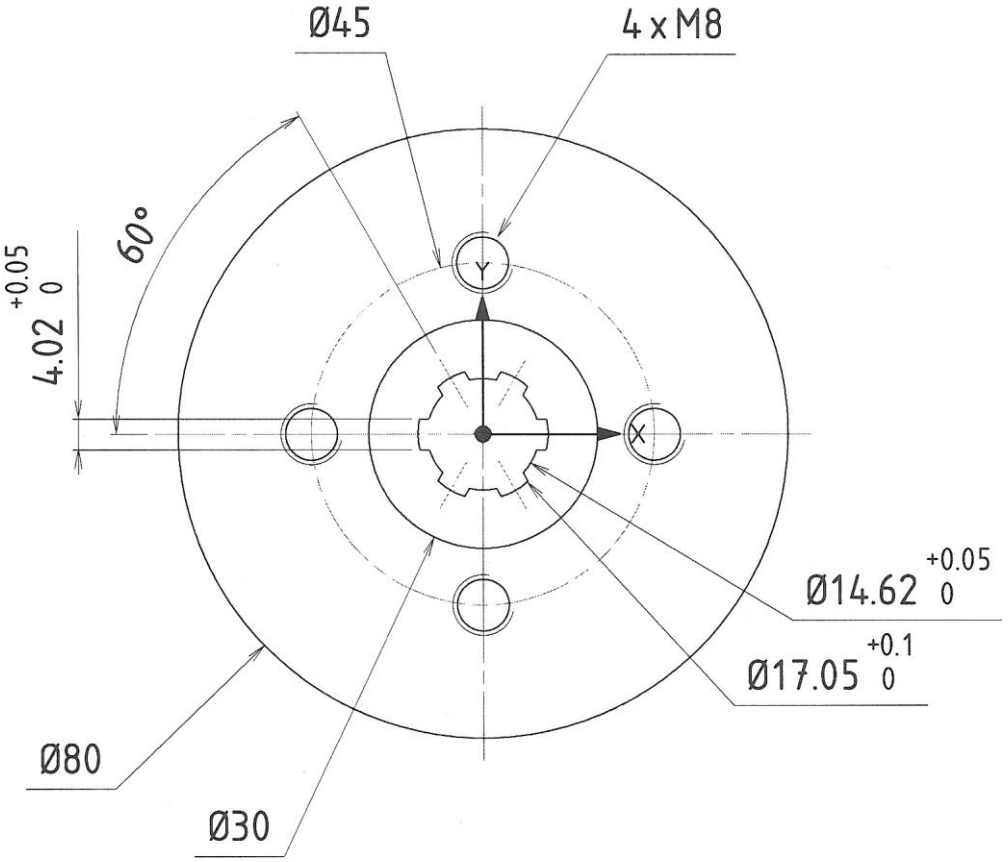

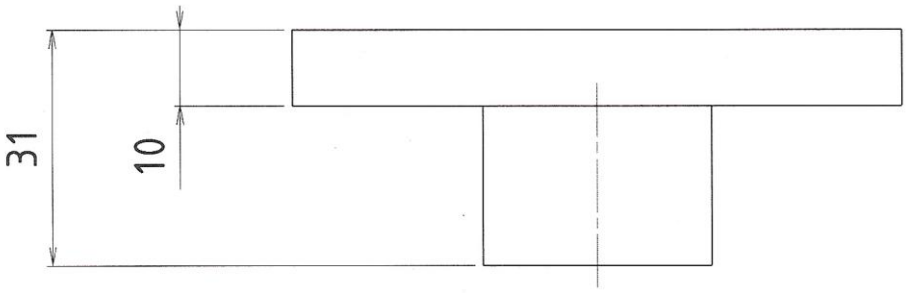
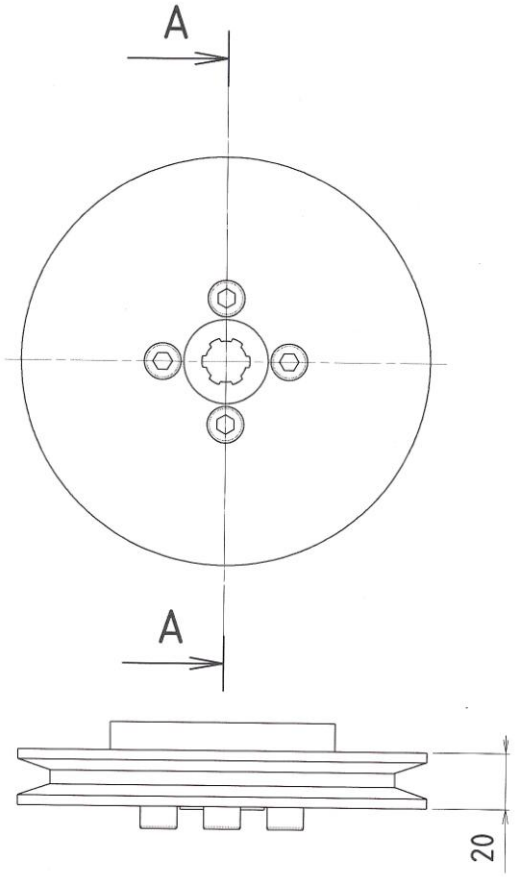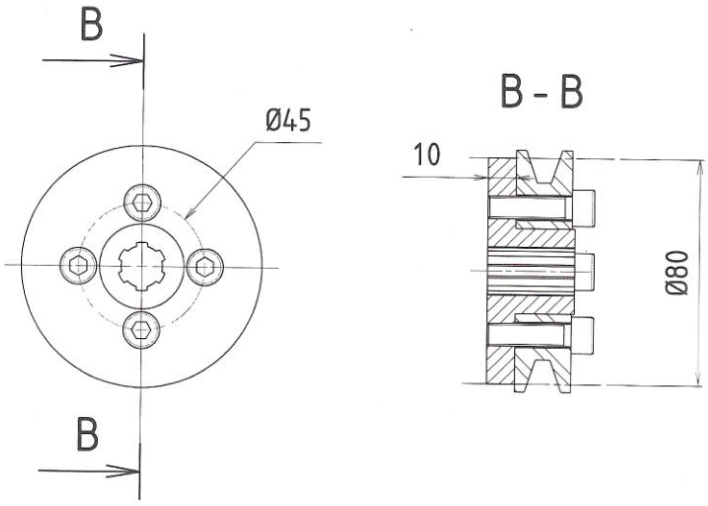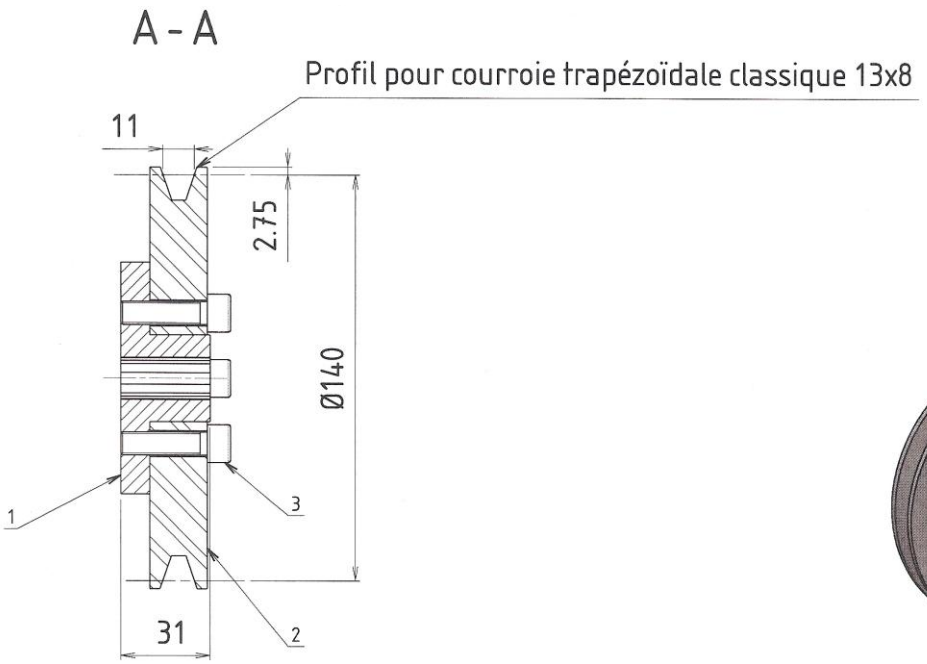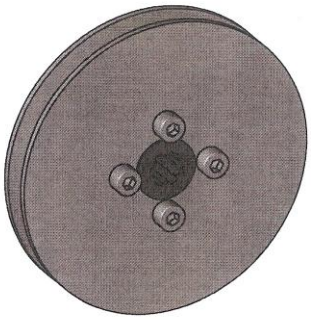
2 diamètres différents de poulies pour des vitesses de travail différentes.