ARMODIS

Infos techniques boîtes de vitesse HYDRO-GEAR / TUFF TORQ

HYDRO-GEAR
FORWARD MOTION THROUGH FORWARD THINKING

Boîte de vitesse HYDRO-GEAR

Référence	Graisse	Volume Huile	Type Huile
210-3010L	295ml	2957ml	10W40
10-0410	295ml	1800ml	10W40
10-0500	295ml	2247ml	10W40
310-0510 / 310-0610		2336ml	5W30
310-0710	89ml	2336ml	20W50
310-0650 / 310-0750 / 310-0800		2425ml	20W50
310-1500		3726ml	20W50
10-1700	89ml	3223ml	20W50
310-2000		3726ml	20W50
310-3000		3608ml	20W50
310-3500		3608ml	20W50
G730 (G7)		2797.4ml	20W50
T2		2049.4ml	20W50
T3		2049.4ml	20W50
SST		1805ml	5W30
BDU-10L / BDU-10S			20W50
BDU-21L			20W50
BDR		1035ml	20W50

TUFF TORQ

Capacité d'huile boîte TUFF TORQ / type d'huile

Référence	Type d'huile	Litres
K46	10w30, API Class Motor Oil	1,85
K50	10w30, API Class Motor Oil	2
K51	10w30, API Class Motor Oil	2,25
K55	10w30, API Class Motor Oil	2
K56	10w30, API Class Motor Oil	2,25
K57	10w30, API Class Motor Oil	1,85
K58	10w30, API Class Motor Oil	2,45
K58H	J20D Hy-Gard Low Viscosity	2,45
K60	10w30, API Class Motor Oil	3,3
K61	10w30, API Class Motor Oil	3,3
K62	J20C Hy-Gard High Viscosity	2,5
K65	5w50 Synthetic Motor Oil	2,5
K66	5w50 Synthetic Motor Oil	2,5
K66I	J20C Hy-Gard High Viscosity	2,5
K66K	J20C Hy-Gard High Viscosity	2,5
K66L	J20C Hy-Gard High Viscosity	2,5
K70	10w30, API Class Motor Oil	4,4
K71	10w30, API Class Motor Oil	4,6
K71B	J20C Hy-Gard High Viscosity	4,6
K72	J20D Hy-Gard Low Viscosity	4,3
K92	ATF Type-F Oil	7,9
KL1C	Alvania 0 Grease 71123 (shell product)	30 grammes
KL2 HND	Alvania Grease RL#2 (shell product)	85 grammes
KL2 JD	Alvania Grease RL#2 (shell product)	30 grammes
KL3 SNP HD	Alvania 0 Grease 71123 (shell product)	70 grammes
KL3YH 653/	Alvania Grease RL#2 (shell product)	65 grammes
KL3 SNP RS	Alvania 0 Grease 71123 (shell product)	70 grammes
KL3	Alvania Grease RL#2 (shell product)	35 grammes
KL3C	Alvania 0 Grease 71123 (shell product)	55 grammes
KL5	Alvania 0 Grease 71123 (shell product)	50 grammes
TL3C	Alvania 0 Grease 71123 (shell product)	65 grammes
KT10	80w90 Gear Oil	1,4
KT30	J20C Hy-Gard High Viscosity	2,6
KT35	J20C Hy-Gard High Viscosity	check by dipstick

ARMODIS

Infos techniques boîtes de vitesse
HYDRO-GEAR / TUFF TORQ

IDENTIFICATION. B.V. PEERLESS

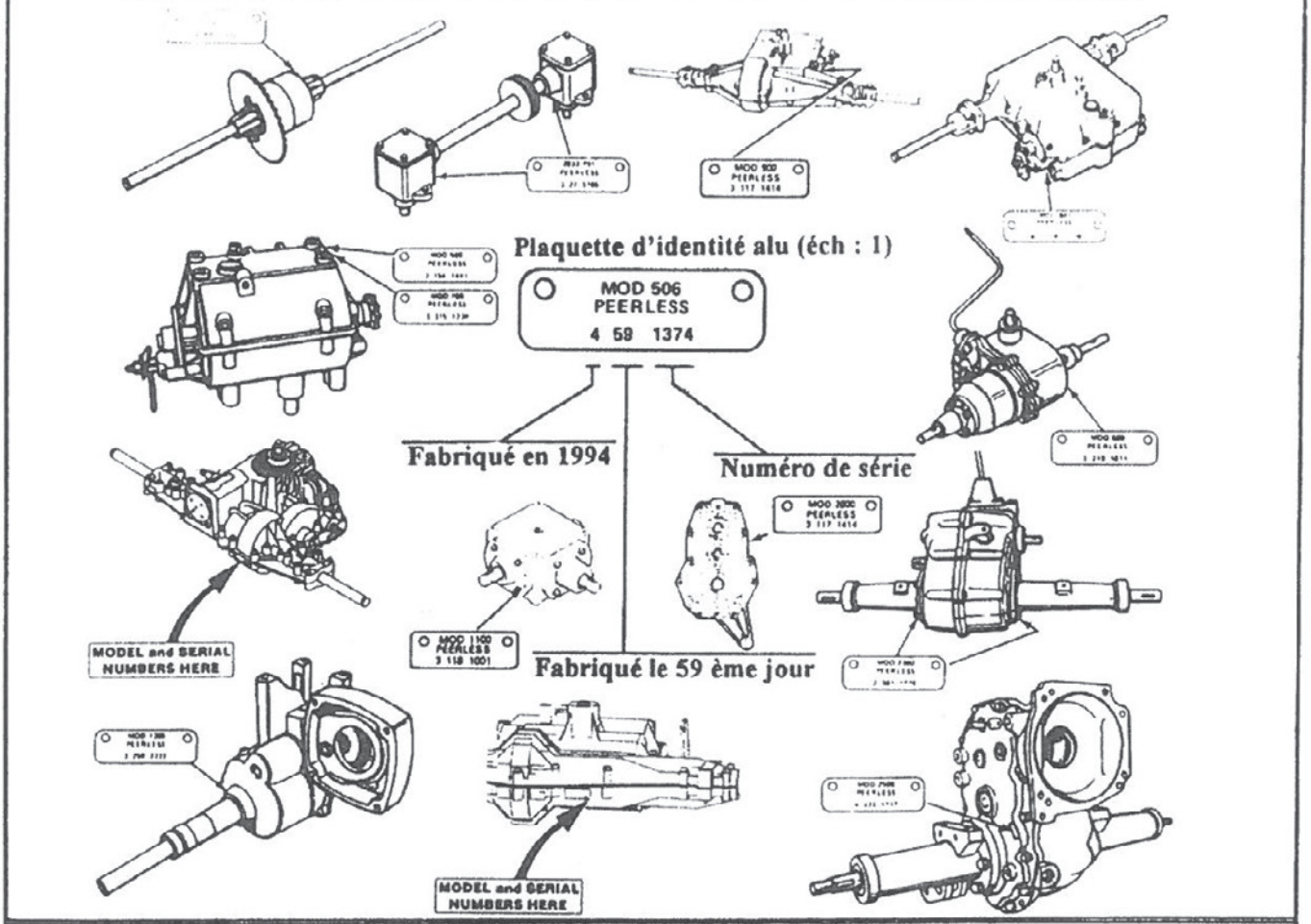

LUBRIFIANTS B.V. PEERLESS

BOITES / PONT		BOITES / PONT		BOITE A VITESSES	
MODELE N°	VOLUME	MODELE N°	VOLUME	MODELE N°	VOLUME
600	700 ml huile	1312	huile : 1300 ml	700	355 ml graisse
800	900 ml graisse	1314		700H	355 ml graisse
801	1100 ml graisse	1315		2800	
820	1100 ml graisse	1316		**RENVOIS D'ANGLE**	
900	800 ml graisse	1317		**MODELE N°**	**VOLUME**
910	550 ml graisse	1318		Tous modèles sauf	graisse : 120 ml
915	300 ml graisse	1320		* 1408-P91	graisse : 90 ml
920	900 ml graisse	1321		* 1409-P91	
930	900 ml graisse	1322		* 1410-P91	
1200	1450 ml huile	1325		* 3002	
1305	huile : 950 ml	1328		* 3003	
1309		1329		* 3028	
1313		1319	huile : 700 ml	* 3029	
1301		1323		* 3035	
1302	huile : 1300 ml	1326		1000 séries	huile 180 ml E.P.80W90
1303		1327		1100	huile 500 ml
1304		MST	huile : 500 ml	**DIFFERENTIELS**	
1306		2300	huile : 1900 ml	tous modèles	graisse : 90 ml
1307		2400	huile : 950 ml	**TWO SPEED AXLE**	
1308		2500		tous modèles	graisse : 59 ml
1310		2600		**THREE SPEED AXLE**	
1311				tous modèles	graisse : 59 ml

Graisse Bentonite ➤ Référence : **788067C**

Huile 80W90 ➤ Référence : **TI730229B**