VH 540

DEMO VERSION

DE Gebrauchsanleitung
FR Manuel d'utilisation
NL Gebruiksaanwijzing
IT Istruzioni per l'uso
ES Manual de Instrucciones
PT Manual de utilização
PL Instrukcja obsługi
TR Kullanım kılavuzu
EL Οδηγίες χρήσης
RU Инструкция по эксплуатации

www.viking-garden.com

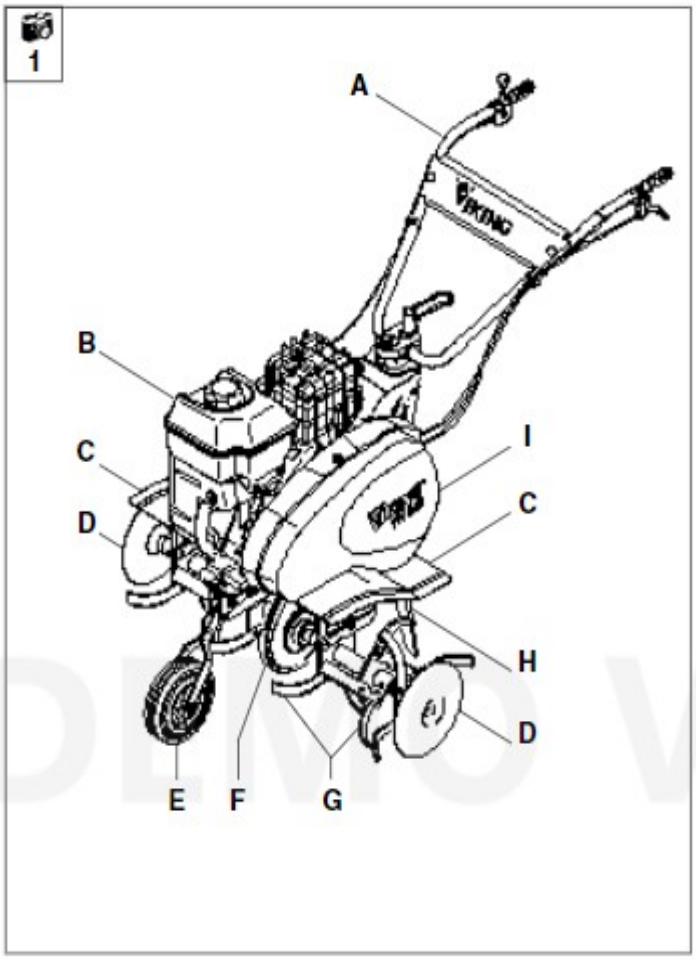

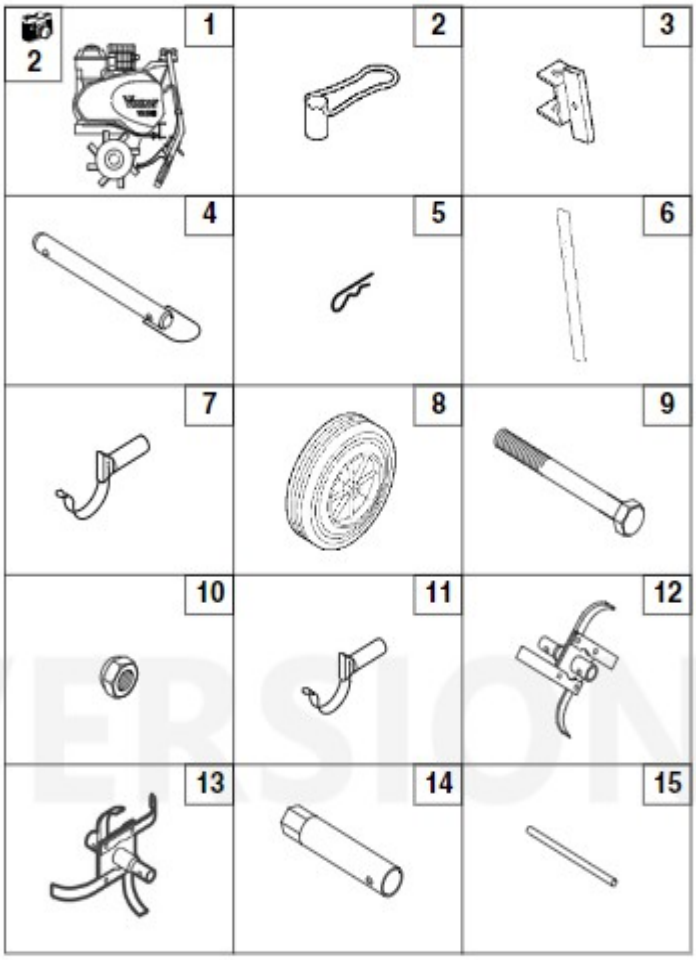

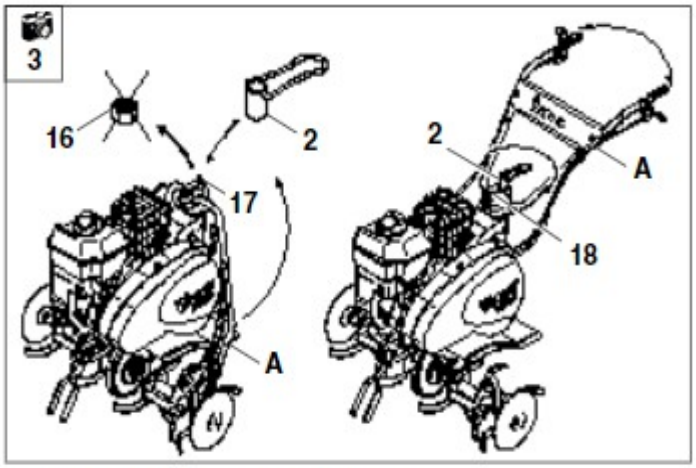

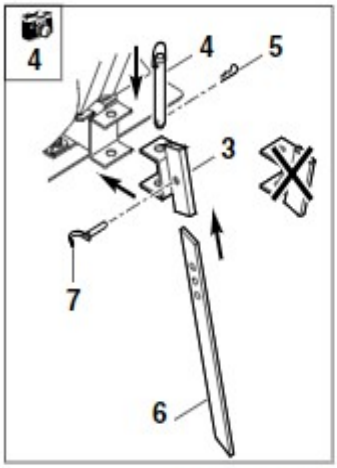

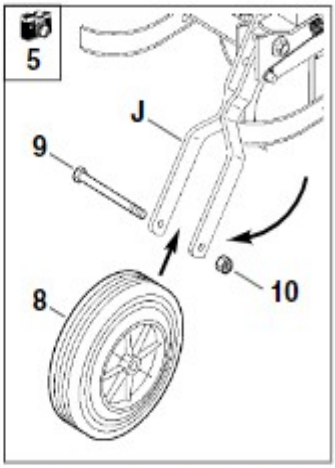

DEMO VERSION

0478 402 9902 D. M2. A7. Eco. Printed in Germany

© 2003 - 2007 VIKING GmbH, A - 6336 Langkampfen / Kufstein

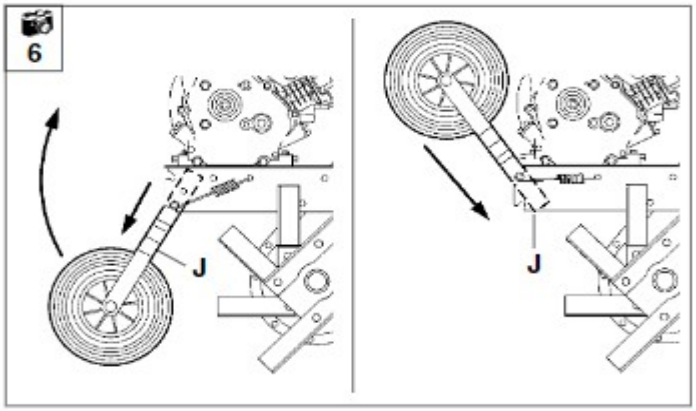

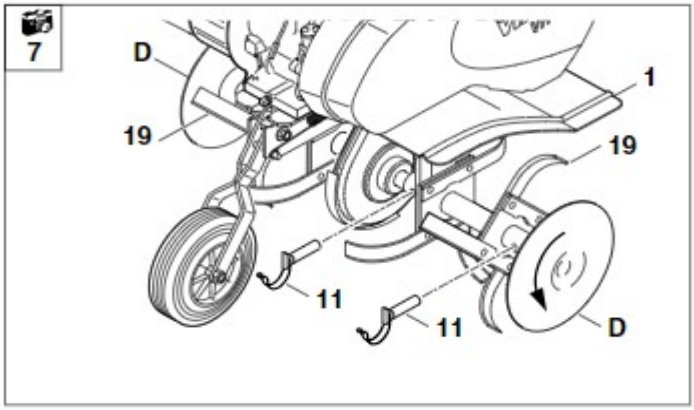

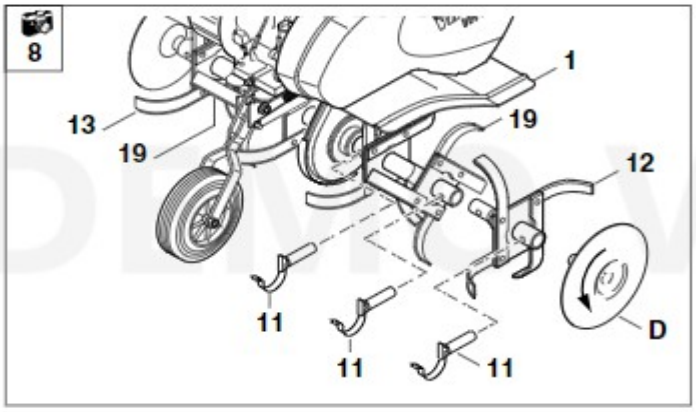

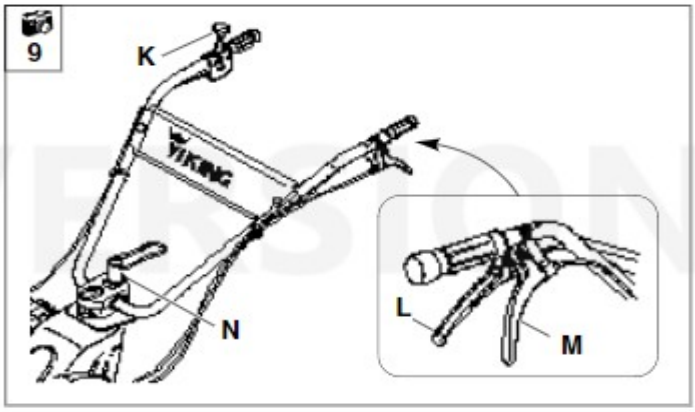

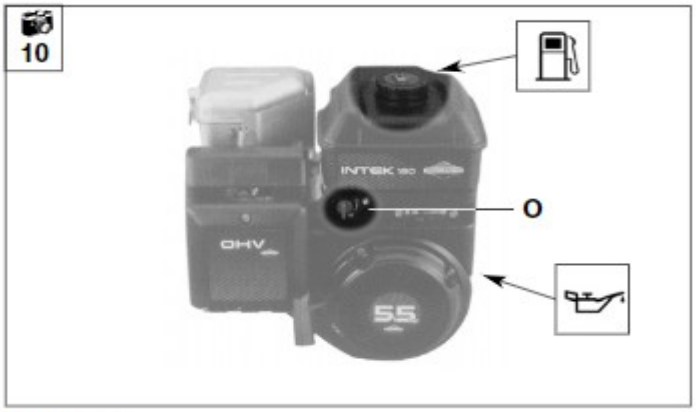

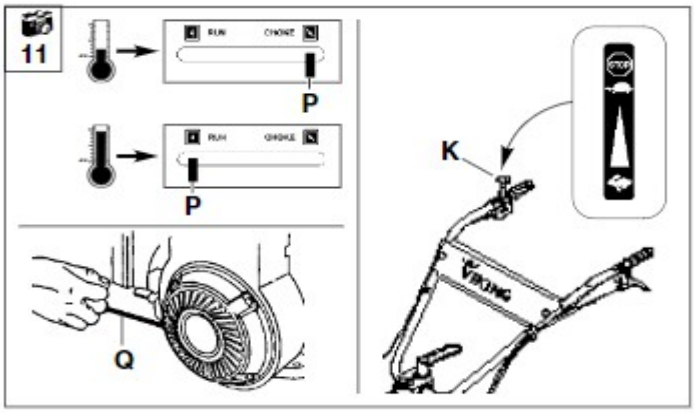

DEMO VERSION

12

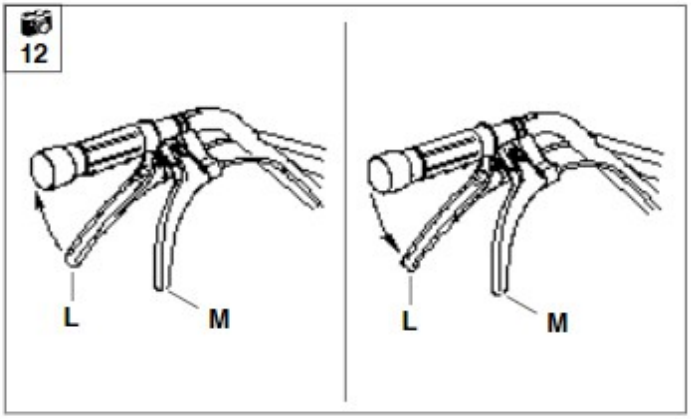

13

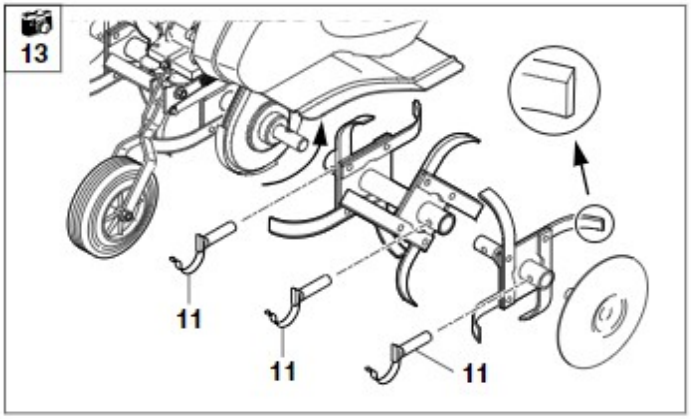

14

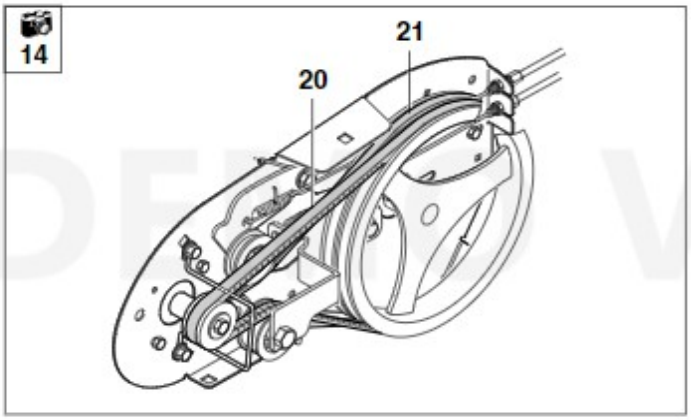

15

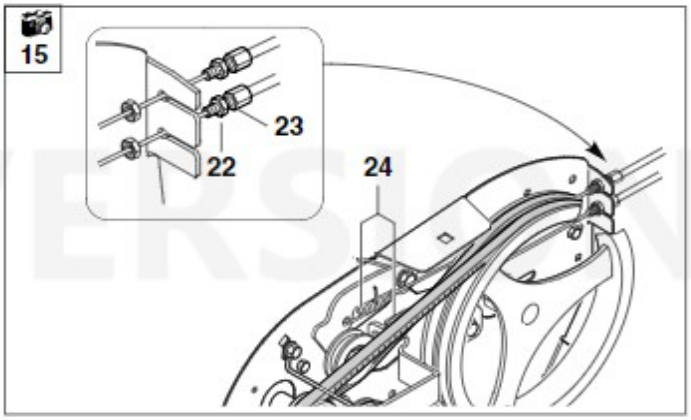

16

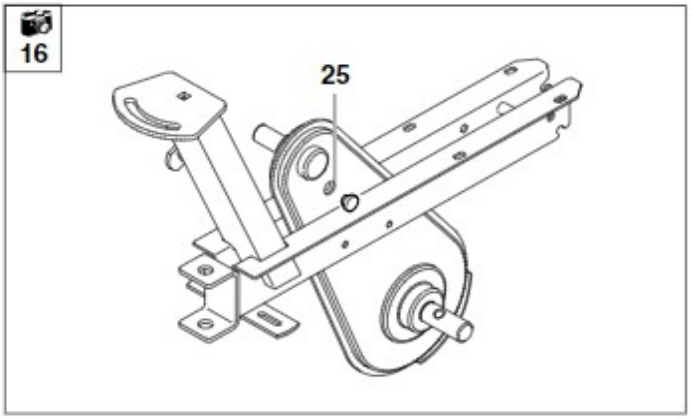

17

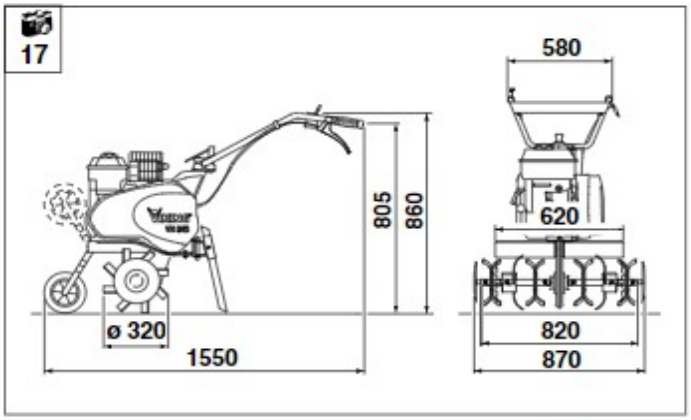

0478 402 9902 D

DEMO VERSION

Chère cliente, cher client,

Nous vous remercions d'avoir choisi un produit de qualité de la société VIKING.

Ce produit a été fabriqué selon les procédés de fabrication les plus modernes et les méthodes d'assurance de qualité les plus évoluées afin que vous puissiez tirer la plus grande satisfaction de votre appareil et vous en servir avec la plus grande efficacité.

Si vous avez des questions au sujet de votre appareil, veuillez contacter votre revendeur spécialisé VIKING le plus proche.

Nous vous souhaitons beaucoup de satisfaction avec votre appareil VIKING.

Nikolas STIHL

Gérant

La philosophie de VIKING consiste à poursuivre le développement de tous ses produits. Ceux-ci sont donc susceptibles de faire l'objet de modifications et de perfectionnements techniques.

Les représentations graphiques, les photos ou les données techniques peuvent être modifiées. Elles n'ont donc aucun caractère contractuel.

Sommaire

Généralités 2

Descriptif de l'appareil 2

Consignes de sécurité 2
- Préparatifs 3
- Précautions à prendre lors de l'utilisation de la motobineuse 3
- Entretien et réparations 4
- L'essence est une substance toxique et très inflammable 4

Signification des pictogrammes 5

Contenu de l'emballage 6

Préparation de l'appareil 6
- Réglage du guidon 6
- Montage de l'éperon de terrage 6
- Montage de la roue 6
- Positions du support de roue 6
- Montage du jeu de fraises 7
- Montage des fraises 7
- Commandes de réglage au guidon 7
- Carburant et huile moteur utilisés 7

Mise en service de l'appareil 7
- Utilisation 8
- Démarrage du moteur 8
- Arrêt du moteur 8
- Embrayage des outils 9

Entretien 9
- Nettoyage de l'appareil 9
- Montage/Démontage du jeu de fraises 9
- Remplacement de la courroie d'entraînement 9
- Réglage de la tension du câble de commande d'avancement 10
- Réglage des câbles de commande d'avancement 10
- Entretien du boîtier de transmission 10
- Moteur à combustion 10
- Rangement de l'appareil 10
- Rangement de l'appareil (hivernage) 10

Protection de l'environnement 11

Déclaration de conformité "CE" du fabricant, selon la législation de l'UE 11

Comment limiter l'usure et éviter les dommages 11

Caractéristiques techniques 12

Recherche des pannes 13

DEMO VERSION

Généralités

Symbole graphique

1 Ce symbole indique la page où se trouvent les illustrations correspondant au passage du texte dans le manuel d'utilisation.

Les illustrations se trouvent au début du manuel d'utilisation

Repérage des paragraphes

Les étapes de l'utilisation décrites peuvent être repérées de différentes manières.

Etape **sans** référence directe à une illustration.

Exemple :

- Affûter la lame de manière homogène afin de prévenir tout voile pouvant entraîner des vibrations.

Etape **avec** référence directe à l'illustration correspondante située dans les pages d'illustrations (au début du manuel d'utilisation) et indiquant la position de la pièce sur l'illustration au moyen d'un chiffre.

Exemple :

Desserrer
1= la vis
2= le levier ...

Remarques générales pour lesquelles aucune illustration n'est disponible.

Exemple :

- utilisation de l'appareil lors de manifestations sportives ou de concours

En plus de la description des différentes étapes d'utilisation, le présent manuel d'utilisation contient des paragraphes présentant une importance toute particulière. Ces paragraphes sont mis en évidence dans le manuel d'utilisation par l'un des symboles suivants :

⚠ Avertissement : risque d'accident et de blessures, ainsi que de dommages matériels importants.

ℹ Informations pour une meilleure utilisation de l'appareil et pour éviter d'éventuels dysfonctionnements pouvant entraîner des endommagements de l'appareil ou de composants.

Descriptif de l'appareil

1

A Guidon
B Moteur
C Tôles de protection
D Disques de protection
E Roue de support
F Carter de la transmission
G Jeu de fraises
H Éperon de terrage
I Flasque de protection de la courroie trapézoïdale

Consignes de sécurité

- Respecter impérativement les règlements de prévention des accidents du travail lors de l'utilisation de la motobineuse.

- Lire attentivement le manuel d'utilisation, dans son intégralité, avant la première mise en service et le conserver pour pouvoir le consulter ultérieurement.
- L'utilisateur est tenu de se familiariser avec les fonctions et éléments de commande de la motobineuse avant de commencer à s'en servir.
- L'utilisateur doit savoir comment arrêter rapidement les éléments en mouvement et le moteur en cas d'urgence.
- Toujours respecter les recommandations du manuel d'utilisation pendant l'utilisation de la motobineuse. Vous vous exposez sinon à des risques de blessures graves et vous risquez d'endommager l'appareil.

DEMO VERSION

- L'utilisateur de l'appareil doit être en bonne forme physique et mentale.
- Il est interdit d'utiliser l'appareil après avoir absorbé des substances (drogues, alcool, médicaments, etc.) risquant de gêner la vue, la dextérité ou le jugement.
- Cet appareil a été conçu pour travailler le sol (semence, plantation et entretien de plantes) uniquement. Il est strictement interdit de s'en servir pour d'autres utilisations.
  Risque de blessure !
- La motobineuse ne doit être utilisée que par des personnes qui ont lu le manuel d'utilisation. Les enfants n'ont pas le droit d'utiliser cet appareil.
- Nous vous rappelons que l'utilisateur (et/ou la personne qui manipule l'appareil) est responsable de tout accident ou risque d'accident causé à des tiers et à leurs biens.
- N'utiliser en aucun cas la motobineuse lorsque des personnes, des enfants ou des animaux se trouvent à proximité.
- Cette motobineuse respecte les normes de sécurité de l'Union européenne. Pour des raisons de sécurité, ne procéder à aucune modification de l'appareil et n'utiliser que les accessoires conseillés par le fabricant.
- Avant d'utiliser pour la première fois votre appareil, demander au vendeur ou à une personne compétente de vous expliquer comment utiliser l'appareil en toute sécurité.

Préparatifs

- Porter des chaussures de sécurité et un pantalon pendant l'utilisation de l'appareil.

  Ne pas utiliser l'appareil pieds nus ou en sandales.
- Contrôler l'état et l'usure des fraises avant chaque utilisation.

  Si des fraises ou des vis de fixation sont endommagées, remplacer le jeu complet afin de préserver l'équilibre de l'ensemble.
- Inspecter soigneusement la zone de travail et éliminer tout objet susceptible d'être projeté par les fraises.
- Tous les carters de protection doivent être montés avant de commencer le travail.
- Eviter toute utilisation prolongée de l'appareil car les vibrations agissent sur les bras de l'utilisateur.
- Ne confier ou ne prêter l'appareil qu'à des personnes qui se sont déjà familiarisées avec son utilisation - toujours remettre le manuel d'utilisation aux personnes utilisant l'appareil.
- Respecter les horaires d'utilisation légaux des outils de jardin à moteur.

Précautions à prendre lors de l'utilisation de la motobineuse

- Mettre le moteur en marche conformément aux consignes d'utilisation et uniquement lorsque vos pieds sont suffisamment éloignés des fraises.

- Tenir toute autre personne éloignée de la zone de danger.
- Ne labourer qu'à la lumière du jour ou sur un terrain suffisamment éclairé.
- Marcher en toute sécurité.
- Attention au risque de renversement de l'appareil sur les terrains en pente. Ne pas utiliser la motobineuse sur des pentes inclinées à plus de 5,7° (10 %).
  Risque de blessure !
  Une pente de 5,7° correspond à une montée verticale de 10 cm pour une surface horizontale de 100 cm.
- Adopter une position stable dans les pentes. Éviter de travailler sur des pentes très raides pour éviter de perdre le contrôle de la motobineuse.

- Les quatre fraises doivent être posées sur l'appareil en cas de travail sur un terrain en pente.
- Fraiser de préférence perpendiculairement à la pente et pas de bas en haut. Toujours fraiser en descendant, et non pas en montant, sur un terrain en pente afin de ne pas recevoir l'appareil sur soi en cas de perte de contrôle éventuelle de l'appareil.
- Observer la plus grande prudence lors des changements de direction sur les terrains en pente afin d'éviter de perdre le contrôle de l'appareil.
- N'avancer que pas à pas, et jamais trop vite. Plus vous allez vite avec la motobineuse et plus les risques d'accident augmentent : risque de trébucher, de glisser, etc.
- Ralentir la vitesse de rotation des fraises sur les terrains pierreux.
- Enfoncer l'éperon de terrage dans le sol en appuyant sur le guidon pour régler la profondeur de fraisage.
- Agir avec une grande prudence en cas de changement de direction ou lorsque vous tirez la motobineuse vers vous.
- Regarder derrière soi avant d'effectuer un mouvement de marche arrière avec la motobineuse. **Vous risquez sinon de trébucher !**
- Ne pas modifier le réglage par défaut du moteur et éviter de le faire tourner en surrégime.
- Ne pas approcher les mains ou les pieds des éléments en rotation.
- Ne jamais soulever ou transporter un appareil en marche.
- Soulever la motobineuse à deux : pour ce faire, la saisir par le guidon et les tôles de protections (débrancher auparavant la bougie et déposer les disques). Porter des gants de protection.
- Arrêter le moteur :
  - lorsque l'appareil est sans surveillance
  - avant de remplir le réservoir d'essence
  - avant de transporter l'appareil.

- **Risque de blessure !** Ne jamais toucher aux pièces en rotation avec les pieds ou les mains. Ne jamais toucher les fraises en mouvement.
- Afin de prévenir tout risque d'incendie, nettoyer régulièrement moteur et échappement et retirer l'herbe, les feuilles et les tâches d'huile (ou de graisse).

Entretien et réparations

Débrancher la cosse de la bougie d'allumage avant de procéder à tous travaux sur l'appareil.

Effectuer uniquement les travaux d'entretien décrits dans le manuel d'utilisation.

Confier tous les autres travaux à un revendeur spécialisé.

VIKING recommande de s'adresser exclusivement aux revendeurs agréés VIKING pour les travaux d'entretien et les réparations.

Nous vous conseillons de remplacer toutes pièces par des pièces d'origine. Cela s'applique tout particulièrement aux fraises. Veiller à monter le bon type de fraises en cas de remplacement.

- Veiller à ce que tous les écrous, boulons et vis soient bien fixés, afin que l'utilisation de l'appareil soit sans danger.
- Pour des raisons de sécurité, remplacer les pièces usées ou endommagées.
- Remplacer impérativement les autocollants d'avertissement et de danger devenus illisibles. Votre revendeur spécialisé VIKING vous fournira des autocollants neufs.

L'essence est une substance toxique et très inflammable

- Ne conserver de l'essence que dans les réservoirs prévus à cet effet.

- Conserver l'essence à l'abri d'étincelles, de flammes, de sources de chaleur et d'autres sources de feu.
- Transporter la motobineuse uniquement lorsque le réservoir est vide ou lorsque le robinet d'alimentation en carburant est fermé (le cas échéant).

DEMO VERSION

- Si vous devez vider le réservoir d'essence, faites-le à l'air libre (faire tourner le moteur jusqu'à ce qu'il s'arrête ou utiliser une pipette à essence).
- Ne faire le plein du réservoir de la motobineuse qu'à l'air libre et ne pas fumer au cours de cette opération.
- Ne pas remplir complètement le réservoir à essence, laisser 4 cm sous le bord de la tubulure de remplissage, de sorte que le carburant ait assez de place en cas de dilatation.
- Faire le plein d'essence avant de démarrer la motobineuse. Ne pas ouvrir le réservoir d'essence ou faire le plein de la tondeuse lorsque le moteur tourne ou lorsqu'il est encore chaud.
- Si le réservoir a débordé, ne démarrer le moteur que lorsque les zones souillées ont été nettoyées. Éviter de démarrer la motobineuse tant que les émanations d'essence ne se seront pas dissipées (essuyer la zone).
- Refermer correctement le réservoir à essence et le bidon.
- Pour des raisons de sécurité, contrôler régulièrement l'état et l'étanchéité des conduites de carburant, du robinet d'alimentation en carburant, du réservoir, du bouchon du réservoir et des raccordements, et les remplacer si nécessaire (demander conseil à un spécialiste, VIKING recommande les revendeurs agréés VIKING).
- Faire remplacer le tuyau d'échappement et la tôle de protection en cas d'endommagement.
- Ne jamais ranger la motobineuse avec de l'essence dans le réservoir dans un bâtiment fermé. Les vapeurs d'essence pourraient entrer en contact avec des flammes ou des étincelles et s'enflammer.
- Laisser refroidir le moteur avant de ranger la motobineuse dans un local fermé.

- Les moteurs de motobineuse dégagent des gaz toxiques dès qu'ils sont en marche. Ces gaz peuvent être inodores et invisibles. Ne jamais utiliser la motobineuse dans un endroit fermé ou mal aéré. **Vous risquez de vous asphyxier !**

Signification des pictogrammes

Attention ! - Risque de blessures !
Pour utiliser la motobineuse en toute sécurité, il est indispensable d'avoir lu le manuel d'utilisation au préalable et de respecter les consignes qui s'y trouvent.

Attention ! - Risque de blessures !
Eléments en rotation : tenir ses mains et ses pieds éloignés des éléments en rotation. Utiliser l'appareil uniquement lorsque les carters de protection sont mis en place.

Attention ! - Risque de blessures !
Avant toute opération sur l'appareil, arrêter le moteur et débrancher la cosse de la bougie.
Se reporter à la notice d'utilisation du moteur.

Embrayage des outils

Marche avant

Marche arrière

Ne pas actionner cette commande lors de la mise en route du moteur.

Accélérateur

Arrêt moteur

Lent

Rapide

Contenu de l'emballage

2

Rep.	Désignation	Qté
1	Appareil de base avec disques de protection	1
2	Poignée de blocage	1
3	Support	1
4	Boulon	1
5	Goupille	1
6	Éperon de terrage	1
7	Goupille	1
8	Roue	1
9	Vis	1
10	Écrou de sécurité	1
11	Goupille	6
12	Jeu de fraises gauche	1
13	Jeu de fraises droit	1
14	Clé à bougie	1
15	Axe de clé à bougie	1
•	Manuel d'utilisation	1
•	Manuel d'utilisation Moteur	1

Préparation de l'appareil

Réglage du guidon

3

Desserrer et retirer
16= l'écrou situé sur la mâchoire de blocage
17= (l'extrémité de la vis est orientée vers le haut).

Positionner
2= la poignée de blocage sans la serrer.

Rabattre
A= le guidon vers le haut et le placer à la position voulue.

Serrer la poignée de blocage pour fixer le guidon entre les mâchoires cannelées.

REMARQUE

Régler la vis **(18)** pour ajuster le dispositif de maintien si le dispositif n'est pas correctement serré.

Réglage latéral du guidon :

Desserrer
2= la poignée de blocage.

Amener
A= le guidon à la position voulue en le tournant sur le côté et le fixer en serrant la poignée de blocage entre les mâchoires cannelées.

Montage de l'éperon de terrage

4

Il est possible de régler l'éperon de terrage sur trois hauteurs différentes.

Placer
3= le support arrière sur l'appareil de base.

REMARQUE

Veiller à ce que la position de montage du support soit correcte (voir illustration).

Insérer
4= l'axe et le fixer avec
5= une goupille.

Insérer
6= l'éperon de terrage par le bas dans le support.

- Régler l'éperon de terrage à la hauteur souhaitée.

Insérer
7= une goupille anti-décrochage et la bloquer.

Montage de la roue

5

Rabattre
J= le support de roue vers l'avant et l'enclencher dans le dispositif de blocage inférieur.

Insérer
8= la roue avant au niveau du support de roue dans l'orifice prévu à cet effet.

REMARQUE

Serrer l'écrou de sorte qu'il soit toujours possible de faire pivoter la roue sur le support de roue.

Insérer
9= la vis latéralement dans les trous prévus à cet effet et la fixer avec
10= un écrou de serrage.

Positions du support de roue

6

Position de fraisage

Rabattre le support de roue vers le haut :

J= Extraire le support de roue avec ressort du dispositif de blocage en le tirant en biais vers le bas.

Le rabattre vers le haut sous le câble.

DEMO VERSION

J= Enclencher le support de roue dans le dispositif de blocage supérieur.

Transport

Procéder dans l'ordre inverse pour décrocher le support de roue pour le transport de l'appareil.

Montage du jeu de fraises 7

Largeur de travail 59 cm

D= Les disques de protection et
19= le jeu de fraises sont déjà montés sur
1= l'appareil de base.

- Tourner les disques de protection et le jeu de fraises jusqu'à ce que les alésages coïncident.

Insérer
11= les goupilles gauche et droite et les bloquer en les rabattant puis en enfonçant l'étrier.

REMARQUE

Monter les goupilles comme indiqué sur la figure, elles risquent sinon de se défaire et de tomber.

Montage des fraises 8

Largeur de travail 82 cm

Déposer
D= les disques de protection de
1= l'appareil de base.

REMARQUE

Respecter le sens de rotation des fraises (gauche/droite).
Les tranchants des fraises doivent être orientées dans le sens de rotation des fraises lors d'un mouvement en marche avant (voir figure).

Insérer
12= les fraises gauches et les fraises droites sur
19= le jeu de fraises de
1= l'appareil de base.

- Tourner les fraises jusqu'à ce que les alésages coïncident.

Insérer
11= les goupilles gauche et droite et les bloquer en les rabattant puis en enfonçant l'étrier.

Placer les disques de protection sur les fraises, les tourner jusqu'à ce que les alésages coïncident et les fixer avec
11= des goupilles anti-décrochage.

REMARQUE

Monter les goupilles comme indiqué sur la figure, elles risquent sinon de se défaire et de tomber.

Commandes de réglage au guidon 9

K= Accélérateur

L= Levier de commande d'embrayage noir (marche avant)

M= Levier de commande d'embrayage rouge (marche arrière)

N= Réglage de la hauteur du guidon

Carburant et huile moteur utilisés 10

REMARQUE

Faites le plein d'huile moteur avant la première mise en route (voir la notice d'utilisation du moteur).

Huile moteur

Consulter la notice d'utilisation du moteur pour connaître le type et la quantité d'huile moteur à utiliser.

Effectuer un contrôle régulier du niveau d'huile (voir la notice d'utilisation du moteur).

Eviter de dépasser ou de tomber en dessous des niveaux prescrits.

Carburant

Il est recommandé d'utiliser de l'essence sans plomb (SP 95) de marque (voir la notice d'utilisation du moteur).

Utiliser un entonnoir pour faire le plein (non livré avec la motobineuse).

Mise en service de l'appareil

Attention

- N'utiliser en aucun cas la motobineuse lorsque des personnes, des enfants ou des animaux se trouvent à proximité.
- Porter des chaussures de sécurité et un pantalon pendant l'utilisation de l'appareil. Ne pas utiliser l'appareil pieds nus ou en sandales.

DEMO VERSION

- Placer les carters de protection avant d'utiliser l'appareil.
- Pour des raisons de sécurité, ne procéder à aucune modification de l'appareil et n'utiliser que les accessoires conseillés par le fabricant.

- Le moteur des motobineuses dégage des gaz toxiques dès qu'il est en marche. Ces gaz peuvent être inodores et invisibles. Ne jamais utiliser la motobineuse dans un endroit fermé ou mal aéré. **Vous risquez de vous asphyxier !**
- Faire le plein d'essence avant de démarrer la motobineuse. Ne pas ouvrir le réservoir d'essence ou faire le plein de la tondeuse lorsque le moteur tourne ou lorsqu'il est encore chaud.
- Placer le jeu de fraises sur les éléments de fraisage et l'éperon de terrage.
- Se placer à côté de la motobineuse.
- Mettre le moteur en marche conformément aux consignes d'utilisation et uniquement lorsque vos pieds sont suffisamment éloignés des fraises.

Utilisation

- La rotation des fraises fait avancer la motobineuse vers l'avant. La vitesse de rotation est régulée par l'accélérateur.
- Si vous retenez la motobineuse, les fraises s'enfoncent alors dans la terre.
- Il est possible de régler l'éperon de terrage sur plusieurs hauteurs. Si vous réglez l'éperon de terrage plus profondément dans la terre, le labourage est plus profond et la motobineuse avance plus lentement.
- Si l'éperon de terrage est moins profond, le labourage est plus léger et la motobineuse avance plus vite.
- Ne pas travailler sur des sols humides, la formation de mottes y est plus propice et le labourage est d'autant plus difficile. Sur les sols secs et durs, il est conseillé de passer la motobineuse deux fois.
- Après le premier passage, labourer la même zone perpendiculairement.
- En cas de blocage des fraises par un corps étranger, relâcher immédiatement le levier de commande d'embrayage, couper le moteur et retirer le corps étranger. Contrôler l'état des fraises et les dommages ou déformations éventuels et remplacer les pièces endommagées si nécessaire.

Démarrage du moteur

10
11

Ouvrir
O= le robinet d'alimentation en carburant.

Moteur à froid
Placer
P= le carburateur en position CHOKE (starter).

Moteur à chaud ou par temps chaud
Placer
P= le carburateur en position RUN.

Placer
K= l'accélérateur sur "Lièvre".

Tenir le guidon, tirer lentement
Q= le câble de démarrage jusqu'à sentir une résistance, puis le tirer d'un coup sec à une longueur de bras.

Relâcher le câble lentement pour qu'il puisse s'enrouler dans le démarreur.

Répéter l'opération jusqu'au démarrage du moteur, le cas échéant.

Après le démarrage
Placer
P= le carburateur en position RUN.

Arrêt du moteur

11

Placer
K= l'accélérateur en position "Stop" pour couper le moteur.

Refermer
O= le robinet d'alimentation en carburant.

Embrayage des outils

12

ATTENTION

Ne pas actionner le levier de commande d'embrayage lorsque le moteur tourne.

L'appareil dispose d'une marche avant et d'une marche arrière.
Les deux positions sont activées par un levier de commande d'embrayage à ressort.

ATTENTION

Ne pas activer les deux leviers en même temps.

Actionner
L= le levier **noir** pour embrayer les outils de fraisage en marche avant.

Actionner
M= le levier **rouge** pour embrayer les outils de fraisage en marche arrière.

Les fraises s'arrêtent automatiquement de tourner lorsque vous relâchez le levier.

ATTENTION

Risque de blessure !

Avant tous travaux de maintenance et de nettoyage, avant le transport et l'immobilisation de la motobineuse, retirer **impérativement** la cosse de bougie du moteur pour éviter tout démarrage intempestif du moteur.

Risque de blessure !
Ne travailler qu'avec des gants.

Ne procéder aux opérations de maintenance et de nettoyage que lorsque le moteur a refroidi.

Nettoyage de l'appareil

Nettoyer correctement la motobineuse. Une utilisation soigneuse de l'appareil le protège des dommages et accroît sa longévité.

Nettoyer les fraises (terre et poussières) après chaque utilisation. Retirer les herbes enroulées autour des fraises.

Contrôler l'état de l'appareil (siège des éléments vissés, pièces défectueuses).

Ne jamais nettoyer les pièces du moteur, les joints, les emplacements de paliers au jet d'eau. Cela pourrait entraîner des réparations très onéreuses.

Montage/Démontage du jeu de fraises

13

REMARQUE

Repérer l'ordre de démontage des pièces pour le remontage.

Démonter les fraises avant de les nettoyer.

Après le nettoyage avec des produits d'entretien courants, les protéger de la corrosion.

REMARQUE

Respecter le sens de rotation des fraises (gauche/droite).
Les tranchants des fraises doivent être orientées dans le sens de rotation des fraises lors d'un mouvement en marche avant (voir figure).

Remonter les fraises dans le sens inverse du démontage en respectant le sens de montage
11= des goupilles.

REMARQUE

Monter les goupilles correctement (voir fig.) afin d'éviter qu'elle se défassent et ne tombent pendant l'utilisation de la motobineuse.

Remplacement de la courroie d'entraînement

1
14

Déposer
I= le flasque de protection de la courroie trapézoïdale.

REMARQUE

Repérer la position de démontage des pièces pour le remontage. Déposer d'abord la courroie de marche avant avant de déposer la courroie de marche arrière.

Déposer
20= la courroie trapézoïdale de marche avant, et
21= la courroie trapézoïdale de marche arrière de la poulie.

DEMO VERSION

Monter une courroie trapézoïdale neuve en procédant dans l'ordre inverse de la dépose.

Contrôler ensuite la tension du câble de commande d'avancement.

Réglage de la tension du câble de commande d'avancement

12

- Tirer sur le câble de démarrage :

  Ne pas entraîner la rotation des fraises.

Actionner en alternance

L= le levier de commande d'embrayage de marche avant et

M= le levier de commande d'embrayage de marche arrière et tirer sur le câble de démarrage correspondant :

les fraises **doivent être entraînées**.

Si les fraises ne sont pas entraînées lorsque vous actionnez le levier d'embrayage, régler de nouveau le câble de démarrage.

Réglage des câbles de commande d'avancement

1 15

Desserrer

22= l'écrou et serrer

23= la vis de sorte à obtenir la tension adéquate.

Régler la tension de manière à ce que

24= le ressort du galet tendeur soit étiré de **5** à **7 mm** (cela correspond à l'amplification de la tension dans la deuxième moitié de la poignée d'embrayage environ).

Resserrer

22= l'écrou.

Le réglage terminé, remonter

I= le flasque de protection de la courroie trapézoïdale.

Corriger éventuellement la tension après une certaine durée d'utilisation de l'appareil.

Entretien du boîtier de transmission

16

La transmission ne requiert aucun entretien spécial.

Vous pouvez cependant graisser l'appareil comme suit :

une fois par an, faire le plein de graisse Shell ALVANIA EP(LF)1, ou d'une graisse équivalente pour compression extrême, par

25= l'orifice de transmission.

Moteur à combustion

Respecter les consignes d'utilisation et d'entretien indiquées dans la notice d'utilisation du moteur.
Contrôler en particulier le niveau d'huile, respecter les intervalles de vidange d'huile et de remplacement du filtre à air pour pouvoir profiter longtemps de votre motobineuse.
Les ailettes de refroidissement doivent toujours être parfaitement propres afin de garantir un refroidissement suffisant du moteur.

Rangement de l'appareil

Stocker l'appareil dans un endroit sec, à l'abri de la poussière. De plus, tenir la motobineuse hors de portée des enfants.
Réparer systématiquement l'appareil avant de le remiser pour qu'il reste dans un état ne présentant aucun danger.

Vider le réservoir d'essence et le carburateur (en laissant tourner le moteur par ex.).

Rangement de l'appareil (hivernage)

En cas d'hivernage de la motobineuse, tenir compte des points suivants :

- Nettoyer soigneusement toutes les pièces extérieures du moteur et de la motobineuse, surtout les ailettes de refroidissement.
- Bien huiler, ou graisser, toutes les pièces rotatives.
- Vider le réservoir d'essence et le carburateur (en laissant tourner le moteur par ex.).
- Dévisser la bougie et verser 3 cm³ environ d'huile moteur par l'ouverture de la bougie.

ATTENTION ⚠

Tenir la cosse de bougie éloignée de l'ouverture de la bougie pour prévenir tout risque d'incendie.

Faire tourner le moteur plusieurs fois sans bougie (ou tirer plusieurs fois sur le câble de démarrage).

DEMO VERSION

- Revisser la bougie.
- Vidanger l'huile moteur (voir la notice d'utilisation du moteur).
- Couvrir correctement le moteur et stocker la motobineuse dans une position stable.

Protection de l'environnement

Les emballages, l'appareil et ses accessoires sont fabriqués en matériaux recyclables et sont à éliminer selon l'usage dans votre pays.

Le tri sélectif des déchets respectant l'environnement contribue à la réutilisation des matières recyclables.

Déclaration de conformité "CE" du fabricant, selon la législation de l'UE

Nous, soussignés,

VIKING
Hans Peter Stihl-Straße 5
6336 Langkampfen/Kufstein
(Autriche)

déclarons que les

motobineuses à essence

Marque :	VIKING
Type :	VH 540
Série :	6227

sont en parfaite conformité avec les directives européennes suivantes : 98/37/EC, 89/336/EEC, 97/68/EC

Ce produit a été mis au point et fabriqué conformément aux normes suivantes :
EN 709

Langkampfen,
le 02. 01. 2007

VIKING

M. Lechner

Gérant de société /
Directeur marketing

Comment limiter l'usure et éviter les dommages

Remarques importantes relatives à la maintenance et à l'entretien du groupe de produits

Motobineuses à essence

Respecter impérativement les consignes suivantes pour éviter tout dommage et prévenir une usure rapide de votre appareil VIKING.

1. Pièces d'usure

Certaines pièces des motobineuses VIKING sont sujettes à usure, même dans des conditions normales d'utilisation. Elles doivent être remplacées en temps voulu, en fonction du type et de la durée d'utilisation.

C'est notamment le cas des pièces suivantes :

- fraise
- éperon de terrage
- courroie trapézoïdale

2. Consignes indiquées dans le présent manuel d'utilisation

Utiliser, entretenir et entreposer soigneusement la motobineuse VIKING conformément aux consignes de ce manuel d'utilisation.

Consultez le manuel d'utilisation du fabricant de moteurs pour contrôler les indications au sujet de l'essence et de l'huile moteur.

VIKING n'est en aucun cas responsable des dommages provoqués par le non-respect des consignes de sécurité, d'utilisation et d'entretien.

Une restriction de la garantie s'applique notamment dans les cas suivants :

- utilisation non conforme du produit
- modifications du produit non autorisées par VIKING
- utilisation d'outils ou d'accessoires qui ne sont pas autorisés, appropriés ou qui sont de mauvaise qualité.
- utilisation de l'appareil pour des manifestations sportives ou des concours
- dommages résultant d'une utilisation prolongée de l'appareil avec des pièces défectueuses

DEMO VERSION

3. Entretien

Effectuer régulièrement tous les travaux indiqués à la section "Entretien". Si l'utilisateur n'est pas en mesure d'effectuer lui-même ces travaux d'entretien, il devra les confier un spécialiste.

VIKING recommande de s'adresser exclusivement aux revendeurs agréés VIKING pour les travaux d'entretien et les réparations.

Les revendeurs agréés VIKING bénéficient régulièrement de formations et sont informés des évolutions techniques.

Si ces travaux ne sont pas effectués, cela peut entraîner des dommages dont l'utilisateur sera tenu pour responsable.

Cela concerne notamment :

- les dommages dus à la corrosion ou causés par un stockage inapproprié
- endommagement de la tondeuse consécutif à l'utilisation de pièces de rechange de mauvaise qualité
- dommages causés par le non-respect des intervalles d'entretien ou un entretien insuffisant, ou causés par des réparations ou un entretien n'ayant pas été effectué chez un spécialiste.

Caractéristiques techniques

Marque : VIKING

Modèles	Unité	VH 540
N° de série		6227
Moteur, modèle		Moteur à combustion 4 temps
Type		5,5 CV INTEK à soupapes en tête
Cylindrée	cm³	206
Puissance	kW/tr/min	4,1/ 3600
Couple	Nm - tr/min	11,7/ 3000
Réservoir de carburant	(l)	2,8
Outil		Deux éléments de fraisage, deux fraises et deux disques de protection
Largeur de travail sans fraise	cm	59
Largeur de travail avec fraise	cm	82
Diamètre des fraises	cm	32
Régime de rotation des fraises à 3000 U/mn	tr/min tr/min	114 vitesses avant 43 marche arrière
Couple maxi. du jeu de fraises	Nm - tr/min	308/ 114
Conformément à la norme EN 709 : niveau sonore mesuré L_{WA}	dB	94
Conformément à la norme EN 709 : niveau des nuisances sonores sur le lieu de travail L_{pA}	dB	82
Conformément à la norme EN 1033 : Vibrations main/bras a_{vhw}	m/sec²	6,6
Dispositif de démarrage		Démarrage par câble
Dispositif de sécurité		Embrayage des outils
Entraînement		1ère en marche avant 1 marche arrière
Poids	kg	56

DEMO VERSION

Recherche des pannes

Dysfonctionnement	Causes possibles	Solutions	Page	Illustration
- Le moteur ne démarre pas.	- Le levier d'accélération est en position STOP.	- Placer le levier d'accélération en position rapide.	8	11
	- Réservoir à carburant vide, la conduite d'alimentation en carburant est bouchée.	- Faire l'appoint de carburant, nettoyer la conduite d'alimentation du carburant.	📖	
	- Le carburant est de mauvaise qualité, encrassé ou depuis trop longtemps dans le réservoir.	- Utiliser uniquement du carburant neuf de marque, de l'essence ordinaire sans plomb 95, nettoyer le carburateur.	7, 📖 📖, 🛠	
	- Le filtre à air est encrassé.	- Nettoyer le filtre à air.	📖, 🛠	
	- La cosse n'est plus sur la bougie d'allumage ; le câble d'allumage n'est pas fixé correctement sur la cosse.	- Rebrancher les cosses des bougies d'allumage. Contrôler le raccord entre le câble d'allumage et la cosse.	 🛠	
	- La bougie d'allumage est encrassée ou endommagée ; l'écartement des électrodes est incorrect	- Nettoyer la bougie ou la remplacer. Régler l'écartement des électrodes.	📖 🛠	
	- Des tentatives répétées de démarrage ont noyé le moteur.	- Dévisser la bougie d'allumage et la sécher, tirer plusieurs fois sur le câble de démarrage, bougie d'allumage dévissée (levier d'accélération en position STOP).	8	11

📖 Voir la notice d'utilisation du moteur
🛠 Demander conseil à un revendeur VIKING éventuellement

DEMO VERSION

Dysfonctionnement	Causes possibles	Solutions	Page	Illustration
- Le moteur démarre difficilement ou perd de la puissance.	- Le réservoir à carburant est sale. - Le filtre à air est encrassé. - La bougie d'allumage est encrassée. - Il y a de l'eau dans le réservoir et/ou dans le carburateur ; le carburateur est bouché.	- Nettoyer le réservoir à carburant. - Nettoyer le filtre à air. - Nettoyer la bougie d'allumage. - Vider le réservoir à carburant. Nettoyer les conduites de carburant et le carburateur.	🕮, 🛠 🕮 5 🕮, 🛠	
- Le moteur est très chaud.	- L'écartement des électrodes de la bougie d'allumage est incorrect. - Le filtre à air est encrassé. - Les ailettes de refroidissement sont bouchées. - Le niveau d'huile moteur est insuffisant.	- Régler l'écartement des électrodes. - Nettoyer le filtre à air. - Nettoyer les ailettes de refroidissement. - Faire l'appoint d'huile moteur.	🕮, 🛠 🕮, 🛠 🕮	
- La motobineuse n'avance pas lorsque vous actionnez le levier d'embrayage.	- Le câble de commande d'avancement est déréglé.	- Régler à nouveau le câble de commande d'avancement.	10	15
- La motobineuse vibre beaucoup lorsqu'elle est en marche.	- Les vis de fixation du moteur sont desserrées.	- Serrer les vis de fixation du moteur.	🛠	

🕮 Voir la notice d'utilisation du moteur
🛠 Demander conseil à un revendeur VIKING éventuellement

DEMO VERSION