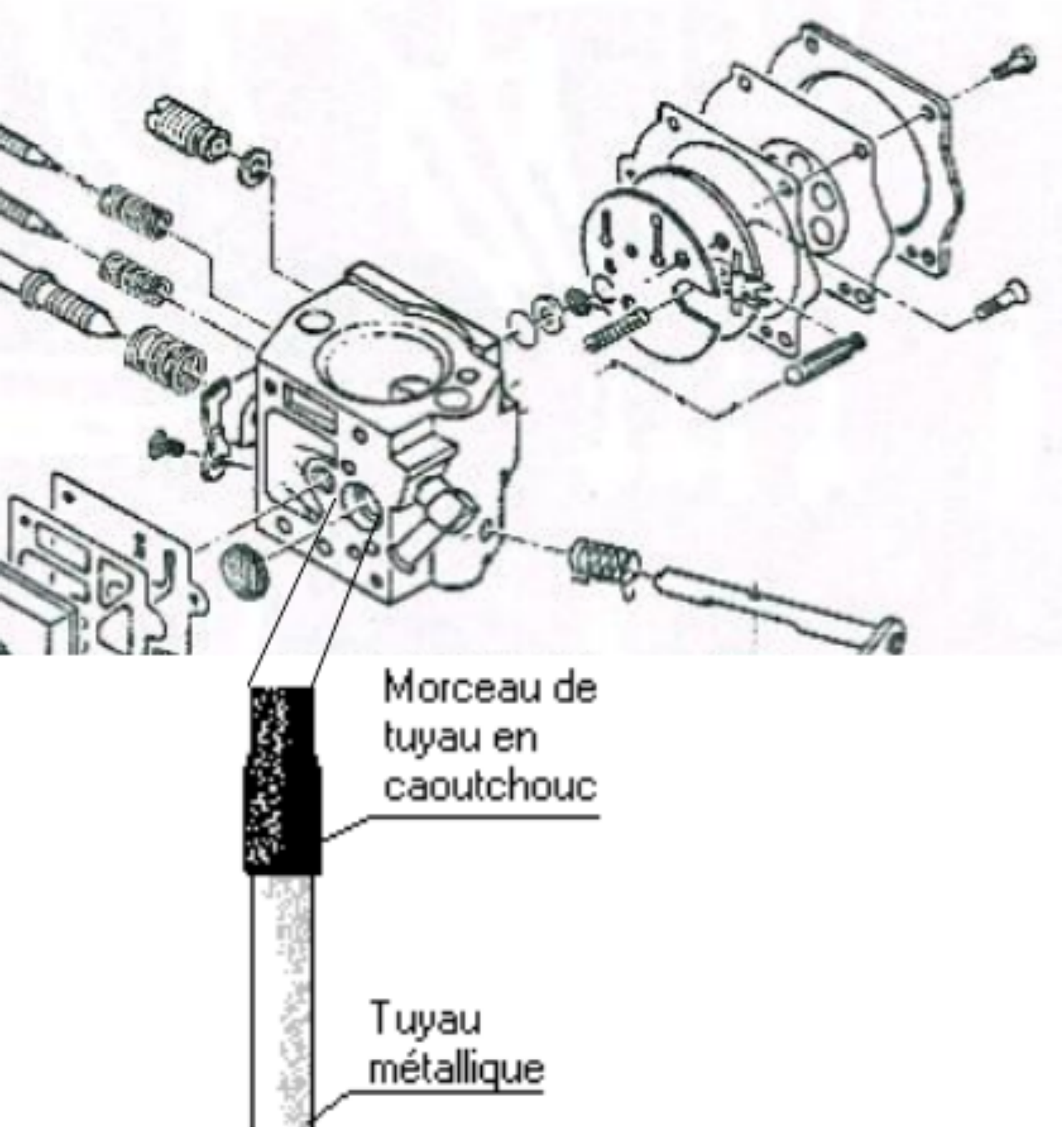
Morceau de tuyau en caoutchouc
Tuyau métallique