HONDA

Motobineuses

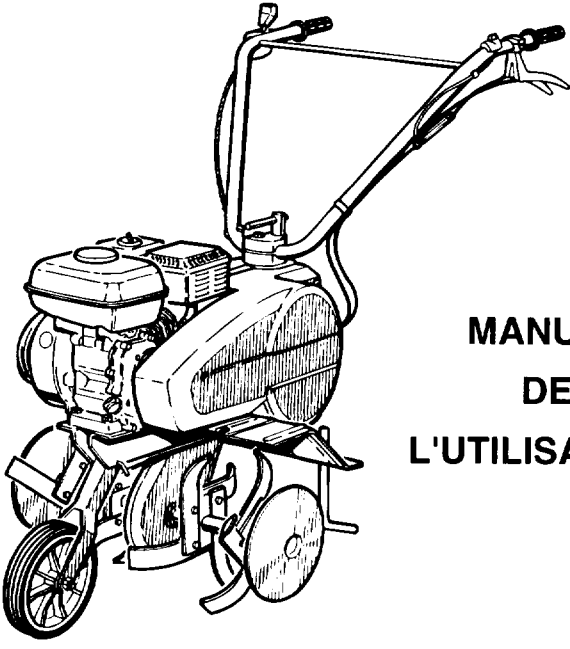

MANUEL DE L'UTILISATEUR

DESCRIPTION DE LA MOTOBINEUSE

F315 / F325

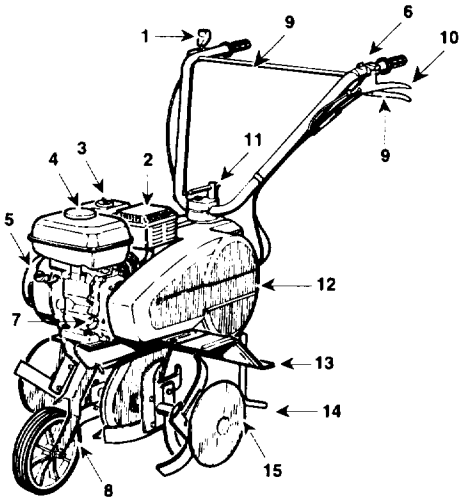

1. Levier des gaz
2. Pot d'échappement
3. Filtre à air
4. Bouchon du réservoir d'essence
5. Lanceur
6. Interrupteur moteur
7. Bouchon de remplissage d'huile
8. Roue de transport
9. Levier d'embrayage de marche avant
10. Levier d'embrayage de marche arrière
11. Réglage de position du guidon
12. Capot de courroie
13. Garde-boue
14. Éperon de terrage
15. Outils routatifs et protège-plants

FT315 / FT325

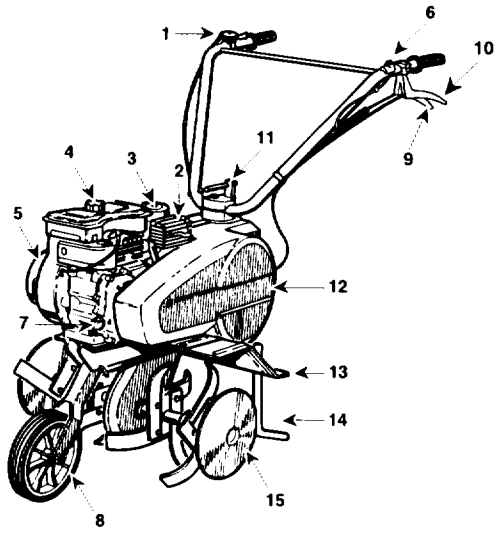

PLAQUE D'IDENTIFICATION

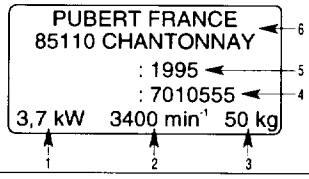

1. Puissance nominale
2. Vitesse d'utilisation du moteur en tours par minute
3. Masse en kilogrammes
4. Numéro de série
5. Année de fabrication
6. Nom et adresse du constructeur

Pour tous renseignements complémentaires concernant le moteur, se reporter au manuel d'utilisateur des moteurs GX120K1 (F315 / F325) et G150 (FT315 / FT325).

CONSIGNES DE SÉCURITÉ

1. *Lire les instructions du manuel d'utilisateur avec attention. Se familiariser avec le fonctionnement et les commandes de la motobineuse avant l'utilisation. Savoir comment arrêter les outils et le moteur rapidement.*
2. *Utiliser la motobineuse pour l'usage auquel elle est destinée, à savoir la culture du sol. Toute autre utilisation peut s'avérer dangereuse ou entraîner une détérioration de la machine.*
3. *Votre motobineuse a été conçue en accord avec les normes européenes de sécurité en vigueur. Pour votre sécurité, nous vous recommandons de ne pas modifier les caractéristiques de votre machine, et de n'utiliser que les outils ou accessoires recommandés par HONDA. La liste de ces accessoires approuvés est disponible chez votre concessionnaire HONDA agréé.*
4. *Ne jamais permettre d'utiliser la motobineuse à des enfants ou à des personnes non familières avec les instructions. La réglementation nationale peut limiter l'âge de l'utilisateur.*
5. *Ne pas utiliser la motobineuse:*
   - *Lorsque des personnes, particulièrement des enfants, ou des animaux se trouvent à proximité.*
   - *Lorsque l'utilisateur a absorbé des médicaments ou substances, réputés comme pouvant nuire à sa capacité de réflexe et de vigilance.*
   - *Sans ses garde-boue ou capots de protection.*
   - *Dans les terrains dont la pente est supérieure à 20°.*
6. *Il est de la responsabilité de l'utilisateur d'évaluer les risques potentiels du terrain à travailler et de prendre toutes les précautions nécessaires pour assurer sa sécurité, en particulier dans les pentes, les sols accidentés, glissants ou meubles.*
7. *Garder à l'esprit que le propriétaire ou l'utilisateur est responsable des accidents ou des risques encourus par les tierces personnes ou par leurs biens.*
8. *Vérifier l'état de la motobineuse avant de l'utiliser. Vous éviterez ainsi un accident ou d'endommager la machine.*
9. *S'assurer que tous les dispositifs de fixation sont bien serrés.*
10. *ATTENTION : DANGER ! L'essence est hautement inflammable.*
    - *Conserver le carburant dans des récipients spécialement prévus à cet effet.*
    - *Faire le plein à l'extérieur uniquement, avant de démarrer le moteur et ne pas fumer pendant cette opération ou toute manipulation de carburant.*
    - *Ne jamais enlever le bouchon du réservoir de carburant ou faire le plein lorsque le moteur est en fonctionnement ou tant qu'il est encore chaud.*
    - *Ne pas démarrer le moteur si de l'essence a été répandue : éloigner la motobineuse de la zone où le carburant a été renversé et ne provoquer aucune inflammation tant que le carburant ne s'est pas évaporé et que les vapeurs ne se sont pas dissipées.*
    - *Refermer correctement le réservoir et le récipient en serrant convenablement les bouchons.*
    - *Après l'utilisation, placer le levier des gaz en position "Arrêt" et fermer le robinet d'arrivée d'essence.*
11. *Démarrer le moteur avec précaution, en respectant les consignes d'utilisation et en tenant les pieds éloignés des outils rotatifs.*
12. *Ne pas faire fonctionner le moteur dans un endroit fermé où les gaz d'échappement contenant du monoxyde de carbone peuvent s'accumuler, entraîner une perte de connaissance et être mortelles. Assurer une bonne ventilation.*
13. *Porter des vêtements serrés et des chaussures solides, non dérapantes, qui enveloppent complètement le pied.*
14. *Lors du labourage sur une pente, limiter la quantité d'essence du réservoir de carburant à la moitié pour minimiser les éclaboussures d'essence.*
15. *Arrêter le moteur et débrancher le fil de bougie dans les cas suivants :*
    - *Avant toute intervention sur les outils rotatifs.*
    - *Avant toute opération de nettoyage, de vérification ou de réparation de la motobineuse.*
    - *Après avoir heurté un objet étranger. Inspecter la machine pour vérifier si elle est endommagée. Effectuer les réparations nécessaires avant toute nouvelle utilisation.*
    - *Si la motobineuse commence à vibrer de façon anormale, rechercher immédiatement la cause de la vibration et effectuer la réparatio nécessaire.*
16. *Arrêter le moteur dans les cas suivants :*
    - *Toutes les fois où la motobineuse doit être laissée sans surveillance.*
    - *Avant de faire le plein de carburant.*
17. *Assurer ses pas dans les pentes. Travailler les pentes dans le sens transversal, jamais en montant ou en descendant.*
18. *Au moment d'embrayer les outils rotatifs, veiller à ce que personne ne se trouve devant ou à proximité de la motobineuse. Tenir fermement le guidon; il a tendance à se soulever lors de l'embrayage. Etre particulièrement attentif lors de l'utilisation de la marche arrière.*
19. *Pendant le travail, conserver la distance de sécurité par rapport aux outils rotatifs, donnée par la longueur du guidon.*
20. *Retirer toutes les pierres, les fils, le verre, les éléments volumineux, les objets en métal, etc. de la surface à labourer.*
21. *Utiliser la petite vitesse pour le labourage d'un terrain pierreux.*
22. *Ne jamais modifier le réglage du régulateur de vitesse du moteur, ni mettre le moteur en surrégime.*
23. *Porter des gants épais pour le démontage et le remontage des outils rotatifs.*
24. *Travailler uniquement à la lumière du jour ou dans une lumière artificielle de bonne qualité.*
25. *Ne pas utiliser la motobineuse avec des pièces endommagées ou usées. Les pièces ne doivent pas être réparées mais remplacées. Utiliser des pièces d'origine HONDA ou équivalentes. Les pièces de remplacement de qualité non équivalente peuvent endommager la machine et nuire à votre sécurité. Remplacer les silencieux d'échappement défectueux.*
26. *Pour éviter tout risque d'incendie, laisser le moteur refroidir avant de remiser la motobineuse.*
27. *Débarrasser la motobineuse, en particulier le moteur lorsqu'il est froid, des débris végétaux avant le remisage.*
28. *Si le réservoir de carburant doit être vidangé, effectuer cette opération à l'extérieur et lorsque le moteur est froid.*
29. *Entreposer la motobineuse dans un endroit sec. Ne jamais entreposer la motobineuse avec du carburant dans le réservoir dans un local où les vapeurs d'essence pourraient atteindre une flamme, une étincelle ou une forte source de chaleur. Laisser le moteur refroidir avant de ranger la machine dans un local quelconque.*
30. *Arrêter le moteur lors du transport de la motobineuse.Ne pas tenter de soulever la machine seul. Se faire aider de deux personnes en utilisant le guidon et les axes des outils rotatifs pour la préhension. Se protéger les mains à l'aide de gants de manutention et veiller à conserver l'équilibre de la machine.*
31. *Maintenir tous les écrous et vis serrés afin d'assurer des conditions d'utilisation sûres. Un entretien régulier est essentiel pour la sécurité et le maintien du niveau de performances.*

PRÉPARATION DE LA MACHINE

Mise en place du guidon

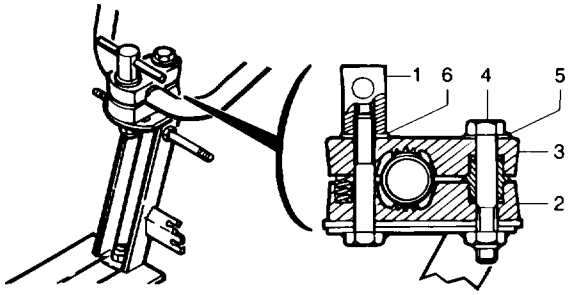

- Dévisser et retirer l'écrou de blocage [1], la rondelle [6], la vis [4] et la rondelle [5].
- Retirer la pince supérieure [3].
- Mettre le guidon sur la pince inférieure [2].
- Remettre la pince supérieure [3].
- Remettre la rondelle [5] , la vis [4] jusqu'à serrage dur. Puis, desserrer cette même vis [4] d'un 1/4 de tour afin de permettre le réglage en hauteur du guidon.
- Remettre la rondelle [6], écrou [1], puis serrer afin de maintenir le guidon à la position désirée.

Mise en place de l'éperon

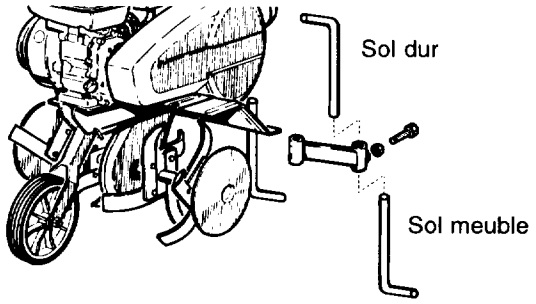

Plein en huile

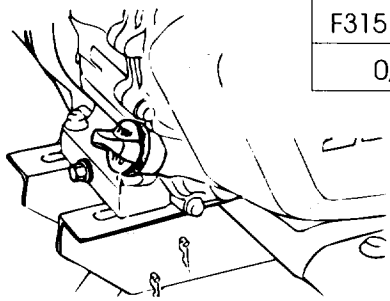

SAE 10W40	
F315 / F325	FT315 / FT325
0,6 ℓ	0,7 ℓ

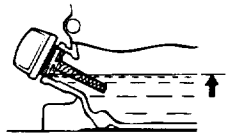

Plein en essence

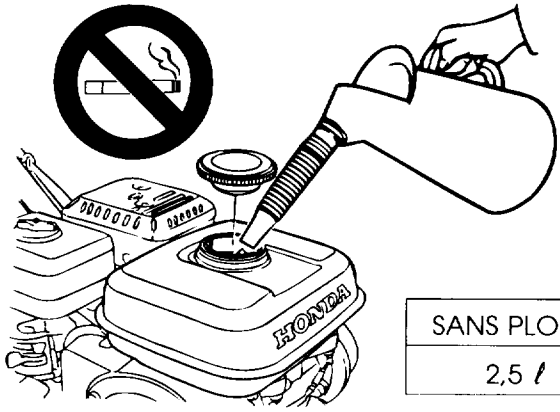

SANS PLOMB
2,5 ℓ

ENTRETIEN ⚠ Toujours arrêter le moteur avant une opération d'entretien.

Vidange d'essence

F315 / F325 — FT315 / FT325

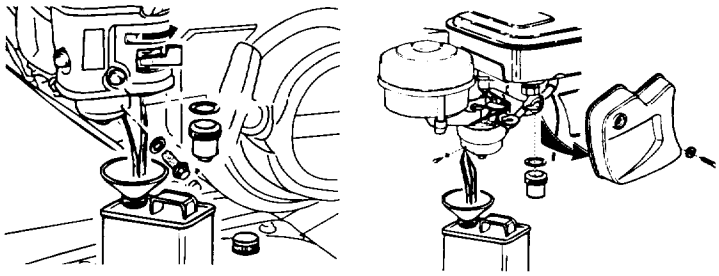

Remplacement de courroie

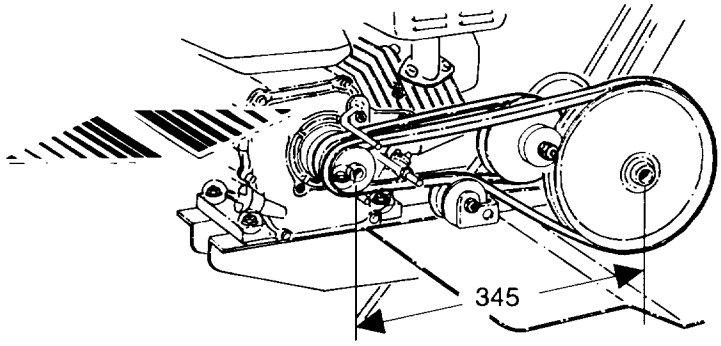

Filtre à air

F315 / F325 — FT315 / FT325

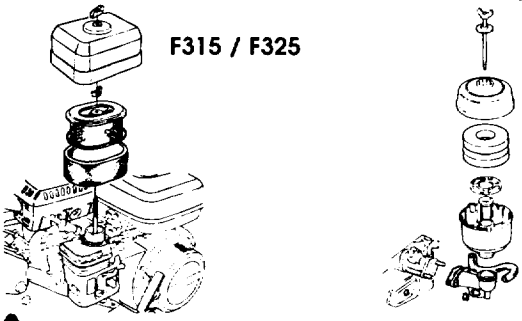

⚠ Ne pas utiliser de solvant inflammable pour nettoyer l'élément mousse du filtre à air.

Réglage du câble d'embrayage

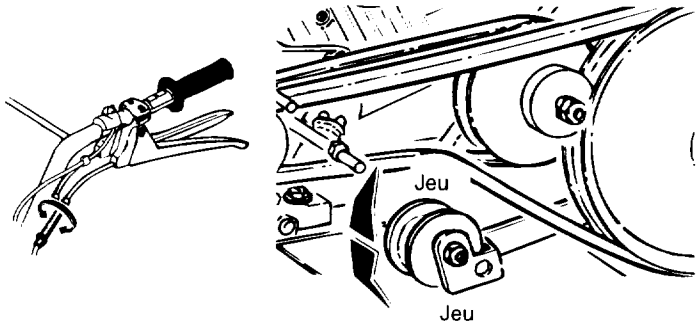

1 - RÉGLAGE DU GUIDON

a - En hauteur

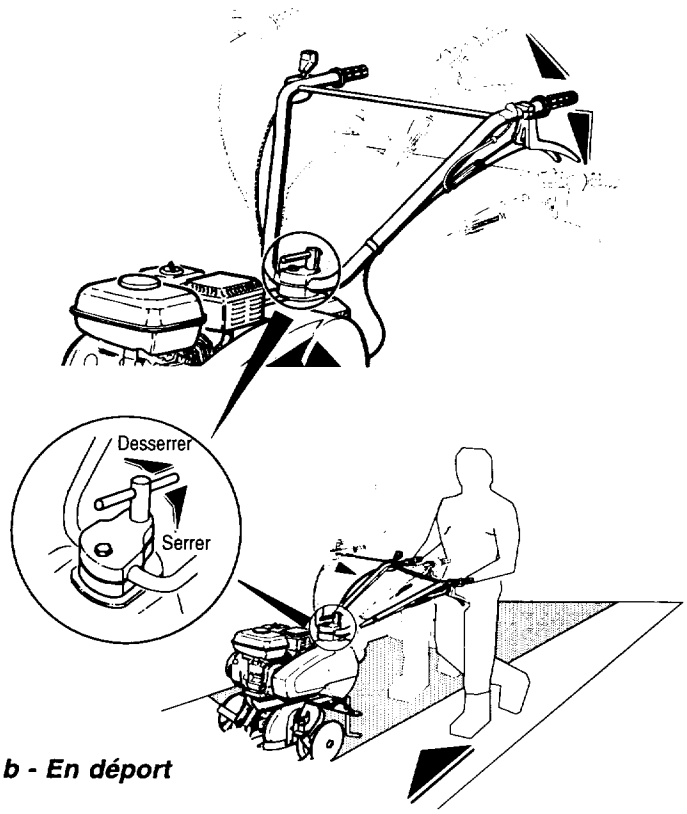

b - En déport

2 - MONTAGE DES OUTILS

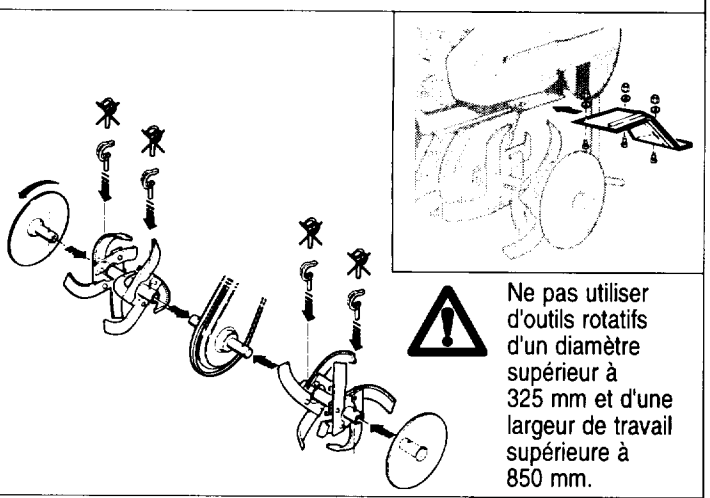

Ne pas utiliser d'outils rotatifs d'un diamètre supérieur à 325 mm et d'une largeur de travail supérieure à 850 mm.

3 - RELEVAGE DE LA ROUE DE TRANSPORT

Il est impératif de relever (ou d'enlever) la roue de transport pour le travail.

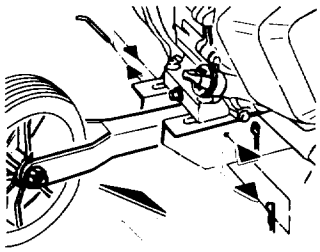

4 - MISE EN MARCHE

a

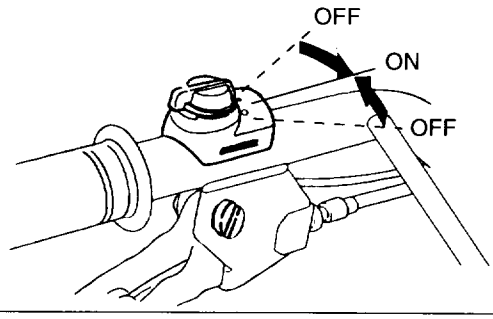

b **F315 / F325** **FT315 / FT325**

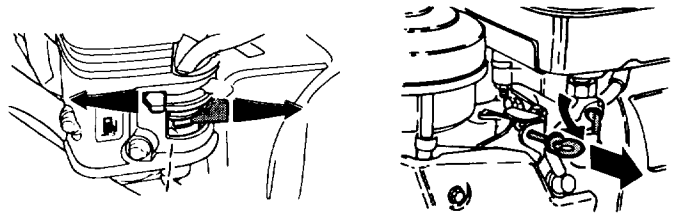

c **F315 / F325** **FT315 / FT325**

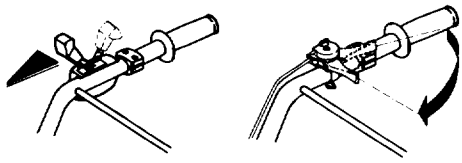

d

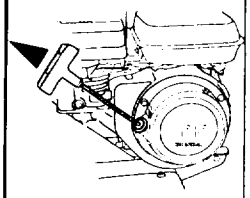

5 - EMBRAYAGE

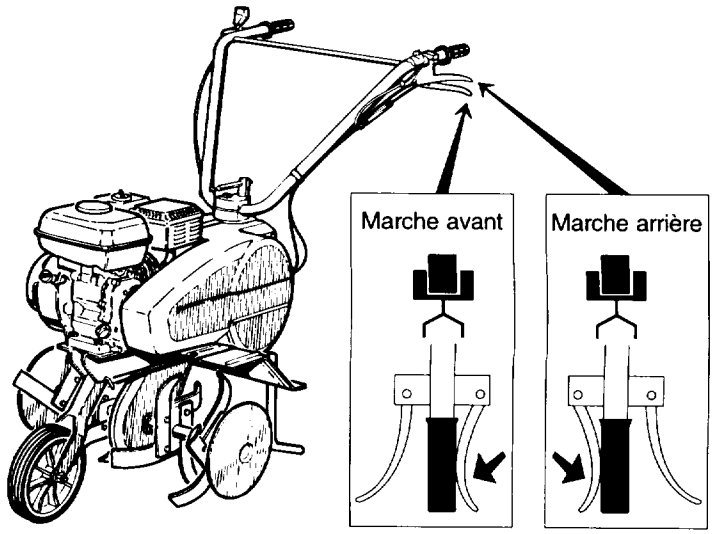

L'utilisation de la marche arrière est dangereuse. Assurez-vous qu'aucun obstacle ne se trouve derrière vous.
Ne pas actionner simultanément les leviers avant et arrière.

6 - ARRÊT

a

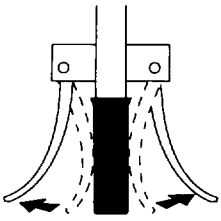

b F315 / F325 FT315 / FT325

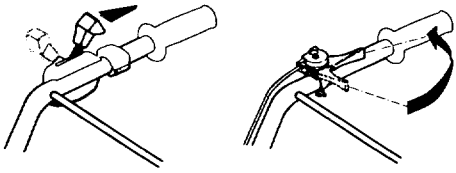

c

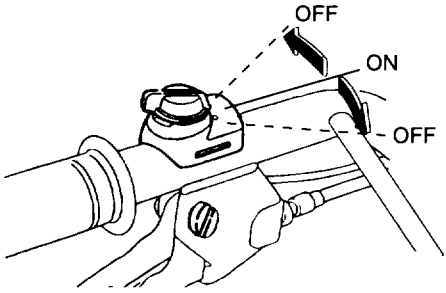

d F315 / F325 FT315 / FT325

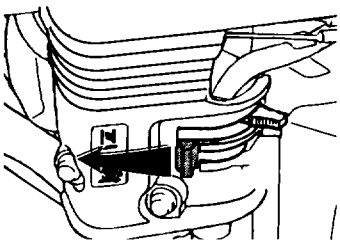

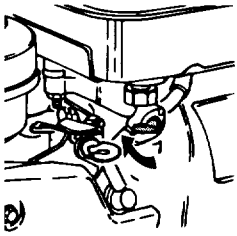

7 - TRANSPORT

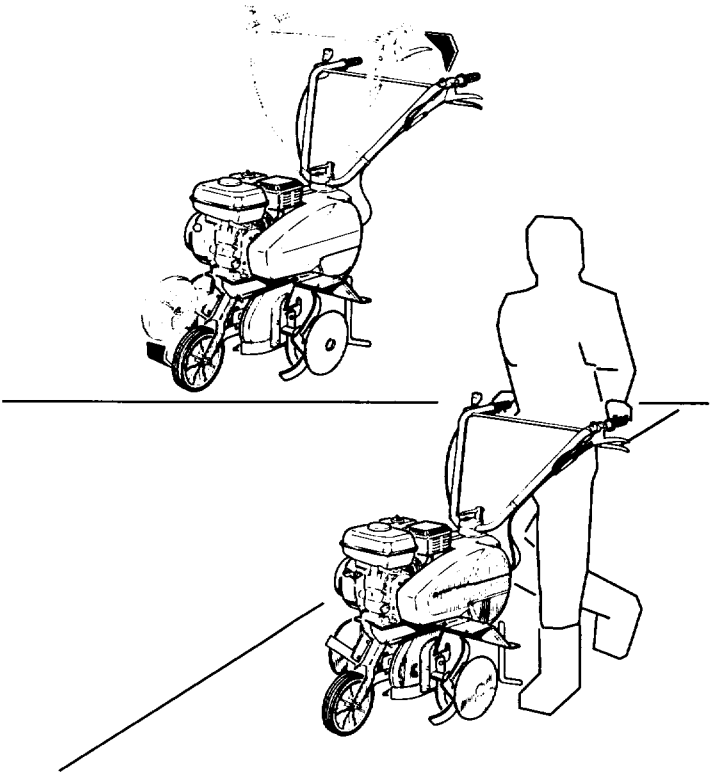

SPÉCIFICATIONS TECHNIQUES

MODÈLE	F315 / F325	FT315 / FT325
MOTEUR	HONDA GX120K1	HONDA G150
NIVEAU DE PRESSION ACOUSTIQUE AU POSTE DE CONDUITE (selon directive 81/1051/CEE)	82,8 $dB_{(A)}$ à 3400 tr/min.	83,5 $dB_{(A)}$ à 3400 tr/min.
MESURE DE VIBRATIONS (selon Pr.EN1033/1993, ENV25349/1993, ENV28041/1993, ISO5347/1987 et ISO5348/1987)	8,1 m/s^2 à 3400 tr/min.	9,1 m/s^2 à 3400 tr/min.

ÉTIQUETTES DE SÉCURITÉ

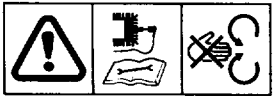

ATTENTION :

- Débrancher le capuchon de bougie avant toute opération d'entretien ou de réparation.
- Risque de coupure - Outils rotatifs :
  Ne pas introduire les mains à l'intérieur.
  Ne pas ouvrir le capot lorsque le moteur est en marche.

ATTENTION :
Lire le manuel d'utilisateur avant l'utilisation de la motobineuse.

ATTENTION :
Outils rotatifs : Tenir les pieds éloignés.