Outils WOLF

Relations Techniques Clients

Notice de réglage RT 53 K

1. Mise en place obturateur de recyclage
2. Niveau d'huile : toutes les 50 heures ou 1 x par saison
3. Commande embrayage frein de lame
4. Embrayage frein de lame
5. Commande des gaz
6. Commande Marche AV
7. Commande Marche AR
8. Point mort
9. Tension courroie avance
10. Tableau de révision

G. LERICHE - Version Novembre 2008

1- MISE EN PLACE DE L'OBTURATEUR DE RECYCLAGE

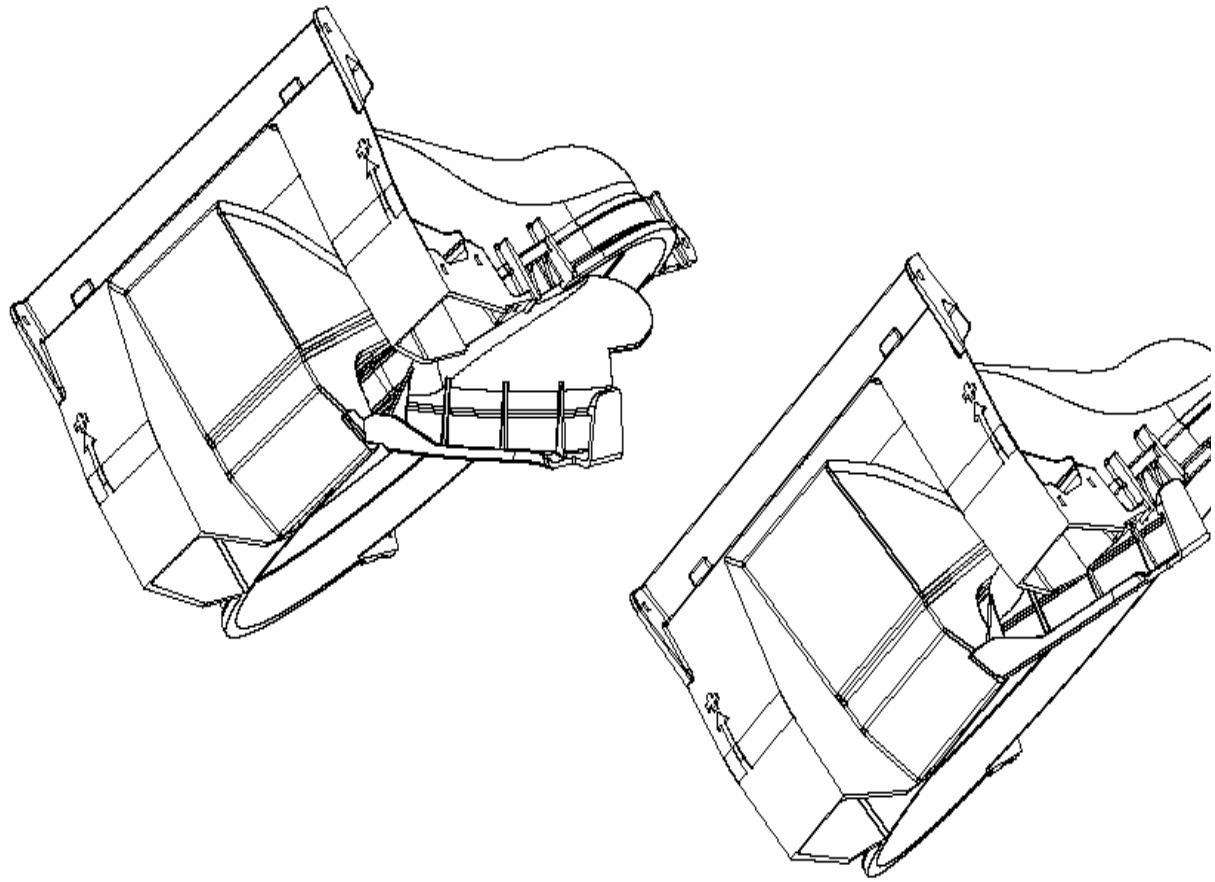

2-NIVEAU D'HUILE DE LA POMPE

DESCRIPTIF POUR MISE A NIVEAU D'HUILE CLIENT :

- Démonter le cache pompe (hauteurs de coupe arrières au maxi)
- Nettoyer le dessus de la pompe
- Dévisser le bouchon aimanté repère 1 sans perdre sa rondelle d'étanchéité
- Faire l'appoint d'huile Shell Tellus T46 jusqu'au début du filetage repère 2
- Nettoyer le bouchon aimanté
- Revisser le bouchon aimanté avec sa rondelle d'étanchéité
- Remonter le cache pompe

Huile pour groupe hydraulique : Ref : 40848 (60ml) ou 29592 (2 litres)

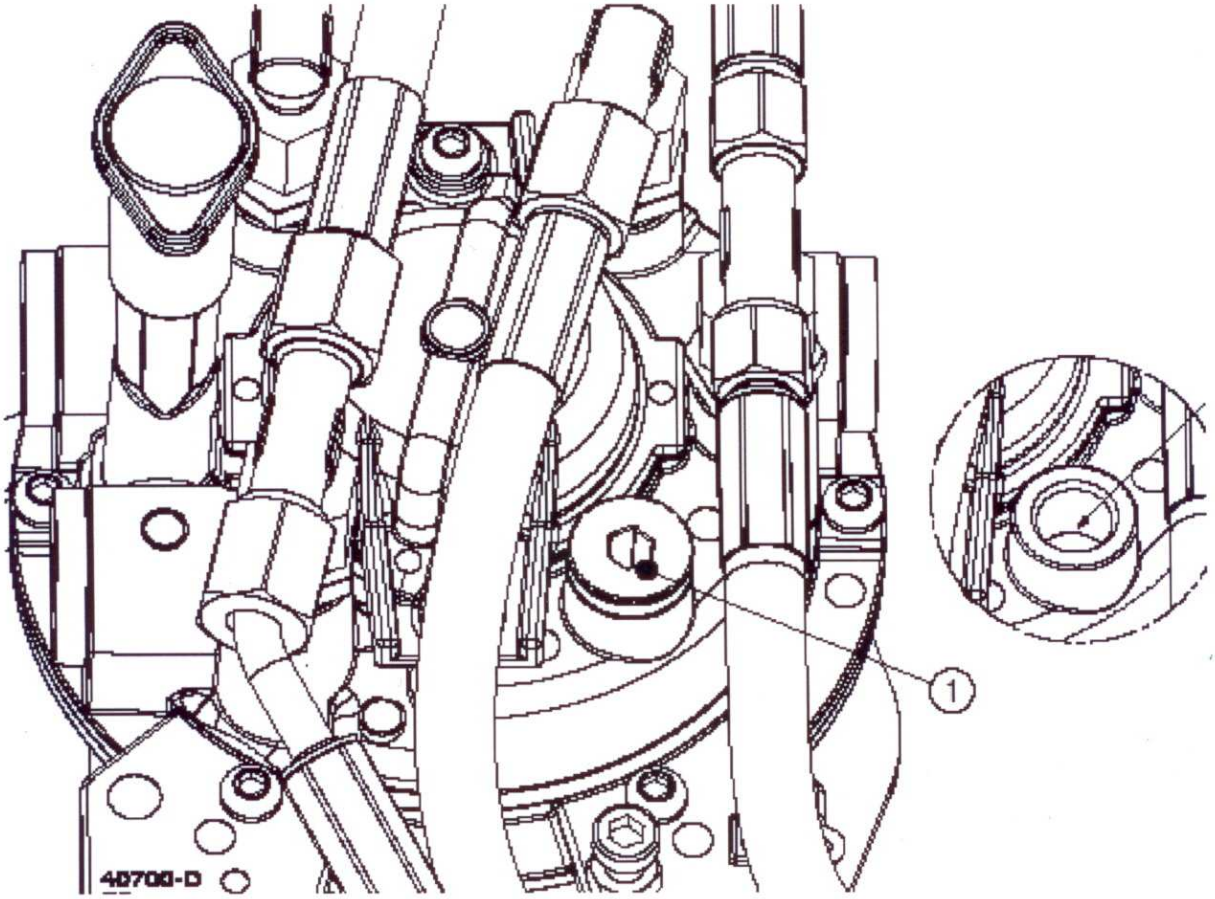

3- COMMANDE EMBRAYAGE-FREIN DE LAME

- Desserrer l'écrou repère (1)
- Glisser la butée repère (3) dans le sens à ratrapper le mou du câble repère (4)
- Resserer légérement l'écrou repère 1
- Marquer la position de la butée repère (3)
- Desserrer l'écrou repère (1)
- Glisser de 2mm la butée repère (3) dans le sens de la détente du câble (4)
- Resserrer définitivement l'écrou repère (1)

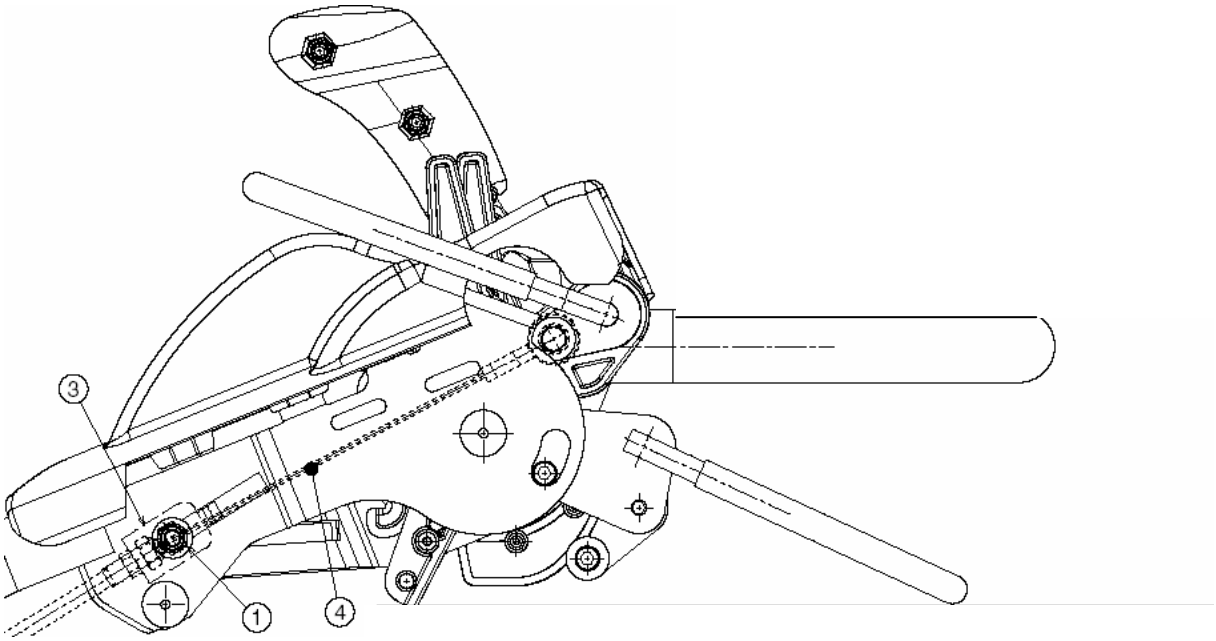

4- EMBRAYAGE FREIN DE LAME

DESCRIPTIF REGLAGE CLIENT :

- Après avoir règlé le levier emb./frein au guidon, embrayer ce levier et maintenez-le en contact avec le guidon
- Desserer l'écrou repère (1)
- Glisser la poulie repère (2) jusqu'à tendre la courroie repère (3)
- Resserrer l'écrou repère (1)
- Lacher le levier emb./frein au guidon
- Marquer la position distance **D** de la poulie repère (2)
- Desserrer l'écrou repère (1)
- Glisser la poulie tendeur repère (2) de 6mm dans le sens de la tension de la courroie repère (3)
- Resserrer l'écrou repère (1)

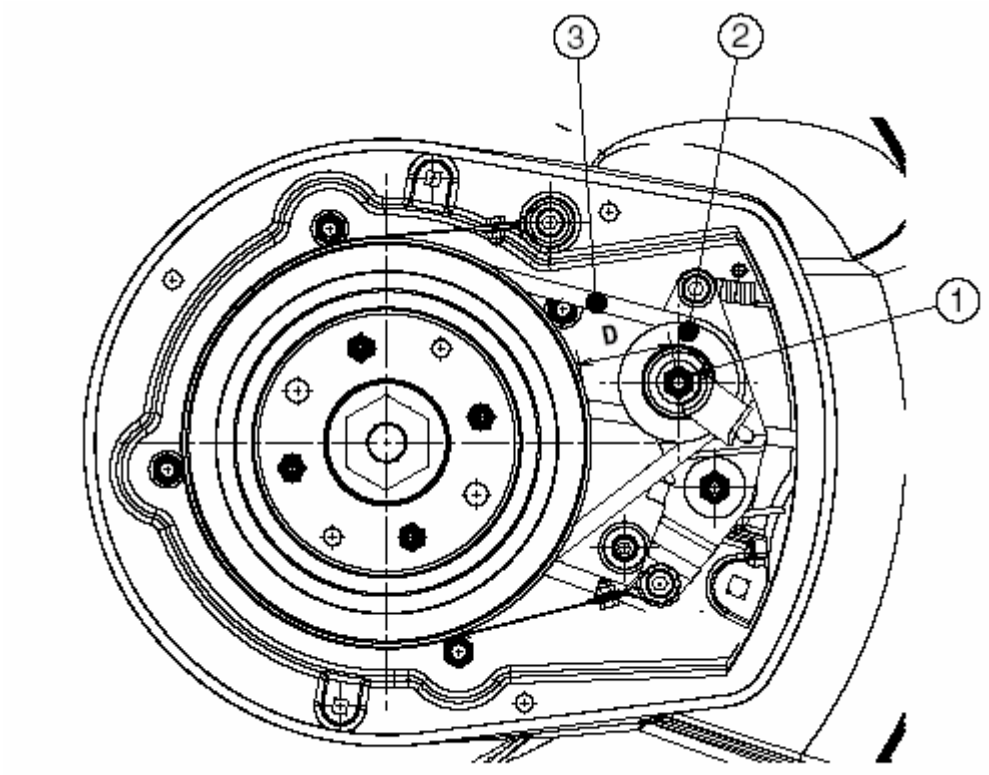

5- COMMANDE DES GAZ

DESCRIPTIF REGLAGE GAZ SERIE/CLIENT :

- Desserrer l'écrou repère (1)
- Placer la manette repère (2) sur la position start
- Glisser la butée repère (3) afin de tendre le câble repère (4) jusqu'à ce que la manette du moteur thermique soit en butée
- Resserrer l'écrou repère (1)

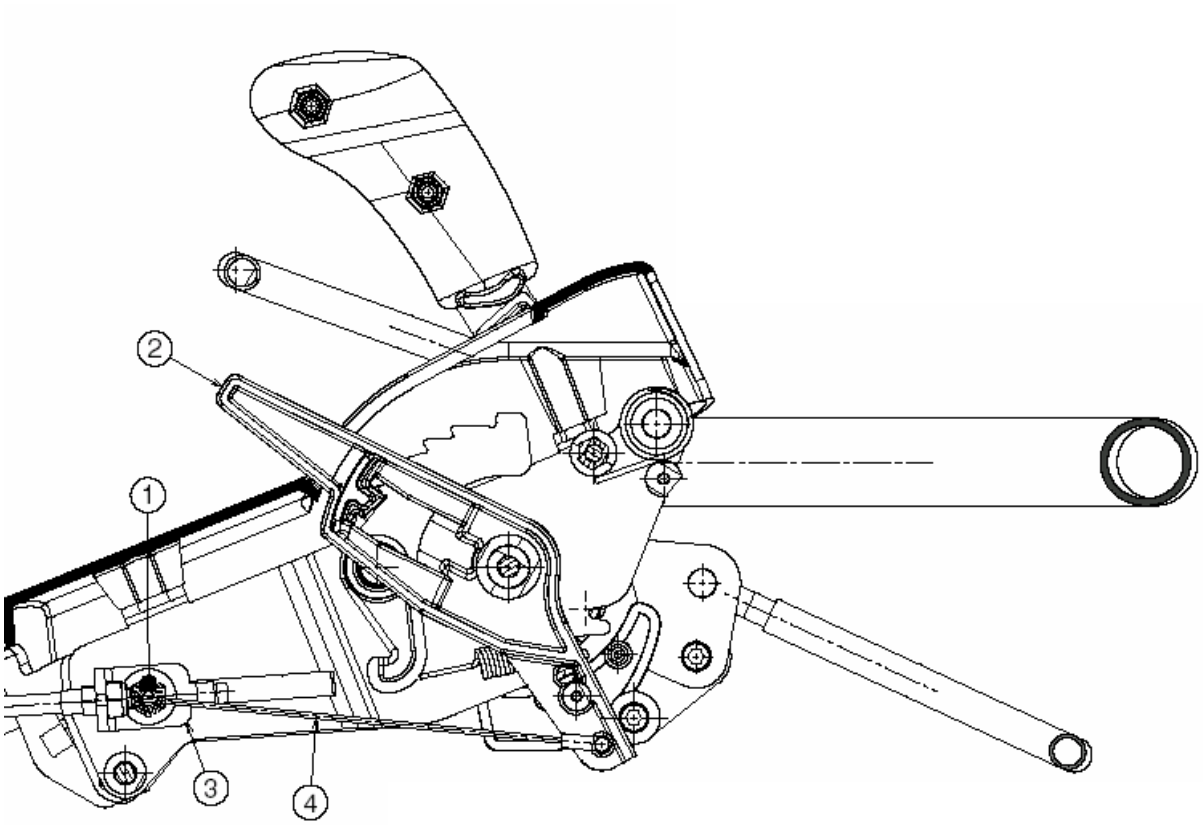

6- COMMANDE MARCHE AVANT

DESCRIPTIF POUR REGLAGE CLIENT :

- Placer le sélecteur de vitesse repère (2) en position 1
- Desserrer l'écrou repère (1)
- Glisser la butée repère (3) dans le sens à rattraper le mou du câble repère (4)
- Resserrer légérement l'écrou repère (1)
- Marquer la position de la butée repère (3)
- Desserrer l'écrou repère 1
- Glisser de 7mm la butée repère (3) dans le sens de la détente du câble (4)
- Resserrer définitivement l'écrou repère (1)

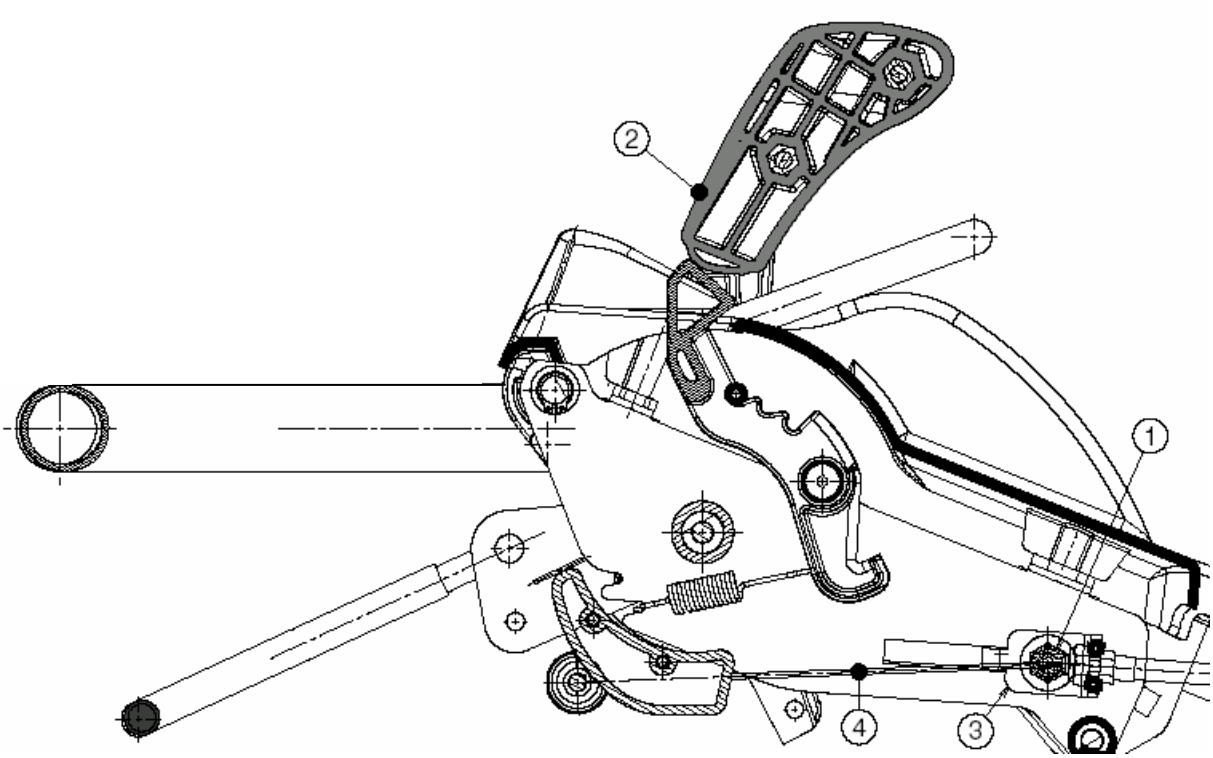

7- COMMANDE MARCHE ARRIERE

DESCRIPTIF POUR REGLAGE CLIENT :

- Placer le sélecteur de vitesse repère (2) en position 1
- Desserrer l'écrou repère (1)
- Glisser la butée repère (3) dans le sens approprié pour rattraper le mou du câble repère (4)
- Resserrer légérement l'écrou repère (1)
- Marquer la position de la butée repère (3)
- Desserrer de nouveau l'écrou repère (1) et glisser la butée repère (3) de 8mm dans le sens de la détente du câble repère (4)
- Resserrer définitivement l'écrou repère (1)

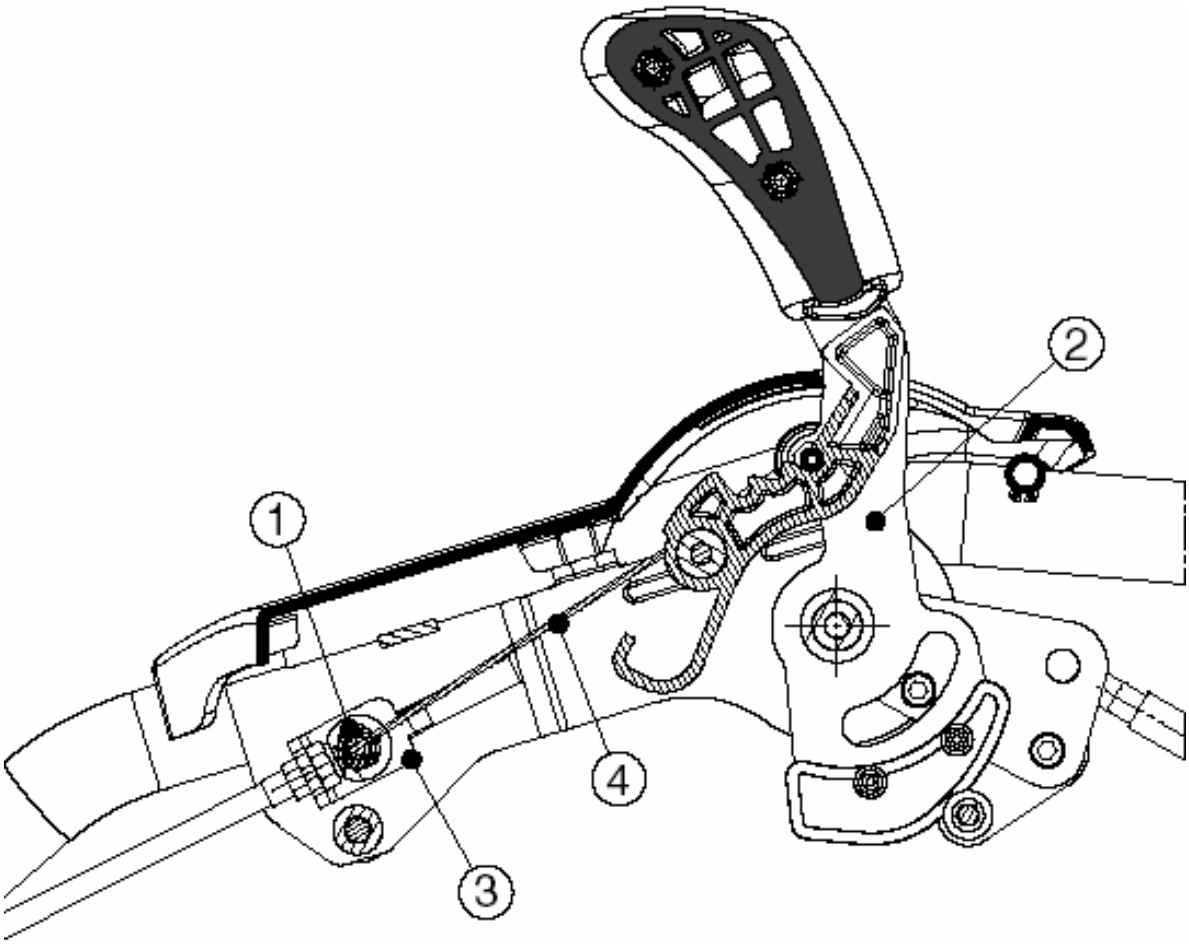

8- POINT MORT

DESCRIPTIF POUR REGLAGE POINT-MORT CLIENT :

- Démonter le cache pompe (hauteurs de coupe au maxi)
- Mettre la tondeuse sur calle, roues motrices hors contact du sol
- Mettre en route le moteur thermique
- Desserrer le contre-écrou repère 1
- Si les roues ne tournent pas dérégler volontairement le point mort en faisant tourner la vis repère 2
- Faire tourner la vis repère 2 de manière à arrêter les roues puis continuer sur 1/2 à 3/4 de tour
- Maintenir cette vis repère 2 et serrer le contre-écrou 1

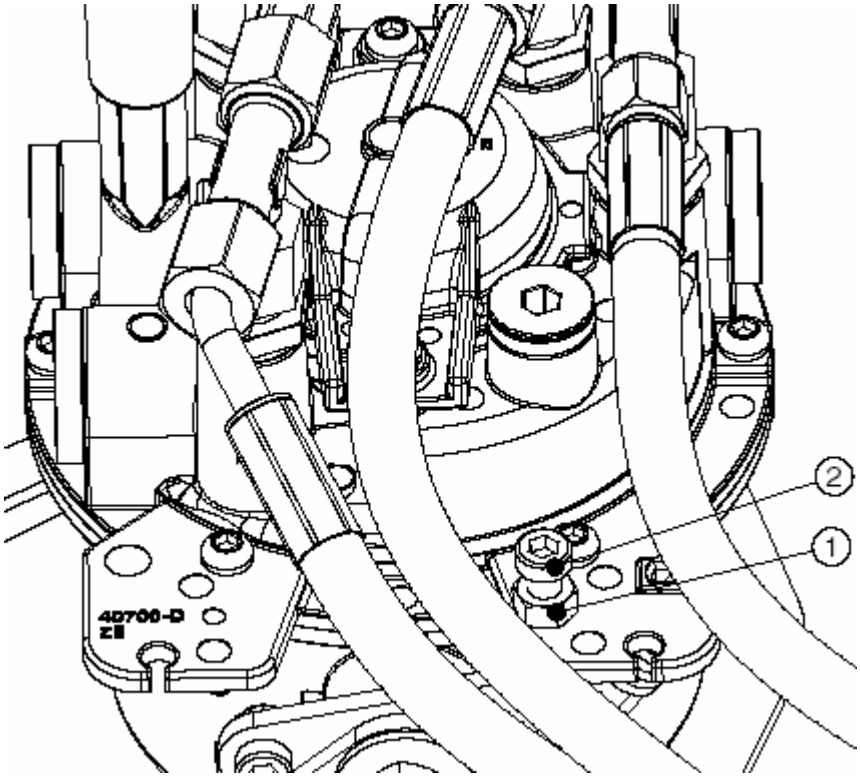

9- TENSION DE COURROIE TRACTION

DESCRIPTIF DE TENSION DE LA COURROIE DE TRACTION CLIENT :

- Démonter la lame et le cache embrayage-frein de lame (pour contrôle)
- Démonter le cache pompe (hauteurs de coupe arrières au maxi)
- Desserrer les écrous repères 1 et 2
- Pivoter la pompe autour de l'axe de la vis 3 jusqu'à tendre la courr
- Serrer l'écrou repère 1 puis l'écrou repère 2
- Remonter les caches et la lame

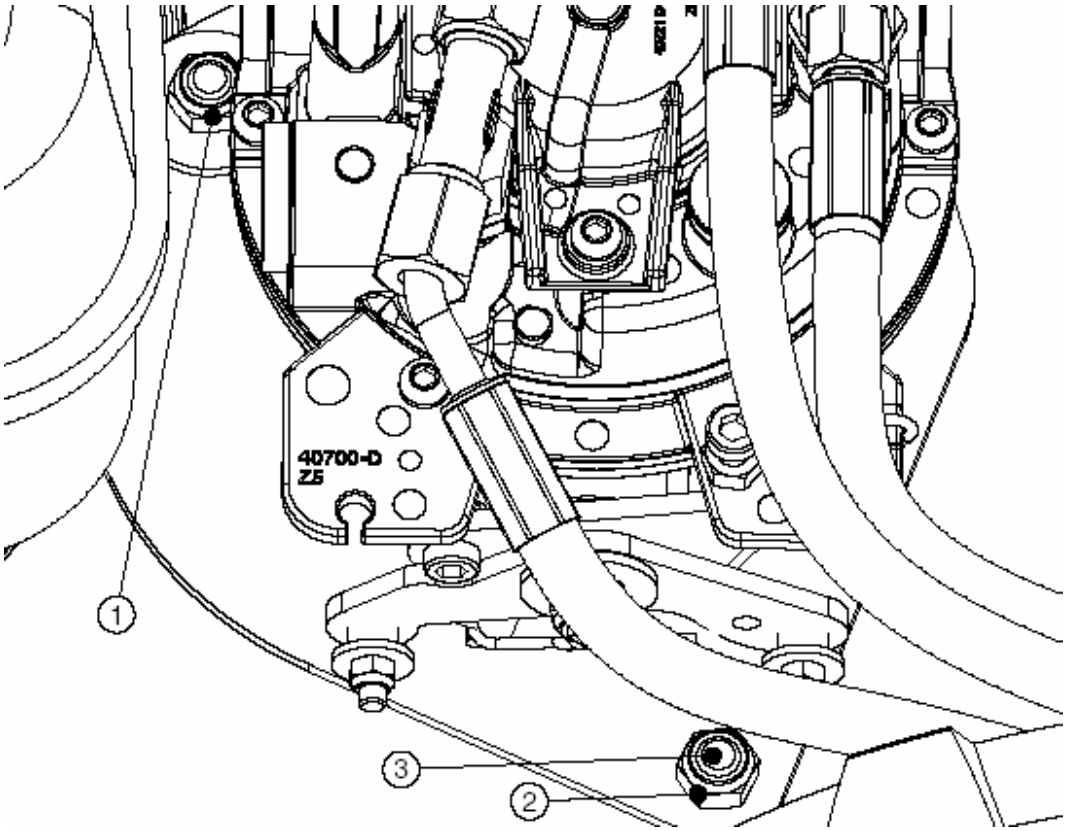

EXTENSION DE LA GARANTIE A 5 ANS RT 53 K

Détails des opérations de la révision obligatoire dans la 3ème année
pour les tondeuses achetées après le 01/01/2006

	TONDEUSE THERMIQUE avec ***dispositif de débrayage de lame***
Moteur	Remplacement de la bougie, du filtre à air et de la corde de lanceur Nettoyage du carburateur et rinçage du réservoir d'essence Remplacement de l'huile moteur Nettoyage des ailettes de refroidissement du moteur Serrage des vis de fixation sur carcasse Serrage des vis de la grille du pot d'échappement, Réglage de la commande à distance : positions start, maxi, stop Réglage du régime ralenti et maxi du moteur Vérification du fonctionnement du starter
Tondeuse ***Lame de coupe*** ***Entraînement de lame*** ***Hauteurs de coupe*** ***Sac de ramassage*** ***Roues*** ***Transmission hydraulique***	Contrôle du serrage de la visserie Vérification des câbles de commande à distance, si nécessaire remplacement Vérification : - de l'état et de l'équilibrage (éventuellement remplacement) - serrage dynamométrique Nettoyage du compartiment embrayage/frein de lame Remplacement de la garniture de frein Réglage de la commande à distance Nettoyage + graissage Nettoyage et vérification Suppression jeu par adjonction de rondelles Graissage des paliers Nettoyage/graissage des pignons Etat de la courroie / remplacement Nettoyage du bouchon magnétique Vérification du niveau d'huile hydraulique et appoint si nécessaire Réglage de la commande à distance
Sécurité	Vérification : - du temps d'arrêt de la lame : < 3 secondes - du déflecteur de sécurité d'éjection d'herbe - de l'insert de carter

Utiliser uniquement des pièces d'origine Outils Wolf - Vérifier la conformité aux exigences de sécurité