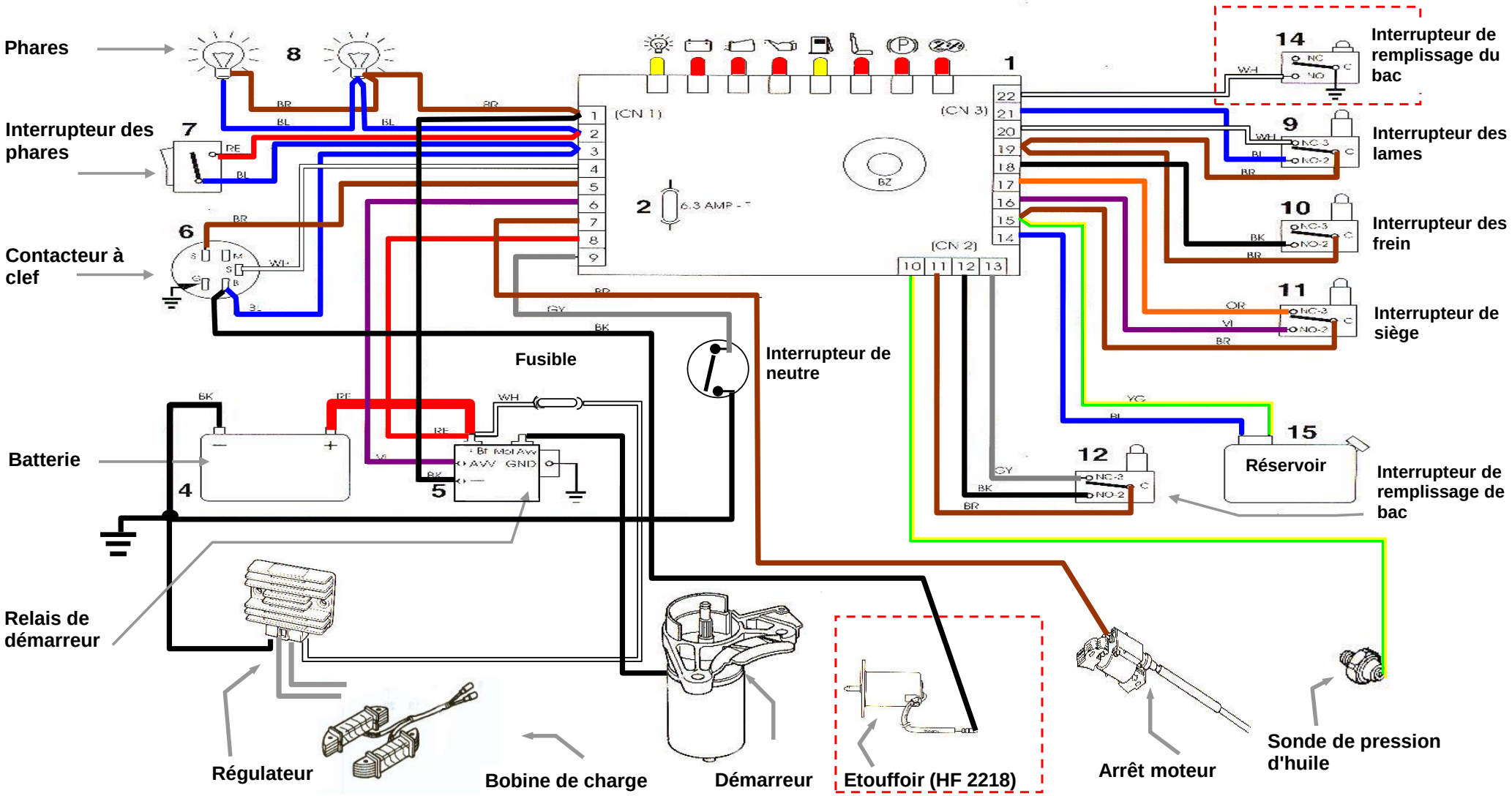HF 2218 - HF 2218 K1 (av 8800000)