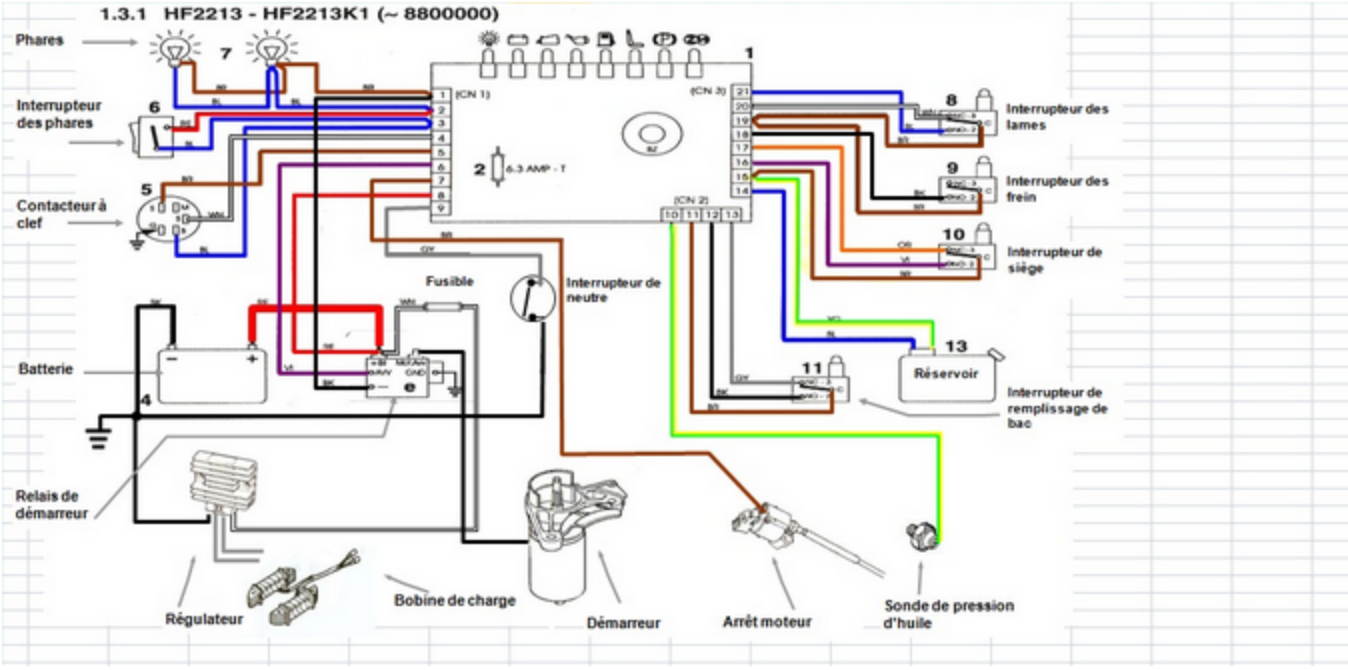
1.3.1 HF2213 - HF2213K1 (~ 8800000)
Phares
Interrupteur des phares
Contacteur à clef
Batterie
Relais de démarreur
Régulateur
Bobine de charge
Démarreur
Arrêt moteur
Sonde de pression d'huile
Fusible
Interrupteur de neutre
Interrupteur des lames
Interrupteur des frein
Interrupteur de siège
Réservoir
Interrupteur de remplissage de bac
(CN 1)
(CN 2)
(CN 3)
6.3 AMP - T