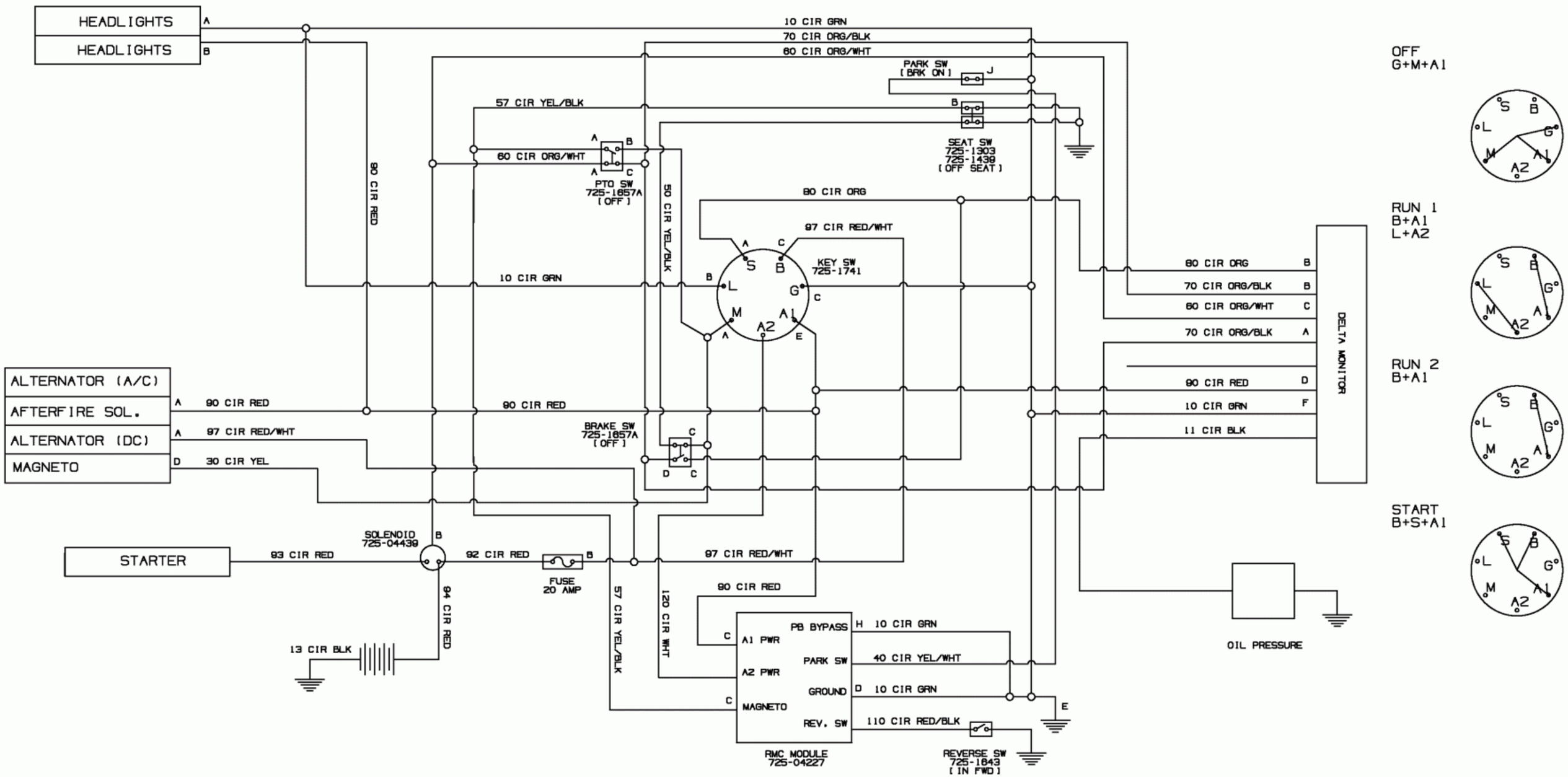

E3-02912B-02

motoruf.de