STIHL®

STIHL FS 300, 350, 400, 450, 480

Instruction Manual
Notice d'emploi

Downloaded from www.Manualslib.com manuals search engine

GB **Instruction Manual**
1 - 40

F **Notice d'emploi**
41 - 84

Downloaded from www.Manualslib.com manuals search engine

Contents

Guide to Using this Manual	2
Safety Precautions and Working Techniques	2
Approved Combinations of Cutting Attachment, Deflector, Limit Stop and Harness	11
Mounting the Bike Handle	12
Adjusting the Throttle Cable	13
Mounting the Deflector	14
Mounting the Cutting Attachment	15
Fuel	18
Fueling	19
Fitting the Full Harness	20
Balancing the Trimmer/Brushcutter	20
Starting / Stopping the Engine	20
Operating Instructions	23
Cleaning the Air Filter	23
Engine Management	24
Adjusting the Carburetor	24
Winter Operation	25
Electric Handle Heating	26
Spark Plug	26
Engine Running Behavior	27
Lubricating the Gearbox	27
Replacing the Starter Rope and Rewind Spring	28
Storing the Machine	29
Sharpening Metal Cutting Blades	30
Maintenance and Care	31
Main Parts	33
Specifications	35
Special Accessories	37
Maintenance and Repairs	38
STIHL Limited Emission Control Warranty Statement	38

Dear Customer,

Thank you for choosing a quality engineered STIHL product.

This machine has been built using modern production techniques and comprehensive quality assurance. Every effort has been made to ensure your satisfaction and troublefree use of the machine.

Please contact your dealer or our sales company if you have any queries concerning your machine.

Your

Hans Peter Stihl

Original Instruction Manual

Printed on chlorine-free paper
Printing inks contain vegetable oils, paper can be recycled.

© ANDREAS STIHL AG & Co. KG, 2011
0458-255-8221-A. M0-5.B11.DDS.
0000000276_005_GB

STIHL®

Downloaded from www.Manualslib.com manuals search engine

Guide to Using this Manual

Pictograms

All the pictograms attached to the machine are shown and explained in this manual.

Symbols in text

⚠ Warning where there is a risk of an accident or personal injury or serious damage to property.

⚙ Caution where there is a risk of damaging the machine or its individual components.

Engineering improvements

STIHL's philosophy is to continually improve all of its products. For this reason we may modify the design, engineering and appearance of our products periodically.

Therefore, some changes, modifications and improvements may not be covered in this manual.

Safety Precautions and Working Techniques

Some special safety precautions must be observed to reduce the risk of personal injury when operating this power tool because of the very high speed of its cutting attachment.

It is important you read and understand the instruction manual before using your power tool for the first time and keep the manual in a safe place for future reference. Non-observance of the safety precautions may result in serious or even fatal injury.

Observe all applicable local safety regulations, standards and ordinances.

If you have not used this type of power tool before: Have your dealer or other experienced user show you how to operate your power tool or attend a special course in its operation.

Minors should never be allowed to use a power tool.

Keep bystanders, especially children, and animals away from the work area.

When the power tool is not in use, shut it off so that it does not endanger others. Secure it against unauthorized use.

The user is responsible for avoiding injury to third parties or damage to their property.

Do not lend or rent your power tool without the instruction manual. Be sure that anyone using it understands the information contained in this manual.

The use of noise emitting power tools may be restricted to certain times by national or local regulations.

To operate the power tool you must be rested, in good physical condition and mental health.

If you have any condition that might be aggravated by strenuous work, check with your doctor before operating a power tool.

Persons with pacemakers only: The ignition system of your power tool produces an electromagnetic field of a very low intensity. This field may interfere with some pacemakers. To reduce health risks, STIHL recommends that persons with pacemakers consult their physician and the pacemaker manufacturer before operating this tool.

Do not operate the power tool if you are under the influence of any substance (drugs, alcohol) which might impair vision, dexterity or judgment.

Depending on the cutting attachment fitted, use your power tool only for cutting grass, wild growth, shrubs, scrub, bushes, small diameter trees and similar materials.

Do not use your power tool for any other purpose since **this may result in accidents**.

Only use cutting attachments and accessories that are explicity approved for this power tool model by STIHL or are technically identical. If you have any questions in this respect, consult a

Downloaded from www.Manualslib.com manuals search engine

servicing dealer. Use only high quality parts and accessories in order to avoid the risk of accidents and damage to the machine.

STIHL recommends the use of original STIHL replacement parts. They are specifically designed to match your model and meet your performance requirements.

Never attempt to modify your power tool in any way since this may increase the risk of personal injury. STIHL excludes all liability for personal injury and damage to property caused while using unauthorized attachments.

Do not use a pressure washer to clean the unit. The solid jet of water may damage parts of the unit.

The deflector on this power tool cannot protect the operator from all objects thrown by the cutting attachment (stones, glass, wire, etc.). Such objects may ricochet and then hit the operator.

Clothing and Equipment

Wear proper protective clothing and equipment.

Clothing must be sturdy but allow complete freedom of movement. Wear snug-fitting clothing, an overall and jacket combination, do not wear a work coat.

Avoid clothing that could get caught on branches or brush or moving parts of the machine. Do not wear a scarf, necktie or jewelry. Tie up and confine long hair (e.g. with a hair net, cap, hard hat, etc.).

Wear steel-toed safety boots with non-slip soles.

Sturdy shoes with non-slip soles may be worn as an alternative only when using mowing heads.

Wear a safety hard hat for thinning operations, when working in high scrub and where there is a danger of head injuries from falling objects. To reduce the risk of injury from thrown objects, always wear a face shield and safety glasses.

A face shield alone does not provide adequate eye protection.

Wear hearing protection, e.g. earplugs or ear muffs.

Wear heavy-duty gloves.

STIHL offers a comprehensive range of personal protective clothing and equipment.

Transporting the Power Tool

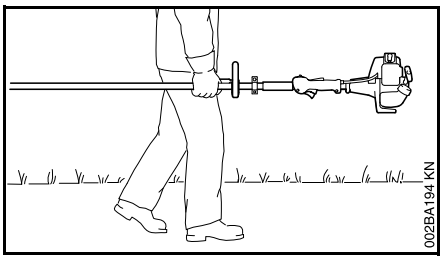

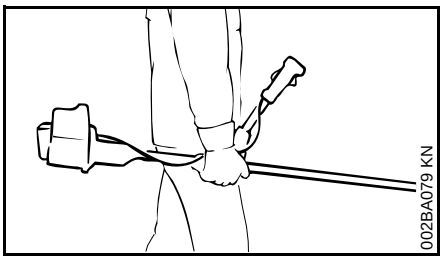

Always turn off the engine.

Carry the unit hanging from the shoulder strap or properly balanced by the drive tube. Fit transport guard on metal cutting attachments to avoid the risk of injury from blade contact

Transporting in a vehicle: Properly secure your power tool to prevent turnover, fuel spillage and damage.

Fueling

Gasoline is an extremely flammable fuel. Keep clear of naked flames. Do not spill any fuel – do not smoke.

Always shut off the engine before refueling.

Downloaded from www.Manualslib.com manuals search engine

Do not fuel a hot engine – **fuel may spill and cause a fire**.

Open the fuel cap carefully to allow any pressure build-up in the tank to release slowly and avoid fuel spillage.

Fuel your power tool only in well-ventilated areas. If you spill fuel, wipe the machine immediately – if fuel gets on your clothing, change immediately.

Your power tool comes standard with either a screw-type or bayonet-type fuel cap.

After fueling, tighten down the screw-type fuel cap as securely as possible.

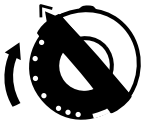

Insert the fuel cap with hinged grip (bayonet-type cap) correctly in the opening, turn it clockwise as far as stop and fold the grip down.

This reduces the risk of unit vibrations causing the fuel cap to loosen or come off and spill quantities of fuel.

To reduce the **risk of serious or fatal burn injuries**, check for fuel leakage. If fuel leakage is found, do not start or run the engine until leak is fixed.

Before starting

Check that your power tool is properly assembled and in good condition – refer to appropriate chapters in the instruction manual.

- Use only an approved combination of cutting attachment, deflector, handle and harness. All parts must be assembled properly and securely.
- Slide control / stop switch must move easily to **STOP** or **0**
- Smooth action of throttle trigger interlock (if fitted) and throttle trigger – the throttle trigger must return automatically to the idle position.
- Check that the spark plug boot is secure – a loose boot may cause arcing that could ignite combustible fumes **and cause a fire**.
- Cutting tool or attachment: Check for correct and secure assembly and good condition.
- Check protective devices (e.g. deflector for cutting tool, rider plate) for damage or wear. Always replace damaged parts. Do not operate your machine with a damaged deflector or worn rider plate (lettering and arrows no longer legible).
- Never attempt to modify the controls or the safety devices in any way.
- Keep the handles dry and clean – free from oil and dirt – for safe control of the power tool.
- Adjust the harness and handle(s) to suit your height and reach. See chapters on "Fitting the Harness" and "Balancing the Trimmer/Brushcutter".

To reduce the risk of personal injury, do not operate your power tool if it is damaged or not properly assembled.

If you use a shoulder strap or full harness: Practise removing and putting down the machine as you would in an emergency. To avoid damage, do not throw the machine to the ground when practising.

Starting the engine

Start the engine at least 3 meters from the fueling spot, outdoors only.

Place the unit on firm ground in an open area. Make sure you have good balance and secure footing. Hold the unit securely. The cutting attachment must be clear of the ground and all other obstructions because it may begin to run when the engine starts.

Your power tool is a one-person unit. **To reduce the risk of injury** from thrown objects, do not allow other persons within a radius of 15 meters of your own position – even when starting.

To reduce the risk of injury, avoid contact with the cutting attachment.

Do not drop start the power tool – start the engine as described in the instruction manual. Note that the cutting attachment continues to run for a short period after you let go of the throttle trigger – **fly-wheel effect.**

Downloaded from www.Manualslib.com manuals search engine

Check idle speed setting: The cutting attachment must not rotate when the engine is idling with the throttle trigger released.

To reduce the risk of fire, keep hot exhaust gases and hot muffler away from easily combustible materials (e.g. wood chips, bark, dry grass, fuel).

Holding and Controlling the Power Tool

Always hold the unit firmly with both hands on the handles.

Make sure you always have good balance and secure footing.

Models with bike handle

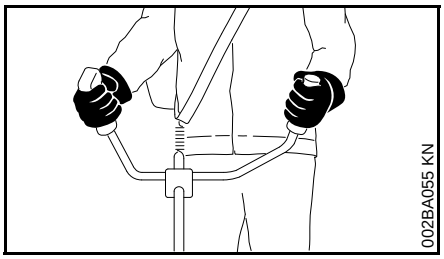

Right handle on control handle, left hand on left handle.

Models with loop handle

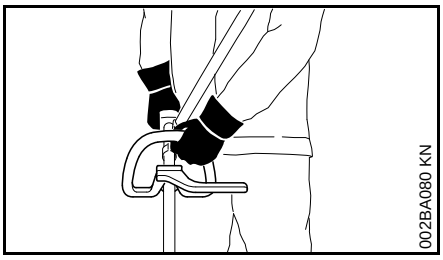

On units with a loop handle and barrier bar, left hand on loop handle, right hand on control handle, even if you are left-handed.

During Operation

Make sure you always have good balance and secure footing.

In the event of impending danger or in an emergency, switch off the engine immediately by moving the slide control / stop switch to **STOP** or **0**.

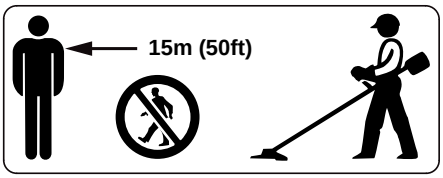

To reduce the risk of personal injury , do not allow any other persons within a radius of 15 meters of your own position. To reduce the risk of damage to property, also maintain this distance from other objects (vehicles, windows).

The correct engine idle speed is important to ensure that the cutting attachment stops rotating when you let go of the throttle trigger.

Check and correct the idle speed setting at regular intervals. If the cutting attachment still rotates at idle speed, have your dealer make proper adjustments or repairs. STIHL recommends a STIHL servicing dealer.

Take special care in slippery conditions – damp, snow, ice, on slopes or uneven ground.

Watch out for obstacles: Roots, tree stumps or holes which could cause you to trip or stumble.

Always stand on the ground while working, never on a ladder, work platform or any other insecure support.

Be particularly alert and cautious when wearing hearing protection because your ability to hear warnings (shouts, alarms, etc.) is restricted.

To reduce the risk of accidents, take a break in good time to avoid tiredness or exhaustion.

Work calmly and carefully – in daylight conditions and only when visibility is good. Stay alert so as not to endanger others.

Your power tool produces toxic exhaust fumes as soon as the engine is running. These fumes may be colorless and odorless and contain unburned hydrocarbons and benzol. Never run the engine indoors or in poorly ventilated locations, even if your model is equipped with a catalytic converter.

Downloaded from www.Manualslib.com manuals search engine

To reduce the risk of serious or fatal injury from breathing toxic fumes, ensure proper ventilation when working in trenches, hollows or other confined locations.

To reduce the risk of accidents, stop work immediately in the event of nausea, headache, visual disturbances (e.g. reduced field of vision), problems with hearing, dizziness, deterioration in ability to concentrate. Apart from other possibilities, these symptoms may be caused by an excessively high concentration of exhaust gases in the work area.

Operate your power tool so that it produces a minimum of noise and emissions – do not run the engine unnecessarily, accelerate the engine only for cutting.

To reduce the risk of fire, **do not smoke** while operating or standing near your power tool. Note that combustible fuel vapor may escape from the fuel system.

The dusts, vapor and smoke produced during operation may be dangerous to health. If the work area is very dusty or smoky, wear a respirator.

If your power tool is subjected to unusually high loads for which it was not designed (e.g. heavy impact or a fall), always check that it is in good condition before continuing work – see also "Before Starting".

Check the fuel system in particular for leaks and make sure the safety devices are working properly. Do not continue operating your power tool if it is damaged. In case of doubt, have the machine checked by your servicing dealer.

Do not operate your power tool with the starting throttle lock engaged – engine speed cannot be controlled in this position.

To **reduce the risk of injury** from thrown objects, never operate the unit without the proper deflector for the type of cutting attachment being used.

Inspect the work area: Stones, pieces of metal or other solid objects can be thrown and cause personal injury or damage the cutting attachment and property (e.g. parked vehicles, windows).

Special care must be taken when working in difficult, over-grown terrain.

When cutting high scrub, under bushes and hedges: Keep cutting tool at minimum height of 15 cm to avoid harming small animals.

Always shut off the engine before leaving the unit unattended.

Check the cutting attachment at regular short intervals during operation or immediately if there is a noticeable change in cutting behavior:

- Turn off the engine. Hold the unit firmly and wait for the cutting attachment to come to a standstill.
- Check condition and tightness, look for cracks.
- Check sharpness.
- Replace damaged or dull cutting attachments immediately, even if they have only superficial cracks.

Clean grass and plant residue off the cutting attachment mounting at regular intervals – remove any build up of material from the cutting attachment and deflector.

To **reduce the risk of injury**, shut off the engine before replacing the cutting attachment.

Do not continue using or attempt to repair damaged or cracked cutting attachments by welding, straightening or modifying the shape (out of balance).

This may cause parts of the cutting attachment to come off and hit the operator or bystanders at high speed and **result in serious or fatal injuries**.

When using mowing heads

Equip the deflector with the additional components specified in the instruction manual.

Use only the deflector with properly mounted line limiting blade to ensure the mowing lines are automatically trimmed to the approved length.

To **reduce the risk of injury**, always turn off the engine before adjusting the nylon line of manually adjustable mowing heads

Downloaded from www.Manualslib.com manuals search engine

Using the unit with over-long nylon cutting lines reduces the motor's operating speed. The clutch then slips continuously and this causes overheating and damage to important components (e.g. clutch, polymer housing components) – and this can increase the risk of injury from the cutting attachment rotating while the engine is idling.

When using metal cutting tools

STIHL recommends the use of original STIHL metal cutting attachments. They are specifically designed to match your model and meet your performance requirements.

Metal cutting attachments rotate at very high speed. The forces that occur act on the machine, the attachment and the material being cut.

Sharpen metal cutting attachments regularly as specified.

Unevenly sharpened metal cutting attachments cause out-of-balance which can impose extremely high loads on the machine and increase the **risk of breakage**.

Dull or improperly sharpened cutting edges can put a higher load on the cutting attachment and increase the **risk of injury** from cracked or broken parts.

Inspect metal cutting attachments for cracks or warping after every contact with hard objects (e.g. stones, rocks, pieces of metal). To **reduce the risk of injury**, remove burrs and other visible build-ups of material (use a file) because they may become detached and be thrown at high speed during operation.

To reduce the above-mentioned risks when using a metal cutting attachment, never use a metal cutting attachment with a diameter larger than specified. It must not be too heavy. It must be manufactured from materials of adequate quality and its geometry must be correct (shape, thickness).

To **reduce the risk of injury**, a metal cutting attachment not manufactured by STIHL must not be heavier, thicker, have a different shape or a diameter larger than the largest metal cutting attachment approved by STIHL for this power tool model.

Vibrations

Prolonged use of the power tool may result in vibration-induced circulation problems in the hands ("white finger disease").

No general recommendation can be given for the length of usage because it depends on several factors.

The period of usage is prolonged by:

- Hand protection (wearing warm gloves)
- Work breaks

The period of usage is shortened by:

- Any personal tendency to suffer from poor circulation (symptoms: frequently cold fingers, tingling sensation)
- Low outside temperatures
- Amount of gripping force (holding the power tool tightly restricts circulation)

Users who use the machine periodically or for long periods or users who repeatedly experience corresponding symptoms (e.g., tingling sensation in fingers), should undergo a medical examination.

Maintenance and Repairs

Service the machine regularly. Do not attempt any maintenance or repair work not described in the instruction manual. Have all other work performed by a servicing dealer.

STIHL recommends that you have servicing and repair work carried out exclusively by an authorized STIHL servicing dealer. STIHL dealers are regularly given the opportunity to attend training courses and are supplied with the necessary technical information.

Only use high-quality replacement parts in order to avoid the risk of accidents and damage to the machine. If you have any questions in this respect, consult a servicing dealer.

STIHL recommends the use of genuine STIHL replacement parts. They are specifically designed to match your model and meet your performance requirements.

To reduce the risk of injury, **always shut off the engine** before carrying out any maintenance or repairs or cleaning the machine. – Exception: Carburetor and idle speed adjustments.

Do not turn the engine over on the starter with the spark plug boot or spark plug removed unless the slide control /

Downloaded from www.Manualslib.com manuals search engine

stop switch is on **STOP** or **0** since there is otherwise a **risk of fire** from uncontained sparking.

To reduce the **risk of fire**, do not service or store your machine near open flames.

Check the fuel filler cap for leaks at regular intervals.

Use only a spark plug of the type approved by STIHL and make sure it is in good condition – see "Specifications".

Inspect the ignition lead (insulation in good condition, secure connection).

Check the condition of the muffler.

To reduce the **risk of fire and damage to hearing**, do not operate your machine if the muffler is damaged or missing.

Do not touch a hot muffler since **burn injury** will result.

Vibration behavior is influenced by the condition of the AV elements – check the AV elements at regular intervals.

Maintenance, replacement, or repair of the emission control devices and systems may be performed by any nonroad engine repair establishment or individual. However, if you make a warranty claim for a component which has not been serviced or maintained properly or if nonapproved replacement parts were used, STIHL may deny coverage.

For any maintenance please refer to the maintenance chart and to the warranty statement near the end of the instruction manual.

Symbols on Deflectors

An arrow on the deflector shows the correct direction of rotation of the cutting attachments.

Use deflector in combination with mowing heads only. Do not use metal cutting attachments.

Harness / Strap

The harness is included in the scope of supply or available as a special accessory.

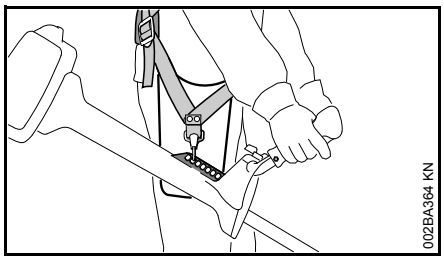

- Use a shoulder strap.
- With the engine running, attach the machine to the shoulder strap.

Grass cutting blades, brush knives and shredder blades must always be used in combination with a full harness.

Circular saw blades must always be used in combination with a full harness with a quick-release system.

Mowing Head with Nylon Lines

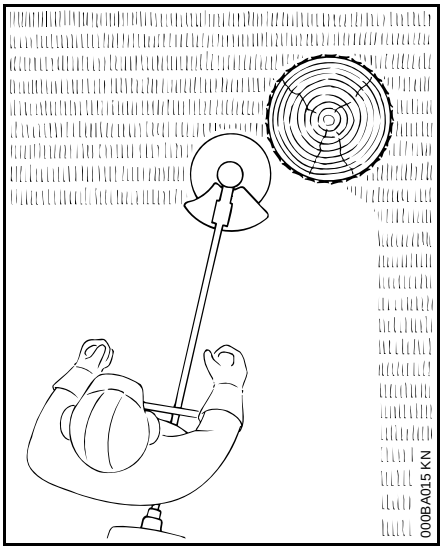

Nylon line achieves a soft cut for edging and trimming around trees, fence posts, etc. – less risk of damaging tree bark.

⚠ **To reduce the risk of injury, never** use steel wire in place of the nylon cutting line.

STIHL Polycut Mowing Head with Polymer Blades

For mowing unobstructed edges of meadows (without posts, fences, trees or similar obstacles).

Check the wear limit marks!

Downloaded from www.Manualslib.com manuals search engine

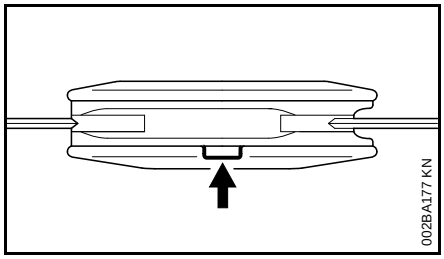

If one of the wear limit marks on the PolyCut mowing head is worn through (arrow): Do not continue using the mowing head. Install a new one. There is otherwise a **risk of injury** from thrown parts of the head.

It is important to follow the maintenance instructions for the Polycut mowing head.

Risk of Kickout (Blade Thrust) with Metal Cutting Attachments

When using metal cutting attachments (grass cutting blade, brush knife, shredder blade, circular saw blade) there is a risk of kickout when the rotating blade comes into contact with a solid object such as a tree trunk, branch, tree stump, rock or similar. The machine is thrown to the right or to the rear – opposite to the attachment's direction of rotation.

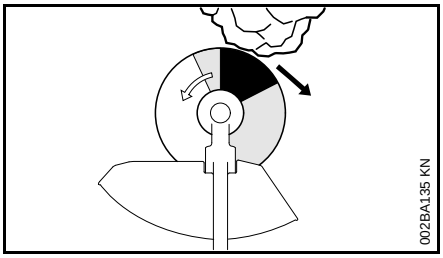

The **risk of kickout is greatest** when the **black area** of the rotating cutting attachment comes into contact with a solid object.

Grass Cutting Blade

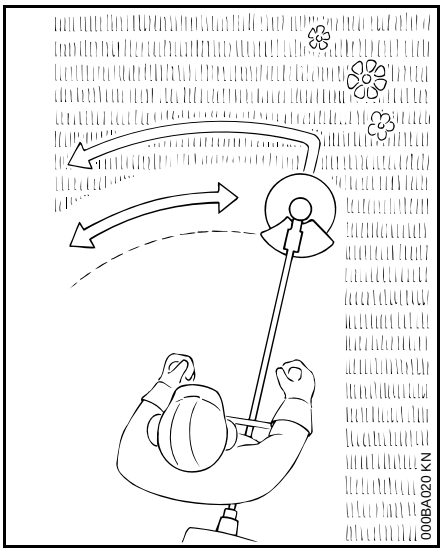

Use for grass and weeds only – sweep the brushcutter in an arc like a scythe.

⚠ Improper use may damage the grass cutting blade – **risk of injury** from thrown parts.

Resharpen the grass cutting blade according to instructions when it has dulled noticeably.

Brush Knife

Suitable for cutting matted grass, wild growth and scrub, thinning young stands with a maximum stem diameter of 2 cm. To **reduce the risk of personal injury**, never attempt to cut thicker wood.

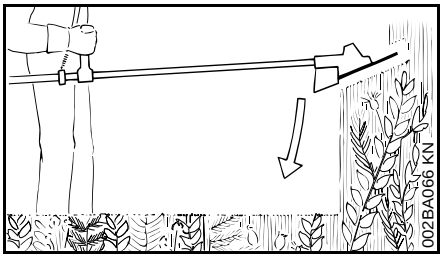

To cut wild growth and scrub, lower the brush knife down onto the growth to achieve shredding effect – do not use the cutting attachment above waist height.

Exercise extreme caution when using this method of cutting. The higher the cutting attachment is off the ground, the greater the risk of injury from cuttings being thrown sideways.

Use the brushcutter like a scythe (sweep it to the right and left) at ground level when cutting grass and thinning young stands.

Warning! Improper use of a brush knife may cause it to crack, chip or shatter – **risk of injury** from thrown parts.

To reduce the risk of injury it is essential to take the following precautions

Downloaded from www.Manualslib.com manuals search engine

- Avoid contact with stones, rocks, pieces of metal and other solid foreign objects.
- Never cut wood or shrubs with a stem diameter of more than 2 cm – use a circular saw blade for this purpose.
- Inspect the brush knife at regular short intervals for signs of damage. Do not continue working with a damaged brush knife.
- Resharpen the brush knife regularly (when it has dulled noticeably) and have it balanced if necessary (STIHL recommends a STIHL servicing dealer).

Shredder Blade

Suitable for thinning and shredding tough, matted grass and scrub.

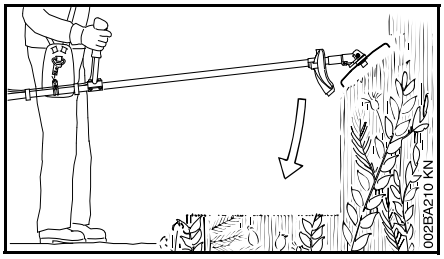

To cut wild growth and scrub, lower the shredder blade down onto the growth to achieve shredding effect – do not use the cutting attachment above waist height.

Exercise extreme caution when using this method of cutting. The higher the cutting attachment is off the ground, the greater the risk of injury from cuttings being thrown sideways.

Warning! Improper use may damage the shredder blade – **risk of injury** from thrown parts.

To reduce the risk of injury it is essential to take the following precautions:

- Avoid contact with stones, rocks, pieces of metal and other solid foreign objects.
- Never cut wood or shrubs with a stem diameter of more than 2 cm.
- Inspect the shredder blade at regular short intervals for signs of damage. Do not continue working with a damaged shredder blade.
- Resharpen the shredder blade when it has dulled noticeably and have it balanced if necessary (by servicing dealer).

Circular Saw Blade

For cutting shrubs and trees:

Up to a stem diameter of 4 cm when used on brushcutters.

Up to a stem diameter of 7 cm when used on clearing saws.

Before starting the cut, accelerate the engine up to full throttle. Perform cut with uniform pressure.

Use circular saw blades only with a matching limit stop of the correct diameter.

⚠ To reduce the risk of blade damage, avoid contact with stones and the ground. Resharpen the blade properly in good time – dull teeth may result in the blade cracking and shattering and causing serious injury.

When felling, maintain a distance of at least two tree lengths from the next felling site.

Risk of kickout

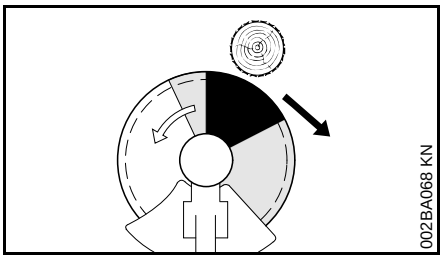

The risk of kickout is highest in the black area of the blade: Do not use this area of the circular saw blade for cutting.

There is also a risk of kickout when using the lighter shaded areas of the blade: These areas of the blade should only be used by experienced operators with specialized training.

STIHL recommends that you use the non-shaded area of the circular saw blade. Always start the cut with this area of the blade.

Downloaded from www.Manualslib.com manuals search engine

Approved Combinations of Cutting Attachment, Deflector, Limit Stop and Harness

Cutting Attachment | **Deflector, Limit Stop** | **Harness / Strap**

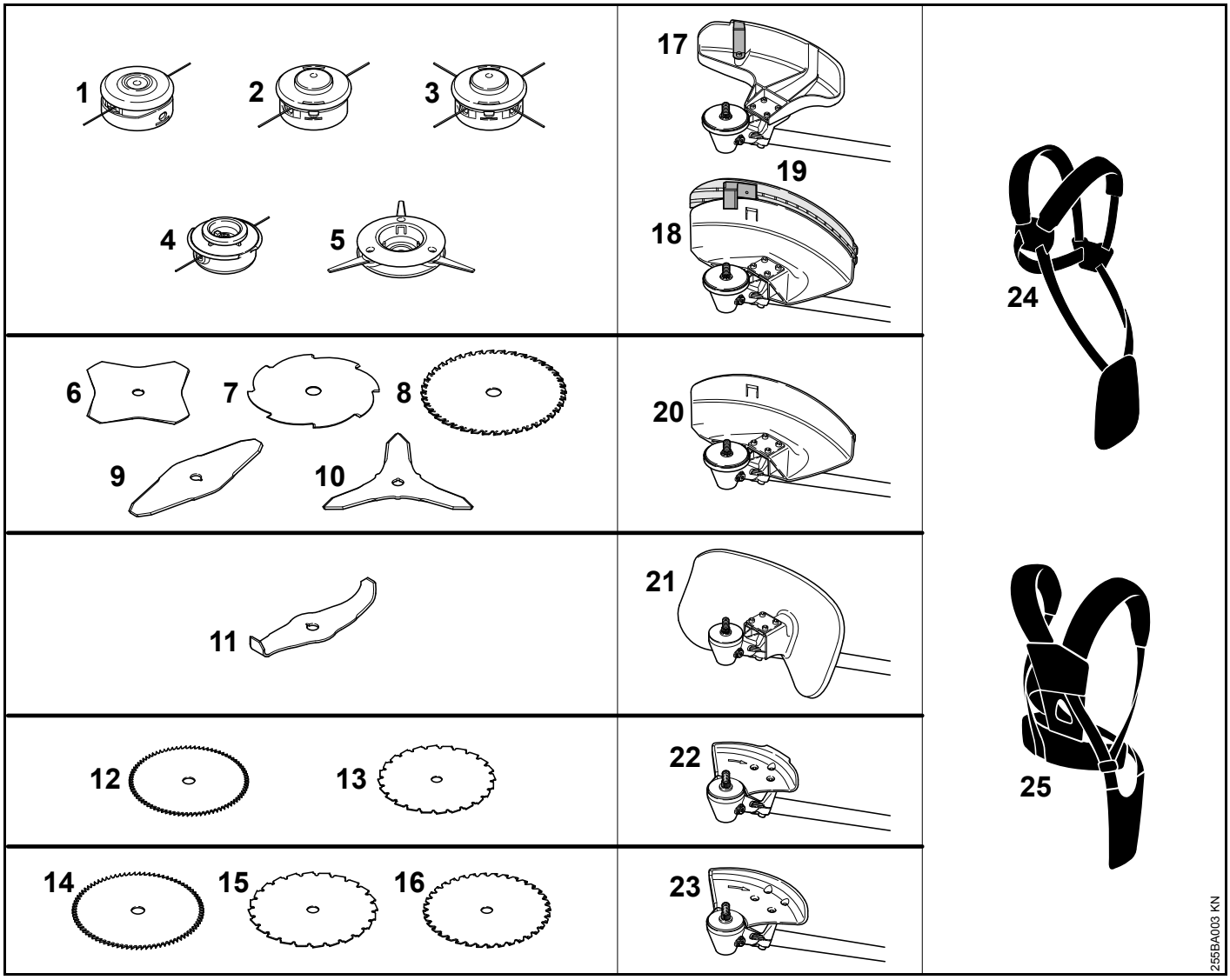

Downloaded from www.Manualslib.com manuals search engine

Approved Combinations

Select correct combination from the table according to the cutting attachment you intend to use.

⚠ For safety reasons only the cutting attachment and deflectors or limit stops shown in each row of the table may be used together. No other combinations are permitted because of the **risk of accidents**.

Cutting Attachments

Mowing heads

1 STIHL SuperCut 40-2
2 STIHL AutoCut 40-2
3 STIHL AutoCut 40-4[1)]
4 STIHL TrimCut 41-2
5 STIHL PolyCut 40-3

Metal cutting attachments

6 Grass cutting blade 230-4
7 Grass cutting blade 255-8
8 Grass cutting blade 250-40 Spezial
9 Brush knife 305-2 Spezial
10 Brush knife 300-3
11 Shredder blade 270-2
12 Scratcher tooth circular saw blade 200
13 Chisel tooth circular saw blade 200
14 Scratcher tooth circular saw blade 225[2)]
15 Chisel tooth circular saw blade 225[2)]
16 Carbide tipped circular saw blade 225[2)]

⚠ Non-metal grass cutting blades, brush knives, shredder blades and circular saw blades are not approved.

Deflectors, limit stops

Deflectors

17 Deflector**only** for mowing heads
18 Deflector **with**
19 Skirt and blade for mowing heads (see "Mounting the Deflector").
20 Deflector **without** skirt and blade for mowing tools 6 to 10
21 Deflector for shredder blade

Limit stops

22 Limit stop for circular saw blades 200
23 Limit stop for circular saw blades 225

Harnesses

24 Full harness must be used
25 Deluxe full harness

1) for FS 450, 480 only
2) for FS 400, 450, 480 only

Mounting the Bike Handle

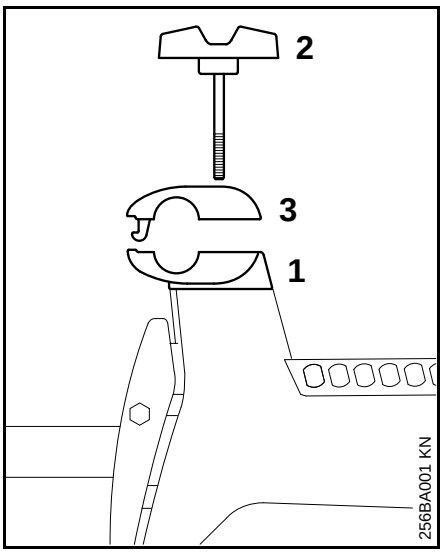

- Hold the lower clamp (1) steady.
- Unscrew and remove the clamping screw (2). The clamps are loose once the clamping screw has been removed.
- Remove the upper clamp (3) from the lower clamp.

Downloaded from www.Manualslib.com manuals search engine

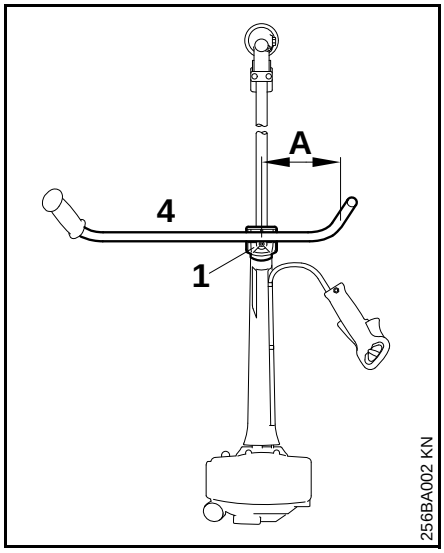

- Place the handlebar (4) in the lower clamp (1) so that distance A is no more than 15 cm.
- Place the upper clamp in position and press it down.
- Insert the clamping screw.
- Line up the handlebar at a right angle to the drive tube.
- Tighten down the clamping screw firmly.

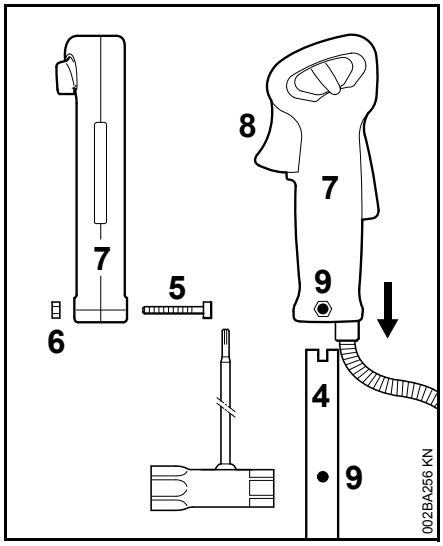

- Take out the screw (5), the nut (6) remains in the control handle (7).
- Push the control handle onto the end of the handlebar (4) until the holes (9) line up – the throttle trigger (8) must point towards the gearbox.
- Insert the screw and tighten it down firmly.
- Go to "Adjusting the Throttle Cable".

Transport and storage position: Loosen the clamping screw, turn the handlebar in line with the drive tube and fold the handles down.

Adjusting the Throttle Cable

Some machine versions are equipped with a throttle cable adjuster on the control handle.

A properly adjusted throttle cable is the precondition for correct operation in the full throttle, starting throttle and idle positions.

Adjust the throttle cable only after the unit is fully assembled – the control handle must be in the normal operating position.

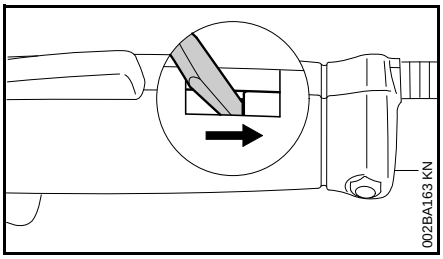

- Use a suitable tool to push the slide to the end of the slot (see illustration).

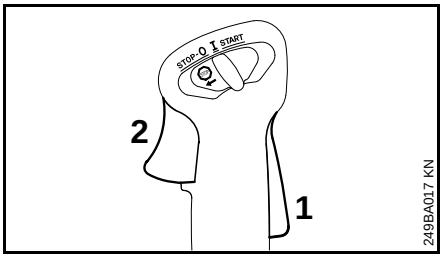

- Press down the throttle trigger lockout (1) and squeeze the throttle trigger (2) (full throttle) – this sets the throttle cable correctly.

Downloaded from www.Manualslib.com manuals search engine

Mounting the Deflector

Deflector

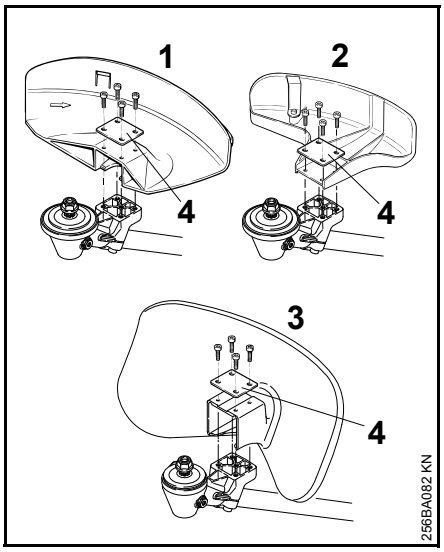

1 Deflector for mowing tools
2 Deflector for mowing heads
3 Deflector for shredder blade
4 Plate

Mounting the deflector

- Place the deflector and plate in position.
- Insert the screws and tighten them down firmly.

Fitting the skirt and blade

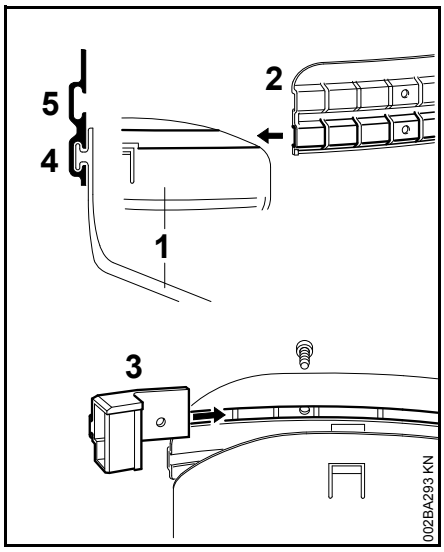

⚠ These parts must be fitted to the deflector (1) when you use a mowing head.

- Slide the skirt (2) onto the deflector (1) – use guide slot (4) for all nylon line mowing heads.
- Push the blade (3) into the upper guide slot on the skirt and line it up with the first hole.
- Insert the screw and tighten it down firmly.

PolyCut 40-3 mowing head

- Slide the skirt into guide slot (5) for the PolyCut 40-3.

Limit stop

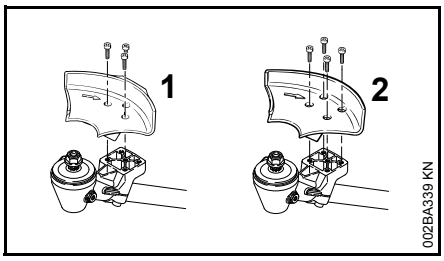

1 Limit stop for circular saw blades 200
2 Limit stop for circular saw blades 225

Mounting the limit stop

- Place the limit stop in position.
- Insert the screws and tighten them down firmly.

Downloaded from www.Manualslib.com manuals search engine

Mounting the Cutting Attachment

Blocking the Drive Shaft

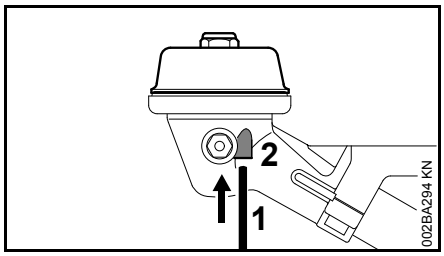

- Insert the stop pin (1) in the bore (2) in the gearhead as far as stop, apply slight pressure.
- Rotate the shaft until the stop pin slips into position.

Removing the Mounting Hardware

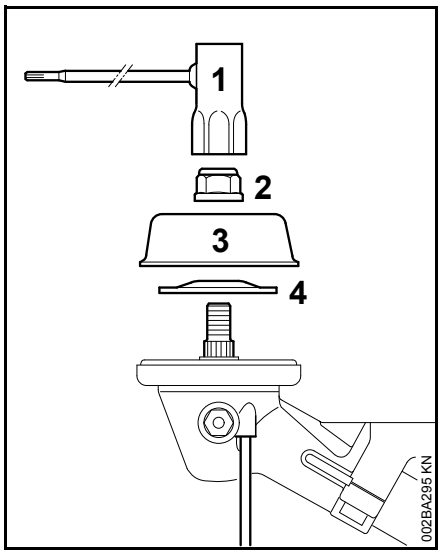

- Block the drive shaft.
- Use the combination wrench (1) to loosen and remove the nut (2) clockwise.
- Remove the rider plate (3) and thrust washer (4) (where fitted).

Mounting the Guard Ring

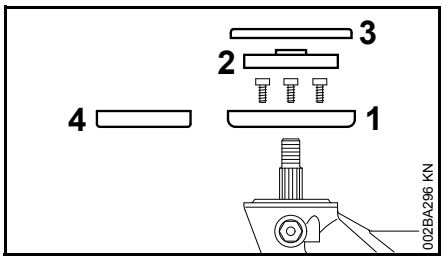

The guard ring (1, 4) is included in the scope of supply or available as a special accessory.

For optimum protection from the ingress of grass when using **mowing tools**:

- Mount the guard ring (1) for mowing applications, fit the thrust plate (2) and thrust washer (3).

Before mounting a **circular saw blade**:

- Remove the guard washer (3) and thrust plate (2).
- Remove the guard ring (1) for mowing applications.
- Fit the guard ring (4) for saw blades.
- Fit the thrust plate (2).

Downloaded from www.Manualslib.com manuals search engine

STIHL SuperCut, STIHL AutoCut, STIHL TrimCut

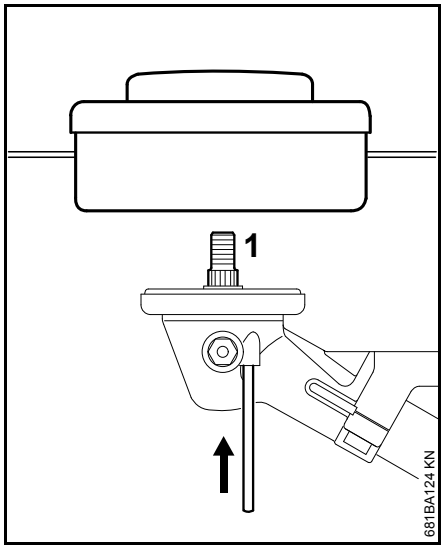

- Block the drive shaft.
- Screw the mowing head counterclockwise onto the shaft (1) and tighten it down firmly.

Remove the tool used to block the shaft.

Keep the instruction sheet for the mowing head in a safe place.

Removing the mowing head

- Block the drive shaft.
- Unscrew the mowing head clockwise.

STIHL PolyCut 40-3 Mowing Head

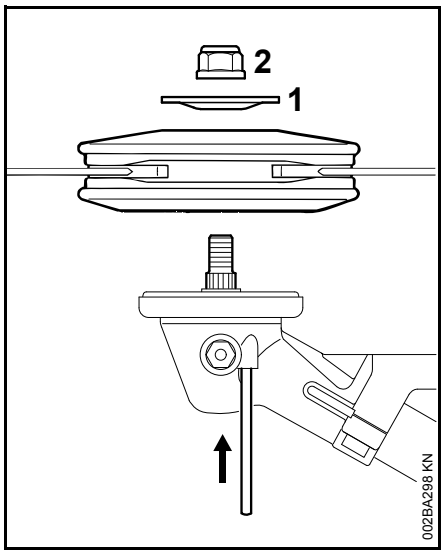

- Block the drive shaft.
- Position the mowing head on the shaft.
- Fit the thrust washer (1) – convex side must face down.
- Screw on the nut (2) counterclockwise and tighten it down firmly.

Remove the tool used to block the shaft.

Removing STIHL PolyCut 40-3

- Block the drive shaft.
- Unscrew the mounting nut clockwise.

If the mounting nut has become too loose, fit a new one.

Adjusting Nylon Line

The instruction sheet supplied with the mowing head contains a detailed description.

SuperCut mowing head

Fresh line is advanced automatically and trimmed to the correct length by the blade on the deflector. Line feed operates only if both lines are still at least 6 cm long.

AutoCut mowing head

- Hold the rotating mowing head above the grass surface.
- Tap it on the ground once – fresh line is advanced and the blade on the deflector trims it to the right length.

Line feed operates only if both lines are still at least 2.5 cm long.

TrimCut mowing head

- Shut off the engine – push the slide control in the direction of the arrow on the stop symbol (STOP) to **STOP**-**0**.
- Pull the spool up – rotate it about 1/6 turn counterclockwise until it engages – and allow it to spring back.
- Pull ends of the lines outward.

Repeat the above procedure as necessary until both lines are about 14 cm long.

Rotating the spool from one stop to the next advances about 4 cm of fresh line.

Downloaded from www.Manualslib.com manuals search engine

Grass Cutting Blades, Brush Knife, Shredder Blade

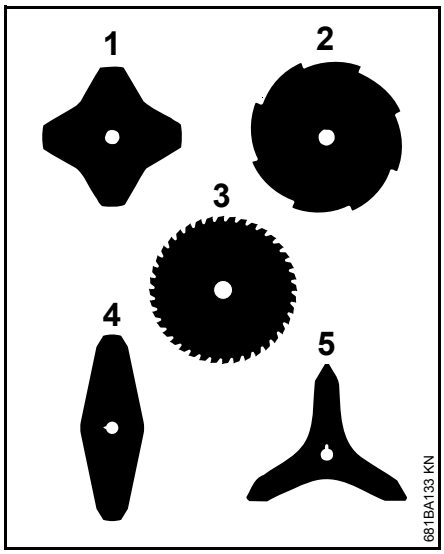

Cutting attachments with 2, 3 or 4 blades may point in either direction – these cutting attachments must be turned over regularly to help avoid one-sided wear.

The cutting edges of the grass cutting blades 255-8 (2) and 250-40 Spezial (3) must point clockwise.

- Fit the guard ring for mowing applications.

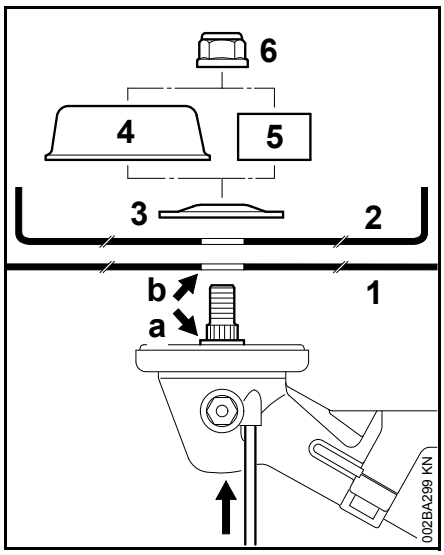

- Place the cutting attachment (1) in position.

⚠ Collar (a) must locate in the cutting attachment's mounting hole (b).

The cutting edges of the shredder blade (2) must point upwards.

- Fit the thrust washer (3) – convex side must face up.
- Fit the rider plate (4) (for mowing) or guard ring (5) (for shredder blade).
- Block the drive shaft.
- Screw on the nut (6) counterclockwise and tighten it down firmly.

⚙ Remove the tool used to block the shaft.

Removing the cutting attachment

- Block the drive shaft.
- Unscrew the mounting nut clockwise.

⚠ If the mounting nut has become too loose, fit a new one.

Circular Saw Blades 200 and 225

- Fit the guard ring for saw blades.

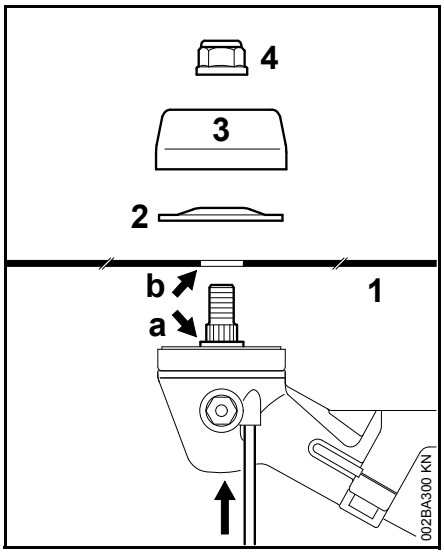

- Place the cutting attachment (1) in position – the cutting edges must point clockwise.

⚠ Collar (a) must locate in the cutting attachment's mounting hole (b).

- Fit the thrust washer (2) – convex side must face up.
- Fit the rider plate (3) (for saw blades).

Downloaded from www.Manualslib.com manuals search engine

- Block the drive shaft.
- Screw on the nut (4) counterclockwise and tighten it down firmly.

⚠ Remove the tool used to block the shaft.

Removing the cutting attachment

- Block the drive shaft.
- Unscrew the mounting nut clockwise.

⚠ If the mounting nut has become too loose, fit a new one.

Fuel

This engine is certified to operate on unleaded gasoline and with the mix ratio 50:1.

Your engine requires a mixture of high-quality premium gasoline and high-quality two-stroke air-cooled engine oil.

Use premium branded unleaded gasoline with a minimum octane rating of 89 RON.

Note: Models equipped with a **catalytic converter** require **unleaded** gasoline. A few tankfuls of leaded gasoline can reduce the efficiency of the catalytic converter by more than 50%.

Fuel with a lower octane rating may result in preignition (causing "pinging") which is accompanied by an increase in engine temperature. This, in turn, increases the risk of the piston seizure and damage to the engine.

The chemical composition of the fuel is also important. Some fuel additives not only detrimentally affect elastomers (carburetor diaphragms, oil seals, fuel lines etc.), but magnesium castings as well. This could cause running problems or even damage the engine. For this reason it is essential that you use only high-quality fuels!

Fuels with different percentages of ethanol are being offered. Ethanol can affect the running behaviour of the engine and increase the risk of lean seizure.

Use only STIHL two-stroke engine oil or equivalent high-quality two-stroke air-cooled engine oils for mixing.

We recommend STIHL 50:1 two-stroke engine oil since it is specially formulated for use in STIHL engines.

Do not use BIA or TCW (two-stroke water cooled) mix oils!

Use only **STIHL 50:1 heavy-duty engine oil** or an equivalent quality two-stroke engine oil for the fuel mix in models equipped with a **catalytic converter**.

Take care when handling gasoline. Avoid direct contact with the skin and avoid inhaling fuel vapour.

The canister should be kept tightly closed in order to avoid any moisture getting into the mixture.

The fuel tank and the canister in which fuel mix is stored should be cleaned from time to time.

Fuel mix ratio

Only mix sufficient fuel for a few days work, not to exceed 3 months of storage. Store in approved safety fuel-canisters only. When mixing, pour oil into the canister first, and then add gasoline.

Examples

Gasoline	Oil (STIHL 50:1 or equivalent high-quality oils)	
liters	liters	(ml)
1	0.02	(20)
5	0.10	(100)
10	0.20	(200)
15	0.30	(300)
20	0.40	(400)
25	0.50	(500)

Downloaded from www.Manualslib.com manuals search engine

Dispose of empty mixing-oil canisters only at authorized disposal locations.

Fueling

Preparations

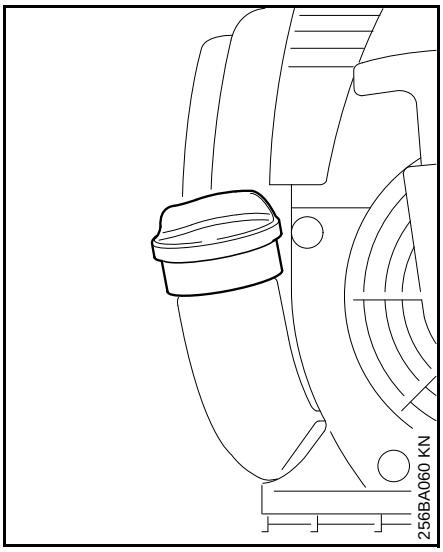

- Before fueling, clean the filler cap and the area around it to ensure that no dirt falls into the tank.
- Position the machine so that the filler cap is facing up.

Filling Up with Fuel

Take care not to spill fuel while fueling and do not overfill the tank. STIHL recommends you use the STIHL filler nozzle for fuel (special accessory).

- Open the filler cap.
- Fill up with fuel.
- Close the filler cap.

After fueling, tighten down the filler cap as securely as possible by hand.

Changing the Fuel Pickup Body

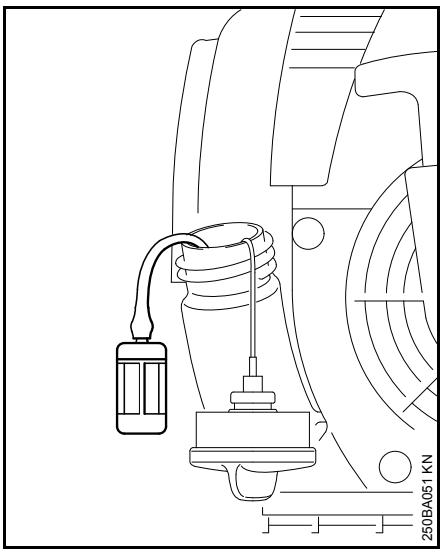

Change the fuel pickup body every year:

- Drain the fuel tank.
- Use a hook to pull the fuel pickup body out of the tank and take it off the hose.
- Push the new pickup body into the hose.
- Place the pickup body in the tank.

Downloaded from www.Manualslib.com manuals search engine

Fitting the Full Harness

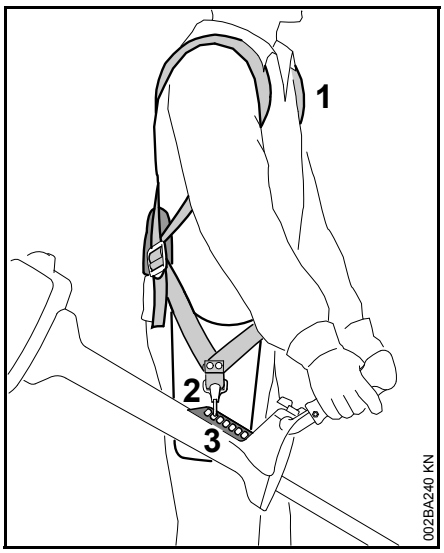

- Put on the full harness (1).
- Adjust the length of the strap so that the spring hook (2) is about a hand's width below your right hip. Over-long ends of straps may be shortened after completing the adjustment.
- Attach the spring hook to the machine's perforated strip (3).

Find the right attachment point for the cutting attachment you are using – see "Balancing the Brushcutter".

Balancing the Trimmer/Brushcutter

The unit is balanced differently, depending on the cutting attachment used.

- With the unit suspended from the harness, see how it is balanced and change attachment point as necessary:

Mowing attachments

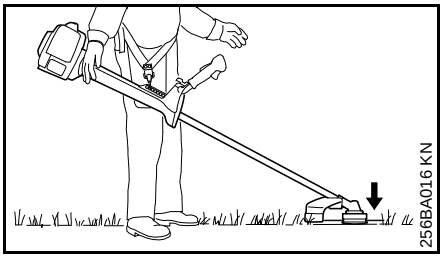

Mowing heads, grass cutting blades and brush knives and shredder blades should just touch the ground.

Circular saw blades

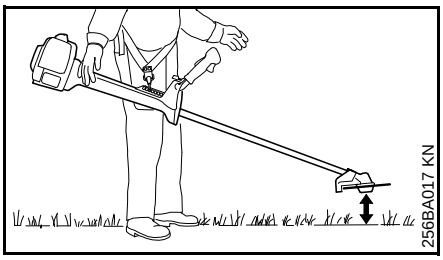

Circular saw blades should "hover" about 20 cm above the ground.

Starting / Stopping the Engine

Control handle

Controls

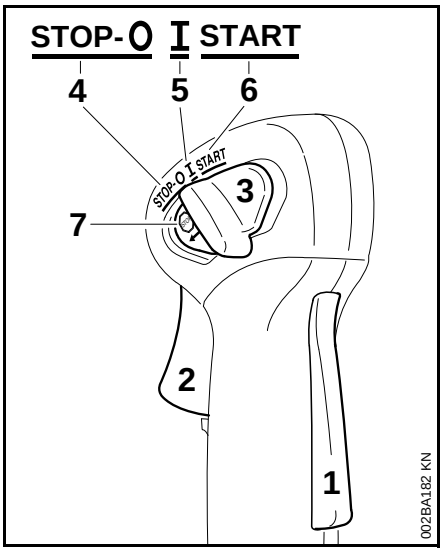

1 Throttle trigger lockout
2 Throttle trigger
3 Slide control

Positions of slide control

4 **STOP-0** – engine off – the ignition is switched off
5 **I** – normal run position – the engine is running or can start
6 **START** – the ignition is switched on – the engine can start

Downloaded from www.Manualslib.com manuals search engine

Symbol on slide control

7 – stop symbol and arrow. To stop the engine, push the slide control in the direction of the arrow on the stop symbol ( ) to **STOP-0**.

Starting

- Press down the throttle trigger lockout lever and squeeze the throttle trigger.
- and hold them in that position.
- Move the slide control to **START** and hold it there.
- Now release the throttle trigger, slide control and throttle trigger lockout in that order. This is the **starting throttle position**.

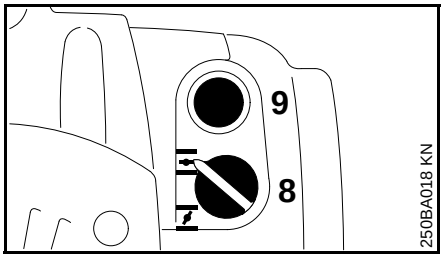

- Set the choke knob (8):

if the engine is cold

for warm start – also use this position if the engine has been running but is still cold.

- Press the fuel pump bulb (9) at least five times – even if the bulb is already filled with fuel.

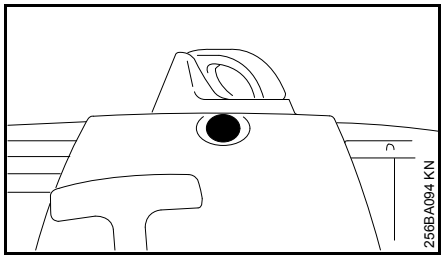

- Press in the decompression valve button **for each starting attempt**.

Cranking

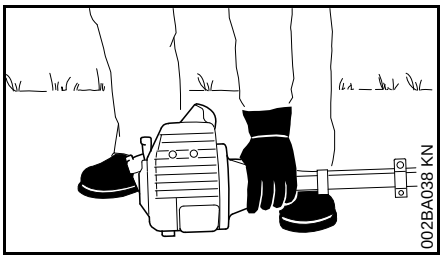

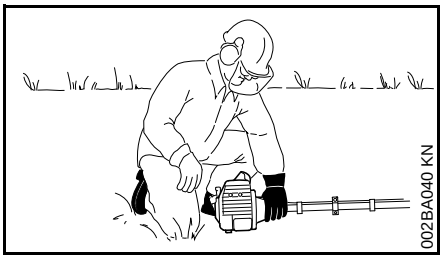

- Place the unit on the ground: It must rest securely on the engine support and the deflector. Check that the cutting attachment is not touching the ground of any other obstacles.
- Make sure you have a firm footing.
- Hold the unit **firmly** on the ground with your left hand and press down – do not touch the throttle trigger or throttle trigger lockout – your thumb should be under the fan housing.

Do not stand or kneel on the drive tube.

Downloaded from www.Manualslib.com manuals search engine

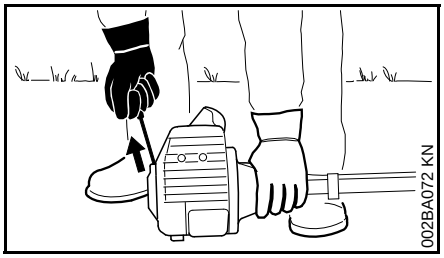

- Hold the starter grip with your right hand.
- Pull the starter grip slowly until you feel it engage and then give it a brisk strong pull.

Do not pull out the starter rope all the way – **it might otherwise break**.

- Do not let the starter grip snap back. Guide it slowly back into the housing so that the starter rope can rewind properly.
- Continue cranking.

When the engine begins to fire:

- Turn the choke knob to ⊼.
- Press in button to open the decompression valve.
- Continue cranking until the engine runs.

As soon as the engine runs

- Blip the throttle trigger **immediately**. The slide control moves to the normal run position I – and the engine settles down to idle speed.

Make sure the carburetor is correctly adjusted. The cutting attachment must not rotate when the engine is idling.

Your machine is now ready for operation.

Shut off the engine

- Push the slide control in the direction of the arrow on the stop symbol (STOP) to **STOP-0**.

At very low outside temperatures:

As soon as the engine runs:

- Blip the throttle trigger to disengage the **starting throttle position**. The slide control moves to the normal run position (I) – and the engine settles down to idle speed.
- Open the throttle slightly.
- Warm up the engine for a short period.

FS 400, 450: Change over to winter mode if necessary – see section on "Winter Operation".

If the engine does not start

Choke knob

If you did not turn the choke knob to ⊼ quickly enough after the engine began to fire, the combustion chamber is flooded.

- Turn the choke knob to ⊼.
- Select the **starting throttle position**.
- Start the engine by pulling the starter rope briskly – 10 to 20 pulls may be necessary.

If the engine still does not start

- Move the slide control to **STOP-0**.
- Remove the spark plug – see "Spark Plug".
- Dry the spark plug.
- Open the throttle wide and hold it that position.
- Crank the engine several times with the starter to clear the combustion chamber.
- Refit the spark plug – see "Spark Plug".
- Move the slide control to **START**.
- Set the choke knob to ⊼ – even if the engine is cold.
- Start the engine.

Throttle cable adjustment

- Check adjustment of throttle cable – see chapter on "Adjusting the Throttle Cable".

Fuel tank run until completely dry

- After refueling, press the fuel pump bulb at least five times – even if the bulb is filled with fuel.
- Set the choke knob according to engine temperature.
- Start the engine.

Downloaded from www.Manualslib.com manuals search engine

Operating Instructions

During break-in period

A factory-new machine should not be run at high revs (full throttle off load) for the first three tank fillings. This avoids unnecessary high loads during the break-in period. As all moving parts have to bed in during the break-in period, the frictional resistances in the engine are greater during this period. The engine develops its maximum power after about 5 to 15 tank fillings.

During Operation

After a long period of full throttle operation, allow the engine to run for a short while at idle speed so that engine heat can be dissipated by the flow of cooling air. This protects engine-mounted components (ignition, carburetor) from thermal overload.

After Finishing Work

Storing for a short period: Wait for the engine to cool down. Empty the fuel tank and keep the machine in a dry place, well away from sources of ignition, until you need it again. For longer out-of-service perionds – see "Storing the Machine".

Cleaning the Air Filter

If there is a noticeable loss of engine power

FS 300, FS 350

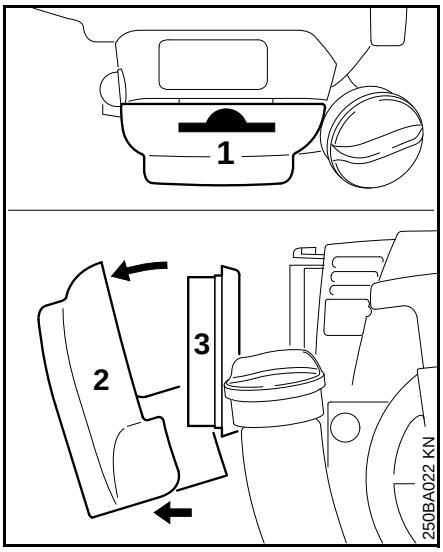

- Turn the choke knob to ⚡.
- Press in the tab (1).
- Remove the filter cover (2).
- Clean away loose dirt from around the filter and inside the filter cover.
- Remove and check the filter element (3) – replace if dirty or damaged.
- Install the filter element in the filter cover.
- Refit the filter cover.

FS 400, FS 450, FS 480

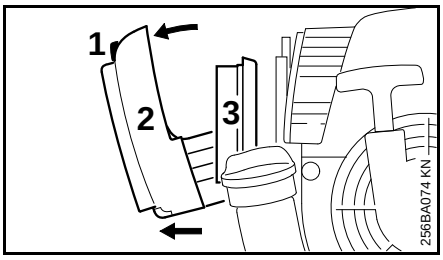

- Turn the choke knob to ⚡.
- Loosen the screw (1).
- Remove the filter cover (2).
- Clean away loose dirt from around the filter and inside the filter cover.
- Remove and check the filter element (3) – replace if dirty or damaged.
- Install the filter element in the filter cover.
- Refit the filter cover.

Downloaded from www.Manualslib.com manuals search engine

Engine Management

Exhaust emissions are controlled by the design of the fundamental engine parameters and components (e.g. carburation, ignition, timing and valve or port timing) without the addition of any major hardware.

Adjusting the Carburetor

General Information

The carburetor comes from the factory with a standard setting.

This setting provides an optimum fuel-air mixture under most operating conditions.

With this carburetor it is only possible to adjust the high speed screw within fine limits.

Standard Setting

- Shutting off the engine
- Mount the cutting attachment.
- Check the air filter and replace it if necessary.
- Check that the throttle cable is properly adjusted – readjust if necessary – see chapter on "Adjusting the Throttle Cable".

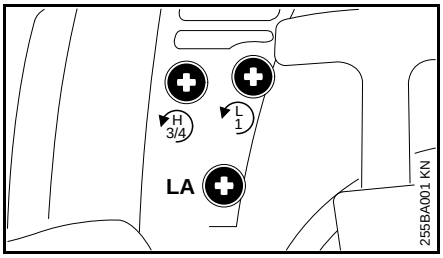

- Turn high speed screw (H) counterclockwise as far as stop **(no more than 3/4 turn)**.
- Carefully turn the low speed screw (L) clockwise down onto its seat, then turn it back **one full turn** counterclockwise.
- Warm up the engine.
- Adjust idle speed with the idle speed screw (LA) so that the cutting attachment does not turn.

Adjusting Idle Speed

Engine stops while idling

- Carry out standard setting on low speed screw (L).
- Turn the idle speed screw (LA) slowly clockwise until the engine runs smoothly – the cutting attachment must not rotate.

Cutting attachment rotates when engine is idling

- Turn the idle speed screw (LA) counterclockwise until the cutting attachment stops moving and then rotate the screw another 1/2 to 1 turn in the same direction.

Downloaded from www.Manualslib.com manuals search engine

Erratic idling behavior, poor acceleration

- Carry out standard setting on low speed screw (L).

Idle setting is too lean –

- Turn the low speed screw (L) slowly counterclockwise until the engine runs and accelerates smoothly.

It is usually necessary to change the setting of the idle speed screw (LA) after every correction to the low speed screw (L).

Fine tuning for operation at high altitude

A slight correction of the setting **may** be necessary if the engine does not run satisfactorily:

- Check the standard setting.
- Warm up the engine.
- Turn the high speed screw (H) slightly clockwise (leaner).

Winter Operation

FS 400, FS 450, FS 480

Mount the "Intake Air Preheating Kit" 4128 007 1001 (special accessory) to reduce the risk of air filter and carburetor icing

At temperatures below 10°C, in powdery or drifting snow

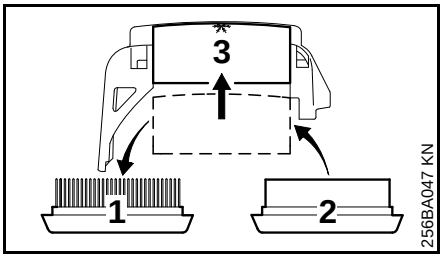

- Remove the standard air filter (1) and install the special filter (2) for winter operation.
- Push the cover (3) up against the underside of the filter cover. This is the **winter position**.

At temperatures above 10°C

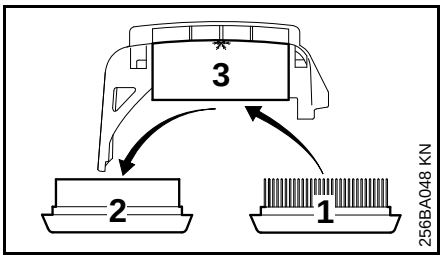

- Remove the special air filter (2) for winter operation and install the standard filter (1) in its place.
- Push the cover (3) into the **summer position**.

Downloaded from www.Manualslib.com manuals search engine

Electric Handle Heating

Switching on the handle heating (depending on model)

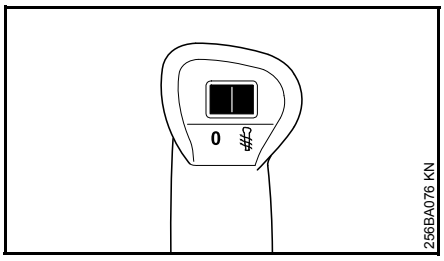

- Move the switch in the left handle to ♨ – move the switch back to **0** to turn off the heating.

If the handle temperature feels too high – move the switch to **0**.

There is no risk of overheating during long periods of operation. The heating system is maintenance-free. Contact your dealer if you have any problems. STIHL recommends a STIHL servicing dealer.

Spark Plug

- If the engine is down on power, difficult to start or runs poorly at idle speed, first check the spark plug.
- Fit a new spark plug after about 100 operating hours – or sooner if the electrodes are badly eroded. Install only suppressed spark plugs of the type approved by STIHL – see "Specifications".

Removing the Spark Plug

- Move the slide control to **STOP**-**0**.

FS 300, FS 350

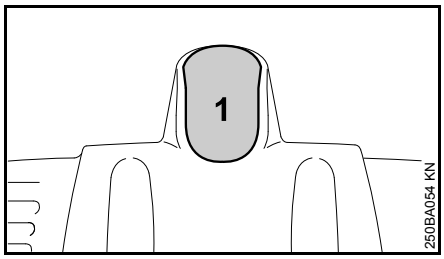

- Pull off the spark plug boot (1).
- Unscrew the spark plug.

FS 400, FS 450, FS 480

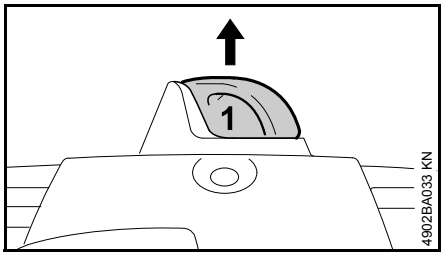

- Pull off the spark plug boot (1).
- Unscrew the spark plug.

Checking the spark plug

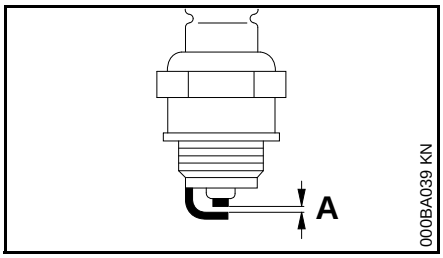

- Clean dirty spark plug.
- Check electrode gap (A) and readjust if necessary – see "Specifications".
- Rectify the problems which have caused fouling of the spark plug.

Possible causes are:

- Too much oil in fuel mix.
- Dirty air filter.
- Unfavorable running conditions.

Downloaded from www.Manualslib.com manuals search engine

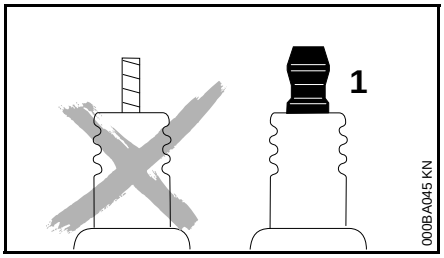

If the spark plug comes with a detachable adapter nut (1), screw the adapter onto the thread and tighten it down **firmly** to reduce the **risk of arcing and fire**.

Installing the spark plug

- Screw home the spark plug, fit the boot and press it down firmly.

Engine Running Behavior

If engine running behavior is unsatisfactory even though the air filter is clean and the carburetor and throttle cable are properly adjusted, the cause may be the muffler.

Have the muffler checked by a servicing dealer for contamination (carbonization).

STIHL recommends that you have servicing and repair work carried out exclusively by an authorized STIHL servicing dealer.

Lubricating the Gearbox

Use STIHL gear lubricant for brushcutters – see "Special Accessories" – for lubrication.

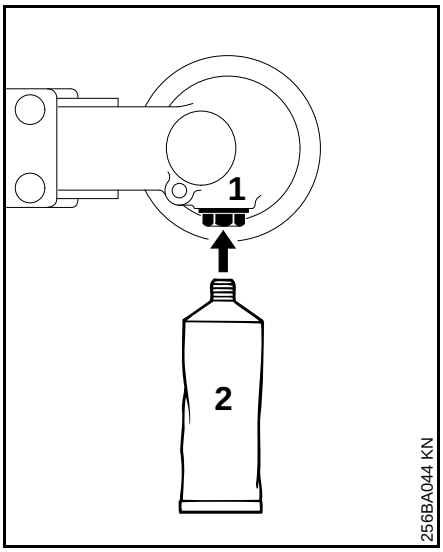

- Check grease level about every 100 hours of operation.
- Unscrew the filler plug (1). If no grease can be seen on the inside of the filler plug, screw the tube of lubricant (2) into the filler hole.
- Squeeze up to 5 g grease into the gearbox.

Do not completely fill the gearbox with grease.

- Refit the filler plug and tighten it down firmly.

Downloaded from www.Manualslib.com manuals search engine

Replacing the Starter Rope and Rewind Spring

Removing the Fan Housing

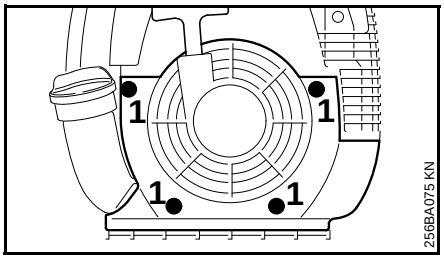

- Take out the screws (1).
- Remove the fan housing.

Replacing the Starter Rope

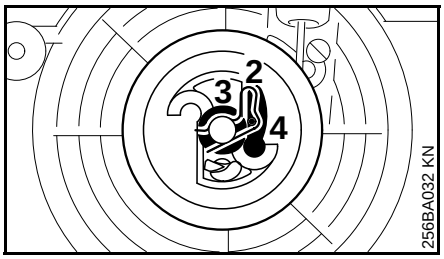

- Remove the spring clip (2).
- Carefully remove the rope rotor with washer (3) and pawl (4).

⚠ The rewind spring may pop out and uncoil during this operation – take care to avoid the risk of injury.

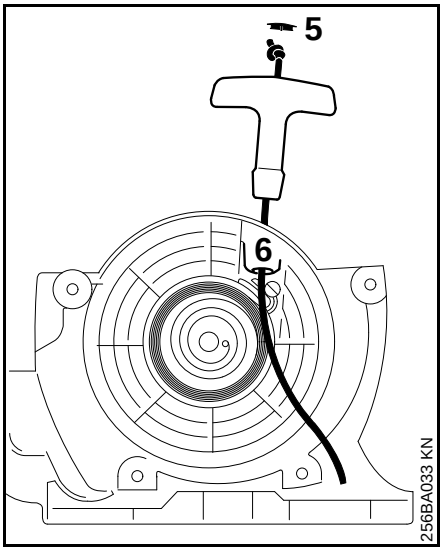

- Pry the cap (5) out of the grip.
- Remove the remaining rope from the rotor and starter grip.
- Tie a simple overhand knot in the new rope and then thread it through the top of the grip and the rope bushing (6).
- Refit the cap in the grip.

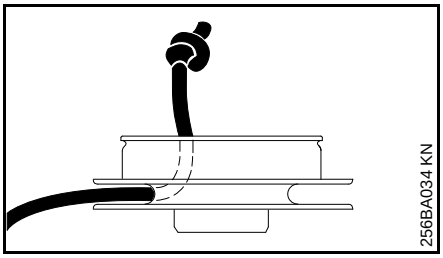

- Pull the rope through the rotor and secure it with a simple overhand knot.
- Coat rope rotor bearing bore with non-resinous oil – see "Special Accessories".
- Slip the rotor over the starter post – turn it back and forth to engage the anchor loop of the rewind spring.

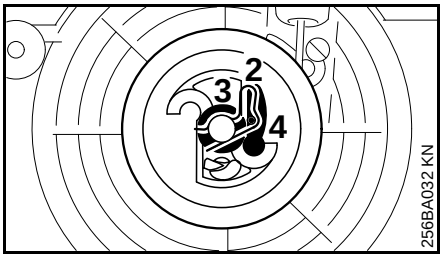

- Fit the pawl (4).
- Fit the washer (3).
- Push the spring clip (2) into position – it must point counterclockwise as shown and engage the pawl's peg.

Downloaded from www.Manualslib.com manuals search engine

Tensioning the Rewind Spring

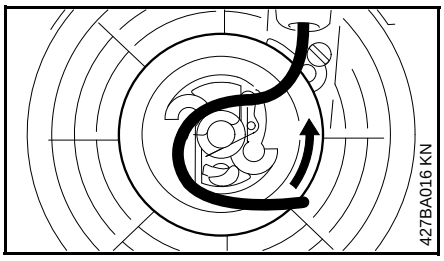

- Make a loop in the unwound starter rope and use it to turn the rope rotor six full revolutions counterclockwise.
- Hold the rotor steady.
- Pull out and straighten the twisted rope.
- Let go of the rotor.
- Release the rope slowly so that it winds onto the rotor.

The starter grip must sit firmly in the rope bushing. If the grip droops to one side: Add one more turn on the rope rotor to increase spring tension.

When the starter rope is fully extended it must still be possible to rotate the rotor another one and a half turns. If this is not the case, the spring is overtensioned and could break.

- Take one turn of the rope off the rotor.
- Fit the fan housing.

Replacing a Broken Rewind Spring

- Remove the rope rotor as described in "Replacing the Starter Rope".

The bits of the spring may still be under tension and could fly apart when you remove the rope rotor and spring housing. To **reduce the risk of injury**, wear face protection and work gloves.

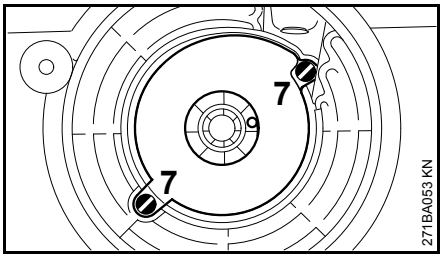

- Take out the screws (7).
- Remove the spring housing and pieces of spring.
- Lubricate the new, ready-to-fit replacement spring in the new spring housing with a few drops of resin-free oil – see "Special Accessories".
- Place the replacement spring with spring housing in position – bottom plate facing up.

If the spring pops out of the housing during installation: Refit it clockwise, starting outside and working inwards.

- Fit the screws.
- Refit the rope rotor as described in "Replacing the Starter Rope".
- Tension the rewind spring.
- Fit the fan housing.

Storing the Machine

For periods of 3 months or longer

- Drain and clean the fuel tank in a well ventilated area.
- Dispose of fuel properly in accordance with local environmental requirements.
- Run the engine until the carburetor is dry – this helps prevent the carburetor diaphragms sticking together.
- Remove, clean and inspect the cutting attachment.
- Thoroughly clean the machine – pay special attention to the cylinder fins and air filter.
- Store the machine in a dry and secure location – out of the reach of children and other unauthorized persons.

Downloaded from www.Manualslib.com manuals search engine

Sharpening Metal Cutting Blades

- Use a sharpening file (special accessory) to sharpen dull cutting attachments. In case of more serious wear or nicks: Resharpen with a grinder or have the work done by a dealer – STIHL recommends a STIHL servicing dealer.
- Resharpen frequently, take away as little material as possible: two or three strokes of the file are usually enough.

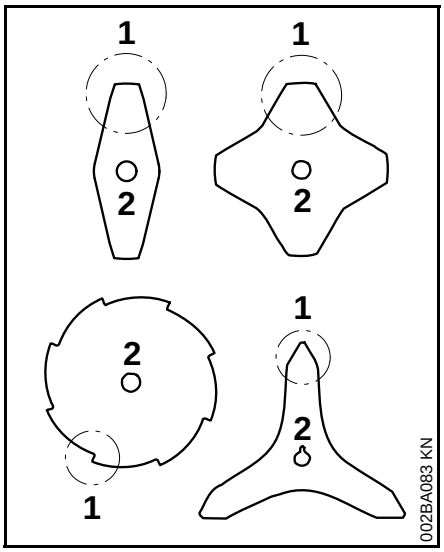

- Resharpen the cutters (1) uniformly – do not alter the contour or the parent blade (2) in any way.

See cutting attachment packaging for additional sharpening instructions.

Balancing

- After resharpening about 5 times, check the cutting attachment for out-of-balance on a STIHL balancer (special accessory) or have it checked by a dealer and re-balanced as necessary – STIHL recommends a STIHL servicing dealer.

Downloaded from www.Manualslib.com manuals search engine

Maintenance and Care

The following intervals apply to normal operating conditions only. If your daily working time is longer or operating conditions are difficult (very dusty work area, etc.), shorten the specified intervals accordingly.		before starting work	after finishing work or daily	after each refueling stop	weekly	monthly	every 12 months	if problem	if damaged	if required
Complete machine	Visual inspection (condition, leaks)	X		X						
	Clean		X							
Control handle	Check operation	X		X						
Air filter	Clean							X		X
	Replace								X	
Pickup body in fuel tank	Check							X		
	Replace						X		X	X
Fuel tank	Clean					X		X		X
Carburetor	Check idle adjustment – the cutting attachment must not turn	X		X						
	Readjust idle									X
Spark plug	Readjust electrode gap							X		
	Replace after every 100 operating hours									
Cooling inlets	Visual Inspection		X							
	Clean									X
Spark Arrestor in Muffler	Check[1)]							X		X
	Clean or replace [1)]								X	
All accessible screws and nuts (not adjusting screws)	Retighten									X
Antivibration elements	Check	X						X		X
	Replace[1)]								X	
Cutting Attachment	Visual Inspection	X		X						
	Replace								X	
	Check tightness	X		X						

Downloaded from www.Manualslib.com manuals search engine

The following intervals apply to normal operating conditions only. If your daily working time is longer or operating conditions are difficult (very dusty work area, etc.), shorten the specified intervals accordingly.		before starting work	after finishing work or daily	after each refueling stop	weekly	monthly	every 12 months	if problem	if damaged	if required
Metal cutting attachment	Sharpen	X								X
Gearbox lubrication	Check				X			X		X
	Replenish									X
Safety labels	Replace								X	

1) STIHL recommends that this work be done by a STIHL servicing dealer

Downloaded from www.Manualslib.com manuals search engine

Main Parts

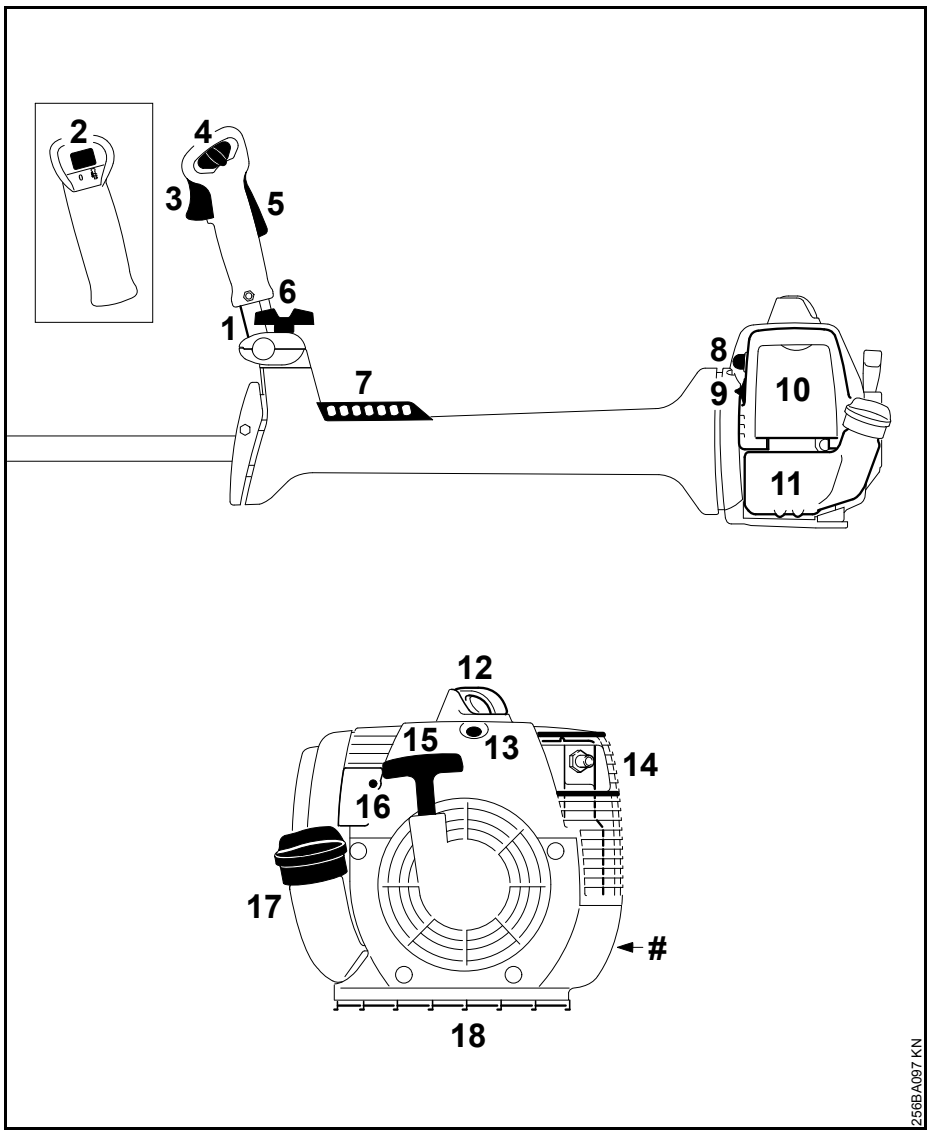

1 Handlebar
2 Handle Heating Switch (Special Option)
3 Throttle Trigger
4 Slide Control
5 Throttle Trigger Lockout
6 Clamp Screw
7 Carrying Strip
8 Fuel Pump
9 Choke Knob
10 Filter Cover
11 Fuel Tank
12 Spark Plug Boot
13 Decompression Valve (Automatically Resetting)
14 Muffler with Spark Arresting Screen
15 Starter Grip
16 Carburetor Adjusting Screws
17 Fuel Filler Cap
18 Machine Support
Serial Number

Downloaded from www.Manualslib.com manuals search engine

Definitions

1 Handlebar
For holding and controlling the unit with the hand during operation.

2 Handle Heating Switch (Special Option)
For switching the electric handle heating on and off.

3 Throttle Trigger
Controls the speed of the engine.

4 Slide Control
For starting throttle, run and stop. Keeps the choke partially open during starting and switches off the ignition to stop the engine.

5 Throttle Trigger Lockout
Must be depressed before the throttle trigger can be activated.

6 Clamp Screw
Locks handlebar in selected position.

7 Carrying Strip
The device to connect the clearing saw to the harness.

8 Fuel Pump
Provides additional fuel feed for a cold start.

9 Choke Knob
Eases engine starting by enriching mixture.

10 Filter Cover
Encloses and protects the air filter.

11 Fuel Tank
For fuel and oil mixture.

12 Spark Plug Boot
Connects the spark plug with the ignition lead.

13 Decompression Valve (Automatically Resetting)
Releases compression pressure to make engine starting easier – when activated.

14 Muffler with Spark Arresting Screen
Muffler reduces exhaust noises and diverts exhaust gases away from operator.
Spark arresting screen is designed to reduce the risk of fire.

15 Starter Grip
The grip of the pull starter, for starting the engine.

16 Carburetor Adjusting Screws
For tuning the carburetor.

17 Fuel Filler Cap
For closing the fuel tank.

18 Machine Support
For resting machine on the ground.

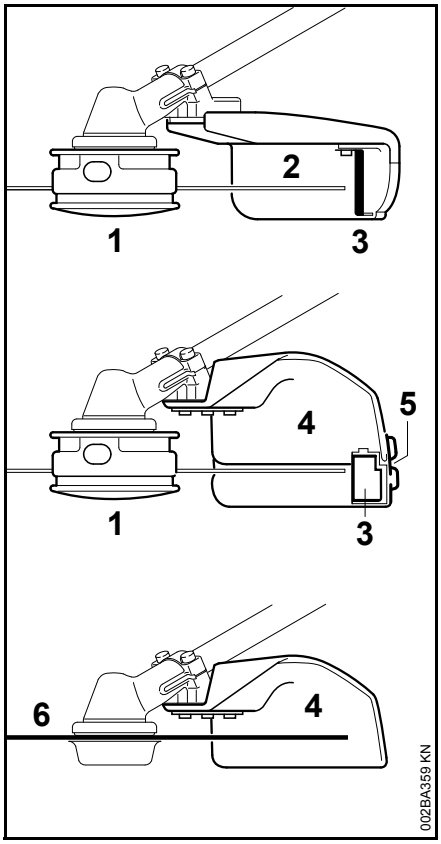

1 Mowing Head
2 Deflector for Mowing Heads
3 Line Limiting Blade
4 Deflector with Skirt for all Mowing Attachments
5 Skirt
6 Metal Mowing Tool

Downloaded from www.Manualslib.com manuals search engine

Definitions

1 Mowing Head
The cutting attachment, i. e. mowing head, for different purposes.

2 Deflector for Mowing Heads
The deflector is designed to reduce the risk of injury from foreign objects flung backwards toward the operator by the cutting attachment and from contact with the cutting attachment.

3 Line Limiting blade
Metal blade at the deflector in order to keep the line of the mowing head at the proper length.

4 Deflector with Skirt for all Mowing Attachments
The deflector is designed to reduce the risk of injury from foreign objects flung backwards toward the operator by the cutting attachment and from contact with the cutting attachment. Is not designed to contain fragmented metal blades.

5 Skirt
The skirt at the bottom of the deflector must be utilized as described in the chapter "Mounting the Deflector".

6 Metal Mowing Tool
The cutting attachment, i. e. blade, made from metal for different purposes.

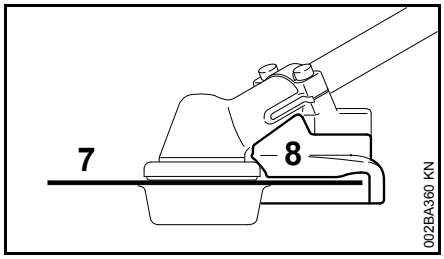

7 Circular Saw Blade
8 Limit Stop for Circular Saw Blade

Definitions

7 Circular Saw Blade
Cutting attachment made of metal for cutting wood.

8 Limit Stop for Circular Saw Blade
Designed to position the brushcutter steady against the wood in order to reduce the risk of injury from loss of control from reactive forces such as thrust out.

Specifications

EPA / CEPA

The Emission Compliance Period referred to on the Emissions Compliance Label indicates the number of operating hours for which the engine has been shown to meet Federal emission requirements.

Category

A = 300 hours
B = 125 hours
C = 50 hours

Engine

STIHL single cylinder two-stroke engine

FS 300

Displacement:	30.8 cm^3
Bore:	35 mm
Stroke:	32 mm
Engine power to ISO 8893:	1.3 kW (1.8 HP) at 9,000 rpm
Idle speed:	2,800 rpm
Cut-off speed (rated):	12,300 rpm
Max. output shaft speed (cutting attachment):	8,790 rpm

Downloaded from www.Manualslib.com manuals search engine

FS 350

Displacement:	40.2 cm^3
Bore:	40 mm
Stroke:	32 mm
Engine power to ISO 8893:	1.6 kW (2.2 HP) at 9,000 rpm
Idle speed:	2,800 rpm
Cut-off speed (rated):	12,300 rpm
Max. output shaft speed (cutting attachment):	8,790 rpm

FS 400

Displacement:	40.2 cm^3
Bore:	40 mm
Stroke:	32 mm
Engine power to ISO 8893:	1.9 kW (2.6 HP) at 9,000 rpm
Idle speed:	2,800 rpm
Cut-off speed (rated):	12,500 rpm
Max. output shaft speed (cutting attachment)	
FS 400:	8,930 rpm
FS 400 with long shaft:	8,930 rpm
FS 400 with short shaft:	8,750 rpm

FS 450

Displacement:	44.3 cm^3
Bore:	42 mm
Stroke:	32 mm
Engine power to ISO 8893:	2.1 kW (2.9 HP) at 9,000 rpm
Idle speed:	2,800 rpm
Cut-off speed (rated):	12,500 rpm
Max. output shaft speed (cutting attachment):	
FS 450:	8,930 rpm
FS 450 with long shaft:	8,930 rpm
FS 450 with short shaft:	8,750 rpm

FS 480

Displacement:	48.7 cm^3
Bore:	44 mm
Stroke:	32 mm
Engine power to ISO 8893:	2.2 kW (3.0 HP) at 9,000 rpm
Idle speed:	2,800 rpm
Cut-off speed (rated):	12,500 rpm
Max. output shaft speed (cutting attachment):	
FS 480:	8,930 rpm
FS 480 with long shaft:	8,930 rpm
FS 480 with short shaft:	8,750 rpm

Ignition System

Electronic magneto ignition

Spark plug (resistor type):	Bosch WSR 6 F, NGK BPMR 7 A
Electrode gap:	0.5 mm

This spark ignition system meets all requrements of the Canadian Interference-Causing Equipment Regulations ICES-002.

Fuel System

All position diaphragm carburetor with integral fuel pump

Fuel tank capacity:

FS 300:	0.64 l
FS 350:	0.64 l
FS 400:	0.67 l
FS 450:	0.67 l
FS 480:	0.67 l

Weight

dry, without cutting attachment and deflector

FS 300:	7.3 kg
FS 350:	7.3 kg
FS 400:	8.0 kg
FS 400 with short shaft:	8.1 kg
FS 400 with long shaft:	8.1 kg
FS 450:	8.0 kg
FS 450 with short shaft:	8.1 kg
FS 450 with long shaft:	8.1 kg
FS 480:	8.0 kg
FS 480 with short shaft:	8.1 kg
FS 480 with long shaft:	8.1 kg
FS 480 with short shaft and handle heating:	8.3 kg
FS 480 with handle heating:	8.3 kg

Downloaded from www.Manualslib.com manuals search engine

Overall length

without cutting attachment	
FS 300:	1765 mm
FS 350:	1765 mm
FS 400:	1765 mm
FS 400 with short shaft:	1635 mm
FS 400 with long shaft:	1825 mm
FS 450:	1765 mm
FS 450 with short shaft:	1635 mm
FS 450 with long shaft:	1825 mm
FS 480:	1765 mm
FS 480 with short shaft:	1635 mm
FS 480 with long shaft:	1825 mm

Special Accessories

Cutting Attachments

Mowing heads

1 STIHL SuperCut 40-2
2 STIHL AutoCut 40-2
3 STIHL AutoCut 40-4[1)]
4 STIHL TrimCut 41-2
5 STIHL PolyCut 40-3

Metal cutting attachments

6 Grass cutting blade 230-4
7 Grass cutting blade 255-8
8 Grass cutting blade 250-40 Spezial
9 Brush knife 305-2 Spezial
10 Brush knife 300-3
11 Shredder blade 270-2
12 Scratcher tooth circular saw blade 200
13 Chisel tooth circular saw blade 200
14 Scratcher tooth circular saw blade 225[2)]
15 Chisel tooth circular saw blade 225[2)]
16 Carbide tipped circular saw blade 225[2)]

⚠ Use cutting attachments only as specified in the chapter on "Approved Combinations of Cutting Attachment, Deflector, Limit Stop and Harness".

1) Approved for FS 450, 480 only
2) Approved for FS 400, 450, 480 only

Special accessories for cutting attachments

- Nylon line for mowing heads 1 to 5
- Prewound spool with nylon line for 1 to 4
- Thermoplastic blades, pack of 12; for mowing head 5
- Transport guard for 6 to 16

Sharpening aids for metal cutting attachments

- Flat sharpening files for 6, 7, 9 and 12, 14, 16
- File holder with round file, for 13, 15
- Saw set, for 13, 15
- STIHL balancer for 6 to 16
- Sharpening templates (metal or cardboard), for 9, 10

Mounting hardware for metal cutting attachments

- Thrust washer
- Rider plate for mowing and sawing applications
- Guard ring for brush knife and shredder blade
- Nut

Other special accessories

- Safety glasses
- Combination wrench
- Locking pin
- Carburetor screwdriver
- Full harness

Downloaded from www.Manualslib.com manuals search engine

- Deluxe full harness
- Deluxe full harness, large
- STIHL gear lubricant for brushcutters
- STIHL filler nozzle for fuels
- Special resin-free lubricating oil

Contact your STIHL dealer for more information on these and other special accessories.

Maintenance and Repairs

Users of this machine may only carry out the maintenance and service work described in this user manual. All other repairs must be carried out by a servicing dealer.

STIHL recommends that you have servicing and repair work carried out exclusively by an authorized STIHL servicing dealer. STIHL dealers are regularly given the opportunity to attend training courses and are supplied with the necessary technical information.

When repairing the machine, only use replacement parts which have been approved by STIHL for this power tool or are technically identical. Only use high-quality replacement parts in order to avoid the risk of accidents and damage to the machine.

STIHL recommends the use of original STIHL replacement parts.

Original STIHL parts can be identified by the STIHL part number, the STIHL® logo and the STIHL parts symbol ®. (the symbol may appear alone on small parts).

STIHL Limited Emission Control Warranty Statement

This statement is given voluntarily, based on the MOU (Memorandum of Understanding) as agreed in April 1999 between Environmental Canada and STIHL Limited

Your Warranty Rights and Obligations

STIHL Limited is pleased to explain the Emission Control System Warranty on your equipment type engine. In Canada new 1999 and later model year small off-road equipment engines must be designed, built and equipped, at the time of sale, to meet the U.S. EPA regulations for small non road engines. The equipment engine must be free from defects in materials and workmanship which cause it to fail to conform with U.S. EPA standards for the first two years of engine use from the date of sale to the ultimate purchaser.

STIHL Limited must warrant the emission control system on your small off-road engine for the period of time listed below provided there has been no abuse, neglect or improper maintenance of your small off-road equipment engine.

Your emission control system includes parts such as the carburetor and the ignition system. Also included may be hoses, and connectors and other emission-related assemblies.

Where a warrantable condition exists, STIHL Limited will repair your small off-road equipment engine at no cost to you,

Downloaded from www.Manualslib.com manuals search engine

including diagnosis (if the diagnostic work is performed at an authorized dealer), parts, and labor.

Manufacturer's Warranty Coverage

In Canada 1999 and later model year small off-road equipment engines are warranted for two years. If any emission-related part on your engine is defective, the part will be repaired or replaced by STIHL Limited free of charge.

Owner's Warranty Responsibilities:

As the small off-road equipment engine owner, you are responsible for the performance of the required maintenance listed in your instruction manual. STIHL Limited recommends that you retain all receipts covering maintenance on your small off-road equipment engine, but STIHL Limited cannot deny warranty solely for the lack of receipts or for your failure to ensure the performance of all scheduled maintenance.

Any replacement part or service that is equivalent in performance and durability may be used in non-warranty maintenance or repairs, and shall not reduce the warranty obligations of the engine manufacturer.

As the small off-road equipment engine owner, you should be aware, however, that STIHL Limited may deny you warranty coverage if your small off-road equipment engine or a part has failed due to abuse, neglect, improper maintenance or unapproved modifications.

You are responsible for presenting your small off-road equipment engine to a STIHL service center as soon as a problem exists. The warranty repairs will be completed in a reasonable amount of time, not to exceed 30 days.

If you have any questions regarding your warranty rights and responsibilities, please contact a STIHL customer service representative at www.stihl.ca

or you can write to:

STIHL Ltd.,
1515 Sise Road
Box 5666
CA-LONDON ONTARIO; N6A 4L6

Coverage by STIHL Limited

STIHL Limited warrants to the ultimate purchaser and each subsequent purchaser that your small off-road equipment engine will be designed, built and equipped, at the time of sale, to meet all applicable regulations. STIHL Limited also warrants to the initial purchaser and each subsequent purchaser that your engine is free from defects in materials and workmanship which cause the engine to fail to conform with applicable regulations for a period of two years.

Warranty Period

The warranty period will begin on the date the utility equipment engine is purchased by the initial purchaser and you have signed and sent back the warranty card to STIHL Ltd. If any emission-related part on your engine is defective, the part will be replaced by STIHL Limited at no cost to the owner. Any warranted part which is not scheduled for replacement as required maintenance, or which is scheduled only for regular inspection to the effect of "repair or replace as necessary" will be warranted for the warranty period. Any warranted part which is scheduled for replacement as required maintenance will be warranted for the period of time up to the first scheduled replacement point for that part.

Diagnosis

You, as the owner, shall not be charged for diagnostic labor which leads to the determination that a warranted part is defective. However, if you claim warranty for a component and the machine is tested as non-defective, STIHL Limited will charge you for the cost of the emission test. Mechanical diagnostic work will be performed at an authorized STIHL servicing dealer. Emission test may be performed either at

STIHL Incorporated,
536 Viking Drive, P.O. Box 2015,
Virginia Beach, VA 23452

or at any independent test laboratory.

Warranty Work

STIHL Limited shall remedy warranty defects at any authorized STIHL servicing dealer or warranty station. Any such work shall be free of charge to the owner if it is determined that a warranted part is defective. Any manufacturer-approved or equivalent replacement part may be used for any warranty maintenance or repairs on emission-related parts and must be provided without charge to the owner. STIHL Limited is liable for damages to other engine components caused by the failure of a warranted part still under warranty.

The following list specifically defines the emission-related warranted parts:

Downloaded from www.Manualslib.com manuals search engine

- Air Filter
- Carburetor
- Fuel Pump
- Choke (Cold Start Enrichment System)
- Control Linkages
- Intake Manifold
- Magneto or Electronic Ignition System (Ignition Module)
- Spark Plug
- Catalytic Converter (if applicable)
- Fuel Tank
- Fuel Cap
- Fuel Line
- Fuel Line Fittings
- Clamps
- Fasteners

Where to make a Claim for Warranty Service

Bring the product to any authorized STIHL servicing dealer and present the signed warranty card.

Maintenance Requirements

The maintenance instructions in this manual are based on the application of the recommended 2-stroke fuel-oil mixture (see also instruction "Fuel"). Deviations from this recommendation regarding quality and mixing ratio of fuel and oil may require shorter maintenance intervals.

Limitations

This Emission Control Systems Warranty shall not cover any of the following:

1. repair or replacement required because of misuse, neglect or lack of required maintenance
2. repairs improperly performed or replacements not conforming to STIHL Limited specifications that adversely affect performance and/or durability, and alterations or modifications not recommended or approved in writing by STIHL Limited
3. replacement of parts and other services and adjustments necessary for required maintenance at and after the first scheduled replacement point

Downloaded from www.Manualslib.com manuals search engine

Table des matières

Indications concernant la présente Notice d'emploi 42
Prescriptions de sécurité et techniques de travail 42
Combinaisons autorisées d'outil de coupe, de capot protecteur, de butée et de harnais 53
Montage du guidon 54
Réglage du câble de commande des gaz 55
Montage des dispositifs de sécurité 56
Montage de l'outil de coupe 57
Carburant 61
Ravitaillement en carburant 62
Utilisation du harnais double 63
Équilibrage du dispositif 63
Mise en route / arrêt du moteur 63
Instructions de service 66
Nettoyage du filtre à air 66
Gestion moteur 67
Réglage du carburateur 67
Utilisation en hiver 68
Chauffage électrique des poignées 69
Bougie 69
Fonctionnement du moteur 70
Graissage du réducteur 71
Remplacement du câble de lancement / du ressort de rappel 71
Rangement du dispositif 73
Affûtage des outils de coupe métalliques 73
Instructions pour la maintenance et l'entretien 75
Principales pièces 77
Caractéristiques techniques 79
Accessoires optionnels 81
Instructions pour les réparations 82
Garantie de la Société STIHL Limited relative au système antipollution 82

Chère cliente, cher client,

nous vous félicitons d'avoir choisi un produit de qualité de la société STIHL.

Ce produit a été fabriqué avec les procédés les plus modernes et les méthodes de surveillance de qualité les plus évoluées. Nous mettons tout en œuvre pour que ce dispositif vous assure les meilleurs services, de telle sorte que vous puissiez en être parfaitement satisfait.

Pour toute demande de renseignements complémentaires, veuillez vous adresser à votre revendeur ou directement à l'importateur de votre pays.

Hans Peter Stihl

Notice d'emploi d'origine
Imprimé sur papier blanchi sans chlore
L'encre d'imprimerie contient des huiles végétales, le papier est recyclable.

© ANDREAS STIHL AG & Co. KG, 2011
0458-255-8221-A. M0-5.B11.DDS.
0000000276_005_F

Downloaded from www.Manualslib.com manuals search engine

Indications concernant la présente Notice d'emploi

Pictogrammes

Tous les pictogrammes appliqués sur le dispositif sont expliqués dans la présente Notice d'emploi.

Repérage des différents types de textes

Avertissement contre un risque d'accident et de blessure ainsi que de graves dégâts matériels.

Avertissement contre un risque de détérioration du dispositif ou de certains composants.

Développement technique

La philosophie de STIHL consiste à poursuivre le développement continu de toutes ses machines et de tous ses dispositifs ; c'est pourquoi nous devons nous réserver tout droit de modification de nos produits, en ce qui concerne la forme, la technique et les équipements.

On ne pourra donc en aucun cas se prévaloir des indications et illustrations de la présente Notice d'emploi à l'appui de revendications quelconques.

Prescriptions de sécurité et techniques de travail

En travaillant avec cette machine, il faut respecter des prescriptions de sécurité particulières, parce que l'outil de coupe tourne à très haute vitesse.

Avant la première mise en service, lire attentivement et intégralement la présente Notice d'emploi. La conserver précieusement pour pouvoir la relire lors d'une utilisation ultérieure. Un utilisateur qui ne respecte pas les instructions de la Notice d'emploi risque d'occasionner un accident grave, voire même mortel.

Respecter les prescriptions de sécurité nationales spécifiques publiées par ex. par les caisses professionnelles d'assurances mutuelles, caisses de sécurité sociale, services pour la protection du travail et autres organismes compétents.

Une personne qui travaille pour la première fois avec cette machine doit demander au vendeur ou à une autre personne compétente de lui montrer comment l'utiliser en toute sécurité – ou participer à un stage de formation.

Les jeunes encore mineurs ne sont pas autorisés à travailler avec la machine – une seule exception est permise pour des apprentis de plus de 16 ans travaillant sous surveillance.

Veiller à ce que des spectateurs éventuels, en particulier des enfants, ou des animaux restent à une distance suffisante.

Lorsque la machine n'est pas utilisée, la ranger en veillant à ce qu'elle ne présente aucun danger pour d'autres personnes. Conserver la machine à un endroit adéquat, de telle sorte qu'elle ne puisse pas être utilisée sans autorisation.

L'utilisateur est responsable des blessures qui pourraient être infligées à d'autres personnes, de même que des dégâts matériels causés.

Ne prêter ou louer la machine qu'à des personnes familiarisées avec ce modèle et sa manipulation – toujours y joindre la Notice d'emploi.

L'utilisation de dispositifs à moteur bruyants peut être soumise à des prescriptions nationales ou locales précisant les créneaux horaires à respecter.

L'utilisateur de la machine doit être reposé, en bonne santé et en bonne condition physique.

Une personne à laquelle il est interdit d'effectuer des travaux fatigants – pour des questions de santé – devrait consulter son médecin et lui demander si elle peut travailler avec un dispositif à moteur.

Downloaded from www.Manualslib.com manuals search engine

Uniquement pour les personnes qui portent un stimulateur cardiaque : le système d'allumage de cette machine engendre un champ électromagnétique de très faible intensité. Une influence sur certains types de stimulateurs cardiaques ne peut pas être totalement exclue. Afin d'écarter tout risque pour la santé, STIHL recommande aux personnes portant un stimulateur cardiaque de consulter leur médecin traitant et le fabricant du stimulateur cardiaque.

Il est interdit de travailler avec la machine après avoir consommé de l'alcool ou de la drogue ou bien après avoir pris des médicaments qui risquent de limiter la capacité de réaction.

Utiliser la machine – suivant les outils de coupe assignés – exclusivement pour faucher de l'herbe ou pour couper des plantes sauvages, des buissons, des broussailles, des arbustes etc.

Ne pas utiliser la machine pour d'autres travaux – **risque d'accident !**

Monter exclusivement des outils de coupe ou accessoires autorisés par STIHL pour cette machine, ou des pièces similaires du point de vue technique. Pour toute question à ce sujet, s'adresser à un revendeur spécialisé. Utiliser exclusivement des outils ou accessoires de haute qualité. Sinon, des accidents pourraient survenir ou la machine risquerait d'être endommagée.

STIHL recommande d'utiliser des outils et accessoires d'origine STIHL. Leurs caractéristiques sont optimisées tout spécialement pour ce produit, et pour répondre aux exigences de l'utilisateur.

N'apporter aucune modification à cette machine – cela risquerait d'en compromettre la sécurité. STIHL décline toute responsabilité pour des blessures ou des dégâts matériels occasionnés en cas d'utilisation d'équipements rapportés non autorisés.

Pour le nettoyage de cette machine, ne pas utiliser un nettoyeur haute pression. Le puissant jet d'eau risquerait d'endommager certaines pièces de la machine.

Le capot protecteur de la machine ne peut pas protéger l'utilisateur contre tous les objets (pierres, morceaux de verre ou de fil de fer etc.) projetés par l'outil de coupe. Ces objets peuvent ricocher et toucher l'utilisateur.

Vêtements et équipement

Porter des vêtements et équipements de protection réglementaires.

Les vêtements doivent être fonctionnels et garantir une liberté de mouvement totale. Porter des vêtements bien ajustés – ne pas porter une blouse de travail, mais une combinaison.

Ne pas porter des vêtements qui risqueraient de se prendre dans le bois, les broussailles ou les pièces en mouvement de la machine. Ne porter ni écharpe ou cravate, ni bijoux. Les personnes aux cheveux longs doivent les nouer et les assurer (foulard, casquette, casque etc.).

Porter des chaussures de sécurité avec semelle antidérapante et coquille d'acier.

Seulement pour le travail avec des têtes faucheuses, il est permis de porter des chaussures robustes avec semelle crantée antidérapante.

Pour les travaux de dépressage, la coupe de broussailles assez hautes et chaque fois qu'un risque de chute d'objets se présente, porter un casque. Porter une visière pour la protection du visage et, en plus, porter impérativement des lunettes de protection – risque de blessure par des objets soulevés par le déplacement d'air ou projetés.

Une visière n'offre pas une protection oculaire suffisante.

Porter un dispositif antibruit « individuel » – par ex. des capsules protège-oreilles.

Porter des gants robustes.

STIHL propose une gamme complète d'équipements pour la protection personnelle.

Downloaded from www.Manualslib.com manuals search engine

Transport de la machine

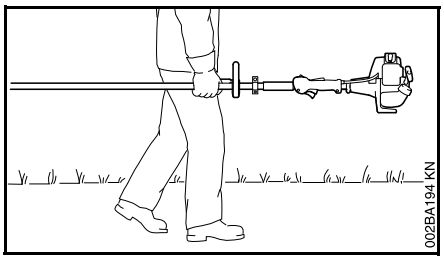

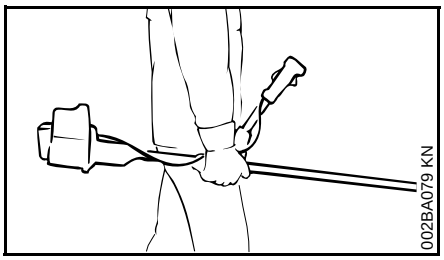

Toujours arrêter le moteur.

Porter la machine en la laissant suspendue au harnais ou en la tenant par le tube, de telle sorte qu'elle soit bien équilibrée. Pour éviter le risque de blessure en cas de contact avec l'outil de coupe métallique – monter le protecteur de transport sur l'outil de coupe.

Pour le transport dans un véhicule : assurer la machine de telle sorte qu'elle ne risque pas de se renverser, d'être endommagée ou de perdre du carburant.

Ravitaillement

L'essence est un carburant extrêmement inflammable – rester à une distance suffisante de toute flamme ou source d'inflammation – ne pas renverser du carburant – ne pas fumer.

Arrêter le moteur avant de refaire le plein.

Ne pas refaire le plein tant que le moteur est très chaud – du carburant peut déborder – **risque d'incendie !**

Ouvrir prudemment le bouchon du réservoir à carburant, afin que la surpression interne s'échappe lentement et que du carburant ne soit pas éjecté.

Faire le plein exclusivement à un endroit bien aéré. Si l'on a renversé du carburant, essuyer immédiatement la machine. Ne pas se renverser du carburant sur les vêtements – le cas échéant, se changer immédiatement.

De série, les machines peuvent être équipées de différents bouchons de réservoir.

Après le ravitaillement, le bouchon de réservoir à visser doit être serré le plus fermement possible.

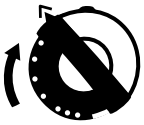

Dans le cas du bouchon de réservoir à ailette rabattable (verrouillage à baïonnette), le présenter correctement, le faire tourner jusqu'en butée et rabattre l'ailette.

Cela réduit le risque de desserrage du bouchon du réservoir sous l'effet des vibrations du moteur, et de fuite de carburant.

S'assurer que la machine ne présente pas de fuite – si l'on constate une fuite de carburant, ne pas mettre le moteur en marche – **danger de mort par suite de brûlures !**

Avant la mise en route

S'assurer que la machine se trouve en parfait état pour un fonctionnement en toute sécurité – conformément aux indications des chapitres correspondants de la Notice d'emploi :

- utiliser exclusivement la combinaison autorisée d'outil de coupe, de capot protecteur, de poignée et de harnais ; toutes les pièces doivent être montées impeccablement ;
- le curseur combiné / commutateur d'arrêt doit pouvoir être amené facilement sur la position **STOP** ou **0** ;

Downloaded from www.Manualslib.com manuals search engine

- le blocage de gâchette d'accélérateur (si la machine en est équipée) et la gâchette d'accélérateur doivent fonctionner facilement – la gâchette d'accélérateur doit revenir automatiquement en position de ralenti, sous l'effet de son ressort ;
- contrôler le serrage du contact de câble d'allumage sur la bougie – un contact desserré peut provoquer un jaillissement d'étincelles risquant d'enflammer le mélange carburé qui aurait pu s'échapper – **risque d'incendie !**
- outil de coupe ou outil à rapporter : monté correctement, bien serré et dans un état impeccable ;
- contrôler si les dispositifs de protection (par ex. le capot protecteur de l'outil de coupe, le bol glisseur) ne sont pas endommagés ou usés. Remplacer les pièces endommagées. Il est interdit d'utiliser la machine avec un capot protecteur endommagé ou un bol glisseur usé (lorsque l'inscription et les flèches ne sont plus reconnaissables) ;
- n'apporter aucune modification aux dispositifs de commande et de sécurité ;
- les poignées doivent être propres et sèches – sans huile ni autres salissures – un point très important pour que l'on puisse manier la machine en toute sécurité ;
- ajuster le harnais et la poignée (les poignées) suivant la taille de l'utilisateur. Suivre les indications du chapitre « Utilisation du harnais » – « Équilibrage du dispositif ».

Il est interdit d'utiliser la machine si elle ne se trouve pas en parfait état de fonctionnement – **risque d'accident !**

Pour parer à toute éventualité, à l'utilisation d'un harnais : s'entraîner pour savoir se dégager rapidement de la machine. Lors de cet exercice, ne pas jeter la machine sur le sol, pour ne pas risquer de l'endommager.

Mise en route du moteur

Aller au moins à 3 m du lieu où l'on a fait le plein – et ne pas lancer le moteur dans un local fermé.

Pour lancer le moteur, il faut impérativement se tenir bien d'aplomb, sur une aire stable et plane – l'outil de coupe ne doit entrer en contact ni avec le sol, ni avec un objet quelconque, car il peut déjà être entraîné au démarrage du moteur.

La machine doit être maniée par une seule personne – ne pas tolérer la présence d'autres personnes dans un rayon de 15 m – pas même à la mise en route du moteur – **risque de blessure** par des objets projetés !

Éviter tout contact avec l'outil de coupe – **risque de blessure !**

Ne pas lancer le moteur en tenant la machine « à bout de bras » – pour la mise en route du moteur, procéder comme décrit dans la Notice d'emploi. Lorsqu'on relâche la gâchette d'accélérateur, l'outil de coupe tourne encore pendant quelques instants – **par inertie !**

Contrôler le ralenti du moteur : au ralenti – avec gâchette d'accélérateur relâchée – l'outil de coupe doit être arrêté.

Écarter toute matière aisément inflammable (par ex. copeaux, morceaux d'écorce, herbe sèche, carburant) du flux des gaz d'échappement et du silencieux très chauds – **risque d'incendie !**

Prise en main et utilisation

Toujours tenir fermement la machine à deux mains, par les poignées.

Toujours se tenir dans une position stable et sûre.

Downloaded from www.Manualslib.com manuals search engine

Sur les versions à guidon

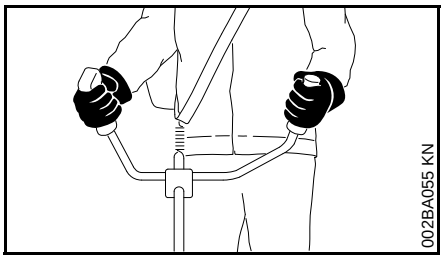

Tenir la poignée de commande de la main droite et l'autre poignée du guidon de la main gauche.

Sur les versions à poignée circulaire

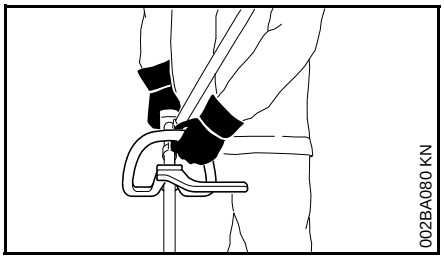

Sur les versions à poignée circulaire ou à poignée circulaire avec protection (pour garder une distance de sécurité entre l'outil de coupe et les pieds et jambes de l'utilisateur), tenir la poignée circulaire de la main gauche et la poignée de commande de la main droite – ceci est également valable pour les gauchers.

Au cours du travail

Toujours se tenir dans une position stable et sûre.

En cas d'urgence ou de danger imminent, arrêter immédiatement le moteur – placer le curseur combiné / commutateur d'arrêt sur la position **STOP** ou **0**.

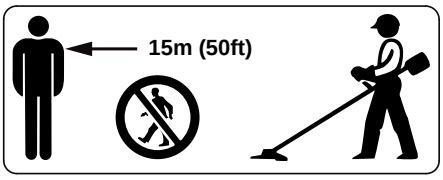

À part l'utilisateur, personne ne doit se trouver dans un rayon de 15 m de la machine en marche – **risque de blessure par des objets projetés !** Respecter également cette distance par ex. par rapport à des véhicules garés, vitres etc. – **pour éviter de causer des dégâts matériels !**

Veiller à ce que le ralenti soit correctement réglé – de telle sorte qu'après le relâchement de la gâchette d'accélérateur l'outil de coupe ne soit plus entraîné et s'arrête.

Contrôler régulièrement et rectifier si nécessaire le réglage du ralenti. Si l'outil de coupe est entraîné au ralenti, malgré un réglage correct, faire réparer la machine par le revendeur spécialisé. STIHL recommande de s'adresser au revendeur spécialisé STIHL.

Faire particulièrement attention sur un sol glissant – mouillé, couvert de neige ou de verglas – de même qu'en travaillant à flanc de coteau ou sur un sol inégal etc. – **risque de dérapage !**

Faire attention aux obstacles : souches d'arbres, racines – **pour ne pas risquer de trébucher !**

Travailler seulement depuis le sol, ne jamais monter sur un échafaudage instable – jamais sur une échelle ou une nacelle élévatrice.

En travaillant avec des protège-oreilles, il faut faire tout particulièrement attention – parce que des bruits signalant un danger (cris, signaux sonores etc.) sont moins bien perceptibles.

Faire des pauses à temps pour ne pas risquer d'atteindre un état de fatigue ou d'épuisement qui pourrait **entraîner un accident !**

Travailler calmement, de manière bien réfléchie – seulement dans de bonnes conditions de visibilité et d'éclairage. Prendre les précautions utiles pour exclure le risque de blesser d'autres personnes.

Dès que le moteur est en marche, il dégage des gaz d'échappement toxiques. Ces gaz peuvent être inodores et invisibles, et renfermer des hydrocarbures imbrûlés et du benzène. Ne jamais travailler avec le dispositif à moteur dans des locaux fermés ou mal aérés – pas non plus si le moteur est équipé d'un catalyseur.

En travaillant dans des fossés, des dépressions de terrain ou des espaces restreints, toujours prendre soin d'assurer une ventilation suffisante – **danger de mort par intoxication !**

Downloaded from www.Manualslib.com manuals search engine

En cas de nausée, de maux de tête, de troubles de la vue (par ex. rétrécissement du champ de vision) ou de l'ouïe, de vertige ou de manque de concentration croissant, arrêter immédiatement le travail – ces symptômes peuvent, entre autres, être causés par une trop forte concentration de gaz d'échappement dans l'air ambiant – **risque d'accident !**

Éviter les émissions de bruits et de gaz d'échappement inutiles. Ne pas laisser le moteur en marche lorsque la machine n'est pas utilisée – accélérer seulement pour travailler.

Ne pas fumer en travaillant ou à proximité de la machine – **risque d'incendie !** Des vapeurs d'essence inflammables peuvent s'échapper du système d'alimentation en carburant.

Les poussières, les vapeurs et les fumées dégagées au cours du travail peuvent nuire à la santé. En cas de fort dégagement de poussière ou de fumée, porter un masque respiratoire.

Si la machine a été soumise à des sollicitations sortant du cadre de l'utilisation normale (par ex. si elle a été soumise à des efforts violents, en cas de choc ou de chute), avant de la remettre en marche, il faut impérativement s'assurer qu'elle se trouve en parfait état de fonctionnement – voir également « Avant la mise en route du moteur ».

Contrôler tout particulièrement l'étanchéité du système de carburant et la fiabilité des dispositifs de sécurité. Il ne faut en aucun cas continuer d'utiliser la machine si la sécurité de son fonctionnement n'est pas garantie. En cas de doute, consulter le revendeur spécialisé.

Ne pas travailler avec la commande d'accélérateur en position de démarrage – dans cette position de la gâchette d'accélérateur, il n'est pas possible de régler le régime du moteur.

Ne jamais travailler sans le capot protecteur qui convient pour la machine et l'outil de coupe utilisé – **risque de blessure par des objets projetés !**

Examiner le terrain : des objets durs – pierres, morceaux de métal ou autres – peuvent se transformer en projectiles – **risque de blessure !** – et risquent d'endommager l'outil de coupe ou de causer des dégâts matériels (par ex. sur des véhicules garés, vitres etc.).

Il faut prendre des précautions particulières en travaillant sur des terrains difficiles, à végétation dense.

En fauchant dans les broussailles hautes ou sous les buissons et haies : tenir l'outil de coupe à une hauteur de travail d'au moins 15 cm du sol – pour ne pas mettre en danger les animaux cachés, tels que les hérissons.

Avant de quitter la machine : arrêter le moteur.

Vérifier l'outil de coupe à de courts intervalles réguliers – et immédiatement si le comportement de l'outil change :

- arrêter le moteur, maintenir fermement la machine, attendre que l'outil de coupe s'arrête ;
- contrôler l'état et la bonne fixation – on ne doit constater aucun début de fissuration ;
- vérifier l'affûtage ;
- des outils de coupe défectueux ou émoussés doivent être remplacés immédiatement, même en cas de fissures capillaires minimes.

Enlever régulièrement l'herbe et les broussailles enchevêtrées dans la prise de l'outil de coupe – en cas d'engorgement, nettoyer la zone de l'outil de coupe ou du capot protecteur.

Pour le remplacement de l'outil de coupe, arrêter le moteur – **risque de blessure !**

Ne pas continuer d'utiliser des outils de coupe endommagés ou présentant un début de fissuration – et ne pas non plus les réparer – par ex. par soudage ou redressage – modification de la forme (balourd).

Des particules ou des éclats pourraient se détacher, être projetés à haute vitesse et toucher l'utilisateur ou une autre personne – **risque de blessures très graves !**

Utilisation de têtes faucheuses

Compléter le capot protecteur de l'outil de coupe avec les pièces à rapporter indiquées dans la Notice d'emploi.

Downloaded from www.Manualslib.com manuals search engine

Utiliser exclusivement un capot protecteur muni d'un couteau monté conformément aux prescriptions, pour rogner les fils de coupe à la longueur autorisée.

Pour réajuster la longueur du fil de coupe sur les têtes faucheuses à sortie de fil manuelle, il faut impérativement arrêter le moteur – **risque de blessure !**

L'utilisation, interdite, avec des fils de coupe trop longs réduit le régime de travail du moteur. L'embrayage patine alors continuellement, ce qui entraîne une surchauffe et la détérioration d'éléments fonctionnels importants (par ex. embrayage, pièces en matière synthétique du carter) – des dommages subséquents, par ex. le fait que l'outil de coupe soit entraîné au ralenti, présentent un **risque de blessure !**

Utilisation d'outils de coupe métalliques

STIHL recommande d'utiliser des outils de coupe métalliques d'origine STIHL. Leurs caractéristiques sont optimisées tout spécialement pour cette machine, et pour répondre aux exigences de l'utilisateur.

Les outils de coupe métalliques tournent à très haute vitesse. Cela engendre des forces qui agissent sur la machine, sur l'outil de coupe et sur les végétaux coupés.

Il faut impérativement affûter les outils de coupe métalliques à intervalles réguliers, en respectant les prescriptions.

Des outils de coupe métalliques affûtés de façon irrégulière engendrent un balourd qui peut soumettre la machine à des sollicitations extrêmes – **des pièces risquent de casser !**

Des tranchants émoussés ou pas correctement affûtés peuvent soumettre l'outil de coupe métallique à des contraintes supérieures à la normale – l'outil risque de se fissurer ou d'éclater – **risque de blessure !**

Après tout contact avec des objets durs (par ex. pierres, roches, objets métalliques), contrôler si l'outil de coupe métallique n'a pas été endommagé (début de fissuration, déformations etc.). Il faut impérativement éliminer (de préférence avec une lime) les bavures ou autres refoulements de matière visibles, car ils risquent de se détacher à l'utilisation de l'outil de coupe et les éclats peuvent être projetés au loin – **risque de blessure !**

Afin de réduire les risques décrits ci-avant, qui peuvent se présenter à l'utilisation d'un outil de coupe métallique, il faut veiller à ne jamais employer un outil de coupe métallique de trop grand diamètre. L'outil ne doit être trop lourd. Il doit être fabriqué en matières de qualité suffisante et avoir la géométrie (forme, épaisseur) qui convient.

Si l'on utilise un outil de coupe métallique qui n'a pas été fabriqué par STIHL, son poids, son épaisseur et son diamètre ne doivent en aucun dépasser ceux du plus gros outil de coupe métallique STIHL autorisé pour cette machine, et il doit avoir exactement la même forme que cet outil d'origine STIHL – **risque de blessure !**

Vibrations

Au bout d'une assez longue durée d'utilisation de la machine, les vibrations peuvent provoquer une perturbation de l'irrigation sanguine des mains (« maladie des doigts blancs »).

Il n'est pas possible de fixer une durée d'utilisation valable d'une manière générale, car l'effet des vibrations dépend de plusieurs facteurs.

Les précautions suivantes permettent de prolonger la durée d'utilisation :

- garder les mains au chaud (porter des gants chauds) ;
- faire des pauses.

Les facteurs suivants raccourcissent la durée d'utilisation :

- tendance personnelle à souffrir d'une mauvaise irrigation sanguine (symptômes : doigts souvent froids, fourmillements) ;
- utilisation à de basses températures ambiantes ;
- effort exercé sur les poignées (une prise très ferme gêne l'irrigation sanguine).

Si l'on utilise régulièrement la machine pendant de longues périodes et que les symptômes indiqués ci-avant (par ex. fourmillements dans les doigts) se manifestent à plusieurs reprises, il est recommandé de se faire ausculter par un médecin.

Downloaded from www.Manualslib.com manuals search engine

Maintenance et réparations

Le dispositif à moteur doit faire l'objet d'une maintenance régulière. Exécuter exclusivement les opérations de maintenance et les réparations décrites dans la Notice d'emploi. Faire exécuter toutes les autres opérations par un revendeur spécialisé.

STIHL recommande de faire effectuer les opérations de maintenance et les réparations exclusivement chez le revendeur spécialisé STIHL. Les revendeurs spécialisés STIHL participent régulièrement à des stages de perfectionnement et ont à leur disposition les informations techniques requises.

Utiliser exclusivement des pièces de rechange de haute qualité. Sinon, des accidents pourraient survenir et le dispositif risquerait d'être endommagé. Pour toute question à ce sujet, s'adresser à un revendeur spécialisé.

STIHL recommande d'utiliser des pièces de rechange d'origine STIHL. Leurs caractéristiques sont optimisées tout spécialement pour ce dispositif, et pour répondre aux exigences de l'utilisateur.

Pour la réparation, la maintenance et le nettoyage, toujours **arrêter le moteur – risque de blessure !** – Exception : réglage du carburateur et du ralenti.

Lorsque le contact du câble d'allumage est débranché de la bougie ou que la bougie est dévissée, ne jamais faire tourner le moteur avec le lanceur sans avoir préalablement placé le curseur combiné / le commutateur d'arrêt en position **STOP** ou **0** – **risque d'incendie** par suite d'un jaillissement d'étincelles d'allumage à l'extérieur du cylindre.

Ne pas procéder à la maintenance du dispositif à moteur à proximité d'un feu et ne pas non plus ranger le dispositif à moteur à proximité d'un feu – le carburant présente un **risque d'incendie !**

Contrôler régulièrement l'étanchéité du bouchon du réservoir à carburant.

Utiliser exclusivement une bougie autorisée par STIHL – voir « Caractéristiques techniques » – et dans un état impeccable.

Vérifier le câble d'allumage (isolement dans un état impeccable, bon serrage du raccord).

S'assurer que le silencieux est dans un état impeccable.

Ne pas travailler avec un silencieux endommagé ou sans silencieux – **risque d'incendie ! – lésions de l'ouïe !**

Ne pas toucher au silencieux très chaud – **risque de brûlure !**

L'état des éléments antivibratoires AV a une influence sur les caractéristiques du point de vue vibrations – c'est pourquoi il faut régulièrement contrôler les éléments AV.

La maintenance, le remplacement ou la réparation de pièces du système antipollution peuvent être exécutés par une entreprise ou une personne compétente pour la réparation de moteurs d'engins mobiles non routiers. STIHL peut rejeter toute demande de garantie pour un composant dont l'entretien ou la maintenance n'a pas été effectué correctement ou si l'on a utilisé des pièces de rechange non autorisées.

Pour toute opération de maintenance, se référer au tableau de maintenance et d'entretien et aux clauses de garantie qui figurent à la fin de la présente Notice d'emploi.

Symboles appliqués sur les dispositifs de protection

Une flèche sur le capot protecteur pour outils de coupe indique le sens de rotation des outils de coupe.

Utiliser ce capot protecteur exclusivement avec des têtes faucheuses – ne pas l'utiliser avec des outils de coupe métalliques.

Harnais

Le harnais fait partie du jeu de pièces fourni à la livraison ou peut être livré en tant qu'accessoire optionnel.

Downloaded from www.Manualslib.com manuals search engine

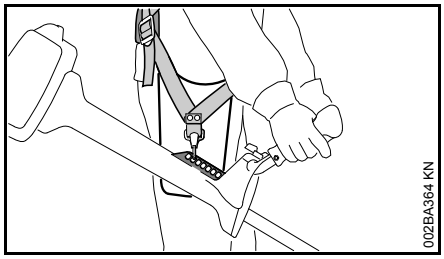

- Utiliser le harnais ;
- accrocher la machine au harnais après avoir mis le moteur en marche.

Pour l'utilisation des couteaux à herbe, des couteaux à taillis et des couteaux de broyage le port d'un harnais (double) est obligatoire !

Pour l'utilisation des scies circulaires le port d'un harnais double avec système de débouclage rapide est obligatoire !

Tête faucheuse avec fil de coupe

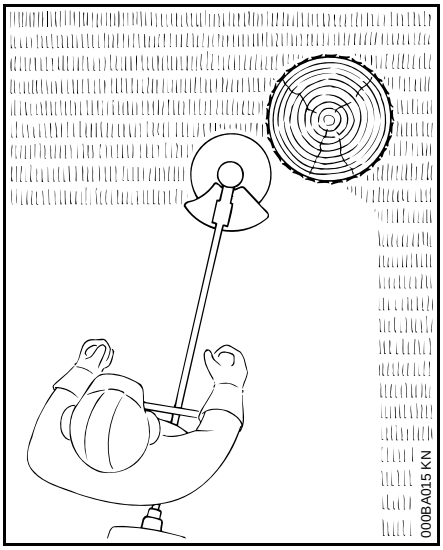

Pour une coupe « en douceur » – pour couper proprement même les bordures irrégulières, autour des arbres, des poteaux etc. – moindre risque d'endommager l'écorce des arbres.

⚠ Ne pas remplacer le fil de coupe par un fil d'acier – **risque de blessure !**

Tête faucheuse avec couteaux en matière synthétique – STIHL PolyCut

Pour faucher les bordures de prés dégagées (sans poteaux, clôtures, arbres ou obstacles similaires).

Faire attention aux témoins d'usure !

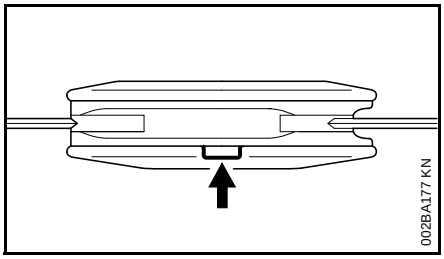

Si, sur la tête faucheuse PolyCut, l'un des témoins d'usure est cassé, du côté inférieur (flèche) : ne plus utiliser cette tête faucheuse, mais la remplacer par une tête faucheuse neuve ! **Risque de blessure** par des éclats de l'outil projetés !

Respecter impérativement les instructions à suivre pour la maintenance de la tête faucheuse PolyCut !

Risque de rebond avec les outils de coupe métalliques

L'utilisation d'outils de coupe métalliques (couteau à herbe, couteau à taillis, couteau de broyage, scie circulaire) présente un risque de rebond, si l'outil entre en contact avec un objet solide (tronc d'arbre, branche, souche d'arbre, pierre etc.). La machine est alors projetée en arrière – dans la direction opposée au sens de rotation de l'outil.

Downloaded from www.Manualslib.com manuals search engine

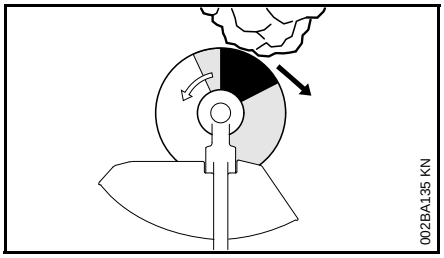

Un **risque de rebond accru** se présente lorsque le **secteur de l'outil dessiné en noir** touche un obstacle.

Couteau à herbe

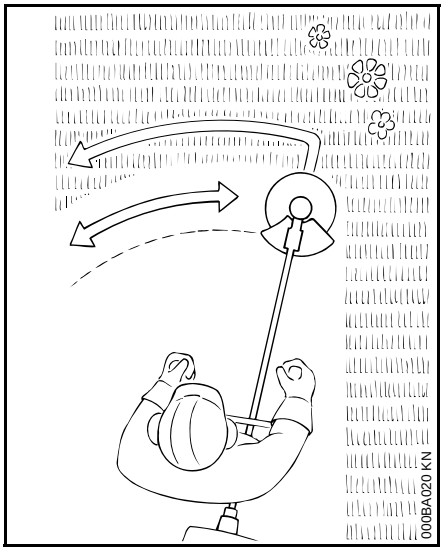

Uniquement pour l'herbe et les plantes adventices – mener le dispositif comme une faux.

⚠ Une utilisation incorrecte peut entraîner la détérioration du couteau à herbe – risque de projection d'éclats de l'outil – **risque de blessure !**

Lorsque le couteau à herbe est nettement émoussé, il faut le réaffûter conformément aux prescriptions.

Couteau à taillis

Pour couper l'herbe enchevêtrée, les plantes sauvages et les broussailles – pour le dépressage des jeunes peuplements forestiers jusqu'à un diamètre de tige de 2 cm au maximum – ne pas couper du bois plus fort – **risque d'accident !**

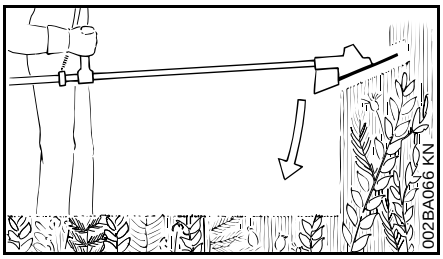

« Plonger » le couteau à taillis dans les plantes sauvages et les broussailles – qui sont alors hachées – ne pas tenir l'outil de coupe à une hauteur supérieure à celle de la hanche de l'utilisateur.

En appliquant cette technique de travail, il faut être extrêmement prudent. Plus la distance entre l'outil de coupe et le sol est grande, plus il y a risque de projection de particules sur le côté – **risque de blessure !**

Pour la coupe de l'herbe et le dépressage d'un jeune peuplement forestier, manier le dispositif comme une faux, au ras du sol.

Attention ! Une utilisation incorrecte peut entraîner la détérioration du couteau à taillis – risque de projection d'éclats de l'outil **risque de blessure !**

Afin de minimiser le risque d'accident, respecter impérativement les points suivants :

- éviter tout contact avec des pierres, des éléments métalliques ou d'autres objets solides ;
- ne pas couper du bois ou des broussailles d'une section de plus de 2 cm ; pour une section supérieure, utiliser une scie circulaire ;
- vérifier régulièrement le couteau à taillis et s'assurer qu'il ne présente pas de détériorations – si un couteau à taillis est endommagé, il ne faut plus l'utiliser ;
- réaffûter régulièrement le couteau à taillis (dès qu'il est nettement émoussé) – en respectant les prescriptions à suivre pour l'affûtage – et, si nécessaire, le faire rééquilibrer (STIHL recommande de s'adresser au revendeur spécialisé STIHL).

Couteau de broyage

Pour l'éclaircissage et le broyage des plantes herbacées dures et enchevêtrées ainsi que des broussailles.

Downloaded from www.Manualslib.com manuals search engine

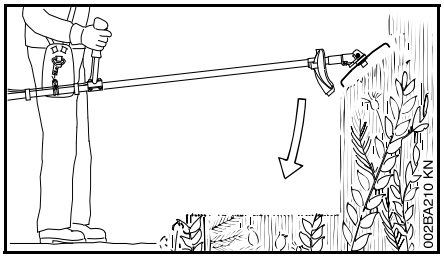

« Plonger » le couteau de broyage dans les plantes sauvages et les broussailles – qui sont alors hachées – ne pas tenir l'outil de coupe à une hauteur supérieure à celle de la hanche de l'utilisateur.

En appliquant cette technique de travail, il faut être extrêmement prudent. Plus la distance entre l'outil de coupe et le sol est grande, plus il y a risque de projection de particules sur le côté – **risque de blessure !**

Attention ! Une utilisation incorrecte peut entraîner la détérioration du couteau de broyage – risque de projection d'éclats de l'outil **risque de blessure !**

Afin de minimiser le risque d'accident, respecter impérativement les points suivants :

- éviter tout contact avec des pierres, des éléments métalliques ou d'autres objets solides ;
- ne pas couper du bois ou des broussailles d'une section de plus de 2 cm ;
- vérifier régulièrement le couteau de broyage et s'assurer qu'il ne présente pas de détériorations – si le couteau de broyage est endommagé, il ne faut plus l'utiliser ;
- lorsque le couteau de broyage est nettement émoussé, il faut le réaffûter conformément aux prescriptions et – si nécessaire – le faire rééquilibrer (par le revendeur spécialisé).

Scie circulaire

Pour couper des buissons et des arbustes :

Jusqu'à un diamètre de tige de 4 cm, en cas d'utilisation sur une petite débroussailleuse.

Jusqu'à un diamètre de tige de 7 cm, en cas d'utilisation sur une grosse débroussailleuse.

On obtient le meilleur rendement de coupe en travaillant à pleins gaz, avec une pression d'avance régulière.

Utiliser les scies circulaires exclusivement avec la butée qui convient suivant le diamètre de l'outil de coupe.

⚠ Éviter impérativement tout contact de la scie circulaire avec des pierres ou avec le sol – risque de fissuration ! Réaffûter la lame à temps et conformément aux instructions – des dents émoussées peuvent entraîner une fissuration et, par la suite, l'éclatement de la scie – **risque d'accident !**

À l'abattage d'un arbre, la distance par rapport à tout autre poste de travail le plus proche devrait être au moins égale à 2 fois la longueur de l'arbre.

Risque de rebond

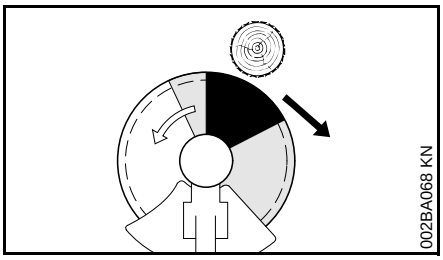

C'est dans la zone dessinée en noir qu'il y a les plus grands risques de rebond : ne jamais utiliser cette zone de l'outil de coupe pour attaquer une coupe ou pour scier.

La zone dessinée en gris présente aussi un risque de rebond : cette zone de l'outil de coupe ne devrait être utilisée, pour des techniques de travail particulières, que par des personnes dotées d'une formation spéciale et d'une bonne expérience.

C'est la zone dessinée en blanc qui permet un travail facile avec le moindre risque de rebond. Toujours attaquer une coupe avec cette zone.

Downloaded from www.Manualslib.com manuals search engine

Combinaisons autorisées d'outil de coupe, de capot protecteur, de butée et de harnais

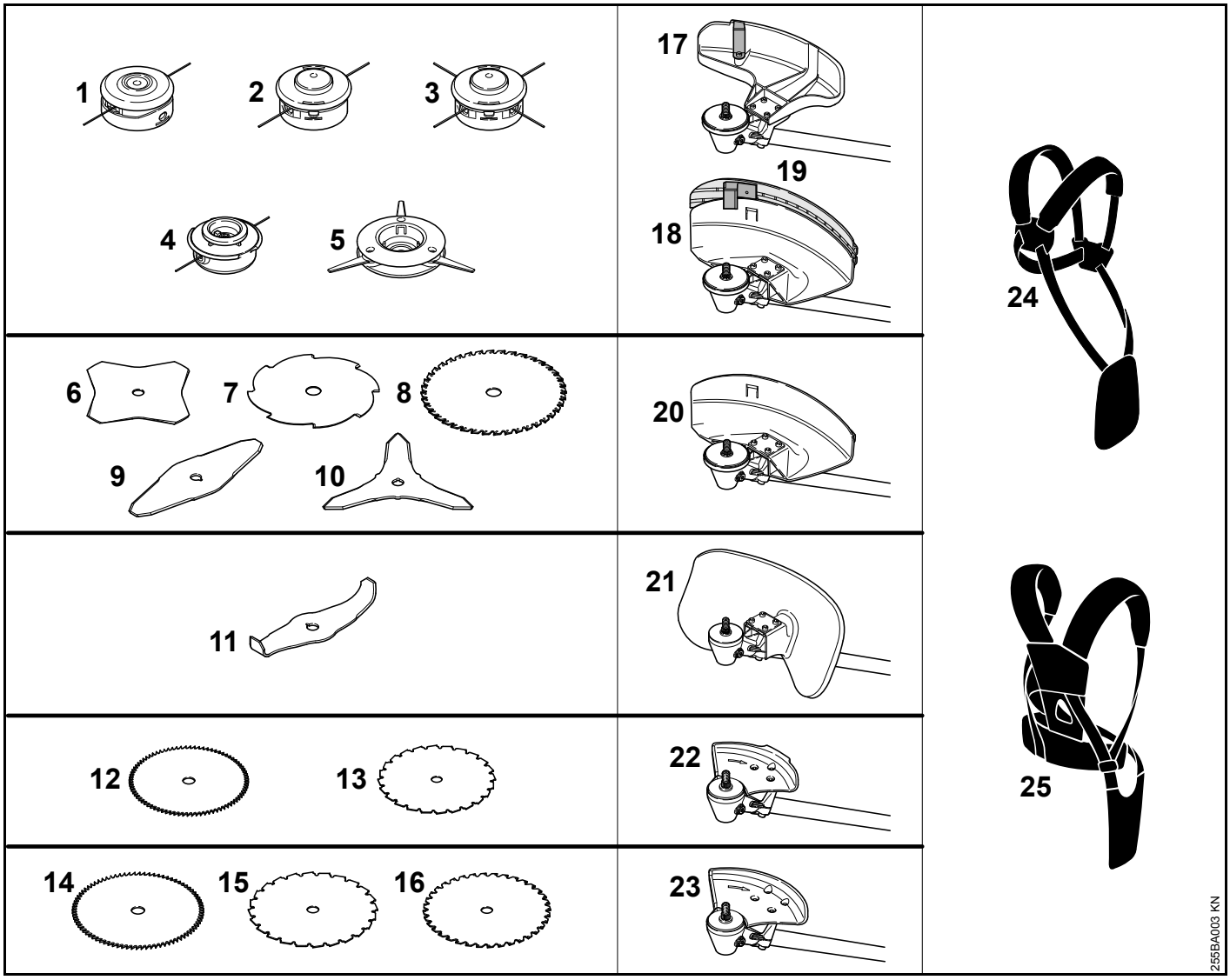

Downloaded from www.Manualslib.com manuals search engine

Combinaisons autorisées

Suivant l'outil de coupe utilisé, choisir la combinaison correcte indiquée sur le tableau !

⚠ Pour des questions de sécurité, il ne faut combiner que les outils de coupe et les capots protecteurs, ou butées, qui se trouvent sur la même ligne du tableau. D'autres combinaisons sont interdites – **risque d'accident !**

Outils de coupe

Têtes faucheuses

1 STIHL SuperCut 40-2
2 STIHL AutoCut 40-2
3 STIHL AutoCut 40-4[1)]
4 STIHL TrimCut 41-2
5 STIHL PolyCut 40-3

Outils de coupe métalliques

6 Couteau à herbe 230-4
7 Couteau à herbe 255-8
8 Couteau à herbe 250-40 Spezial
9 Couteau à taillis 305-2 Spezial
10 Couteau à taillis 300-3
11 Couteau de broyage 270-2
12 Scie circulaire 200 à dents pointues
13 Scie circulaire 200 à dents douces
14 Scie circulaire 225 à dents pointues[2)]
15 Scie circulaire 225 à dents douces[2)]
16 Scie circulaire 225 (à plaquettes de carbure)[2)]

⚠ Il est interdit d'utiliser des couteaux à herbe, des couteaux à taillis, des couteaux de broyage ou des scies circulaires non métalliques.

Capots protecteurs, butées

Capots protecteurs

17 Capot protecteur **exclusivement** pour têtes faucheuses
18 Capot protecteur **avec**
19 Tablier avec couteau rogneur pour têtes faucheuses (voir « Montage des dispositifs de protection »)
20 Capot protecteur **sans** tablier ni couteau rogneur pour les outils de fauchage, pièces 6 à 10
21 Capot protecteur pour couteau de broyage

Butées

22 Butée pour scies circulaires 200
23 Butée pour scies circulaires 225

Harnais

24 Harnais double – obligatoire
25 Harnais double « Confort »

---

1) Outil autorisé exclusivement pour FS 450, 480

2) Outil autorisé exclusivement pour FS 400, 450, 480

Montage du guidon

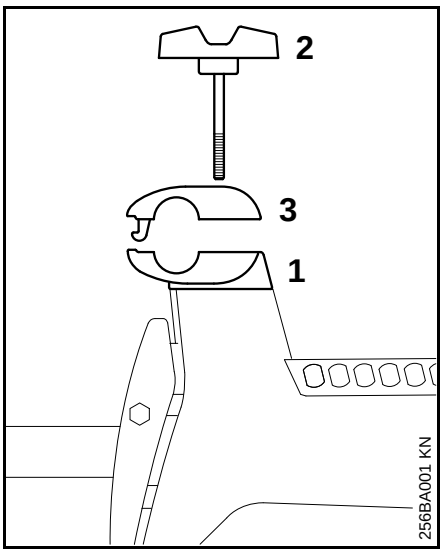

- Retenir la mâchoire de serrage inférieure (1) ;
- dévisser et enlever la vis de serrage (2) – une fois que la vis de serrage est dévissée, les mâchoires de serrage sont détachées ;
- enlever la mâchoire de serrage supérieure (3) de la mâchoire de serrage inférieure ;

Downloaded from www.Manualslib.com manuals search engine

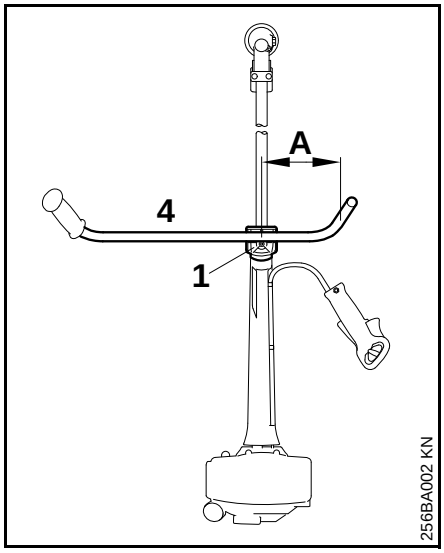

- poser le guidon (4) dans la mâchoire inférieure (1) de telle sorte que la distance (A) ne dépasse pas 15 cm ;
- poser la mâchoire supérieure et la pousser vers le bas ;
- visser légèrement la vis de serrage ;
- orienter le guidon perpendiculairement au tube de protection ;
- serrer la vis de serrage ;

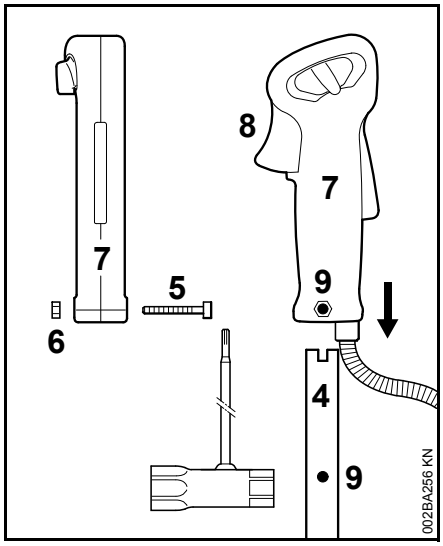

- dévisser la vis (5), l'écrou (6) reste alors dans la poignée de commande (7) ;
- présenter la poignée de commande avec la gâchette d'accélérateur (8) orientée en direction du réducteur et la glisser sur l'extrémité du guidon (4) de telle sorte que les trous (9) coïncident ;
- visser et serrer la vis ;
- pour continuer, voir « Réglage du câble de commande des gaz ».

Pour réduire l'encombrement au transport et au rangement : desserrer la vis de serrage, orienter le guidon parallèlement au tube, tourner les poignées vers le bas.

Réglage du câble de commande des gaz

Suivant l'équipement du dispositif, le câble de commande des gaz peut être ajusté sur la poignée de commande.

Le réglage correct du câble de commande des gaz est une condition essentielle pour le bon fonctionnement avec commande d'accélérateur en position de démarrage, au ralenti et à pleins gaz.

Ne procéder au réglage du câble de commande des gaz qu'après l'assemblage intégral du dispositif – la poignée de commande doit se trouver en position de travail.

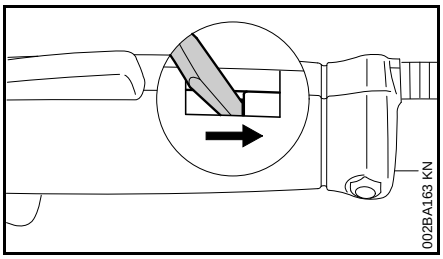

- À l'aide d'un outil adéquat, pousser le cliquet de la poignée de commande jusqu'à l'extrémité de la rainure ;

Downloaded from www.Manualslib.com manuals search engine

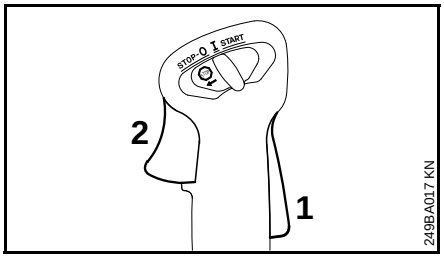

- enfoncer le blocage de gâchette d'accélérateur (1) et la gâchette d'accélérateur (2) à fond (position pleins gaz) – le câble de commande des gaz est alors correctement réglé.

Montage des dispositifs de sécurité

Capot protecteur

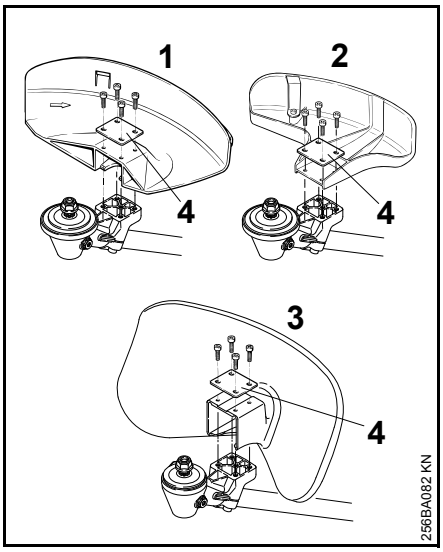

1 Capot protecteur pour outils de fauchage

2 Capot protecteur pour têtes faucheuses

3 Capot protecteur pour couteau de broyage

4 Cale

Montage du capot protecteur

- Appliquer le capot protecteur et la cale ;
- visser et serrer les vis.

Montage du tablier et du couteau

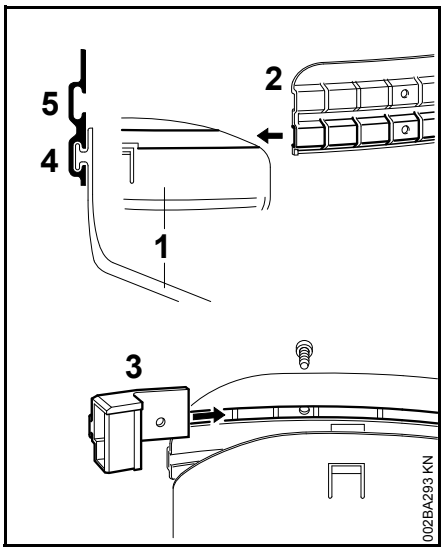

⚠ Ces pièces doivent être montées sur le capot protecteur (1) lorsqu'on utilise des têtes faucheuses.

- Glisser le tablier (2) sur le capot protecteur (1) – pour toutes les têtes faucheuses à fil, utiliser la rainure de guidage (4) ;
- glisser le couteau (3) dans la rainure de guidage supérieure (5) du tablier et le faire coïncider avec le premier trou de fixation ;
- visser et serrer la vis.

Tête faucheuse PolyCut 40-3

- Pour la tête faucheuse PolyCut 40-3, glisser le tablier dans la rainure de guidage (5).

Downloaded from www.Manualslib.com manuals search engine

Butée

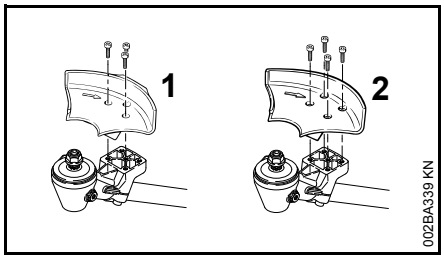

1 Butée pour scies circulaires 200
2 Butée pour scies circulaires 225

Montage de la butée

- Appliquer la butée ;
- visser et serrer les vis.

Montage de l'outil de coupe

Blocage de l'arbre

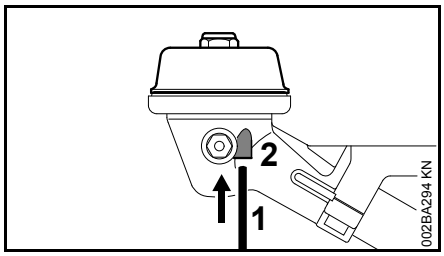

- Glisser le mandrin de calage (1) jusqu'en butée dans l'orifice (2) du réducteur – en exerçant seulement une légère pression ;
- faire tourner l'arbre jusqu'à ce que le mandrin de calage s'encliquette.

Démontage des pièces de fixation

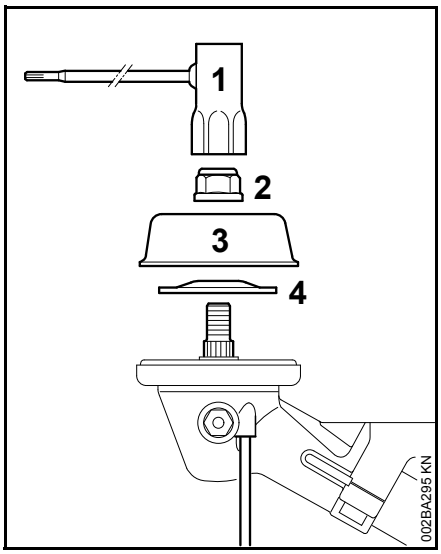

- Bloquer l'arbre ;
- desserrer et enlever l'écrou (2) en tournant dans le sens des aiguilles d'une montre avec la clé multiple (1) ;
- suivant l'équipement, enlever le bol glisseur (3) et la rondelle de pression (4).

Downloaded from www.Manualslib.com manuals search engine

Montage de l'anneau de protection

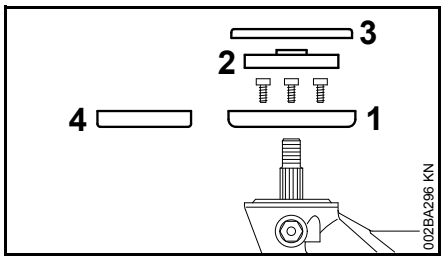

L'anneau de protection (1, 4) est compris dans le jeu de pièces fourni à la livraison ou peut être livré en tant qu'accessoire optionnel.

Pour éviter l'enroulement de l'herbe sur les **outils de fauchage**

- Monter l'anneau de protection (1) pour fauchage et poser ensuite le disque de pression (2) et la rondelle de protection (3).

Avant de monter des **scies circulaires**

- enlever la rondelle de protection (3) et le disque de pression (2) ;
- démonter l'anneau de protection (1) pour fauchage ;
- monter l'anneau de protection (4) pour sciage ;
- poser le disque de pression (2).

Montage des têtes faucheuses STIHL SuperCut, STIHL AutoCut, STIHL TrimCut

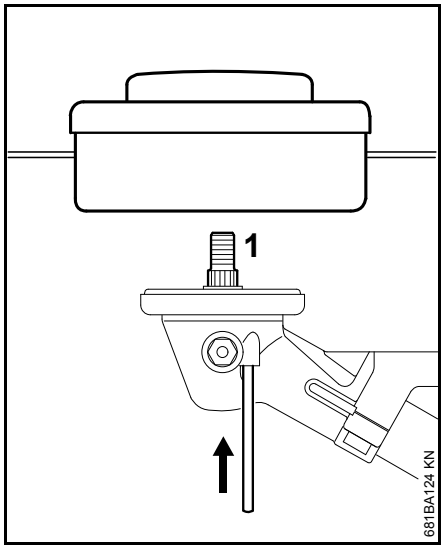

- Bloquer l'arbre ;
- visser et serrer la tête faucheuse sur l'arbre (1) en tournant dans le sens inverse des aiguilles d'une montre ;

enlever l'outil inséré pour bloquer l'arbre.

Conserver précieusement le folio joint à la tête faucheuse.

Démontage de la tête faucheuse

- Bloquer l'arbre ;
- dévisser la tête faucheuse en tournant dans le sens des aiguilles d'une montre.

Montage de la tête faucheuse STIHL PolyCut 40-3

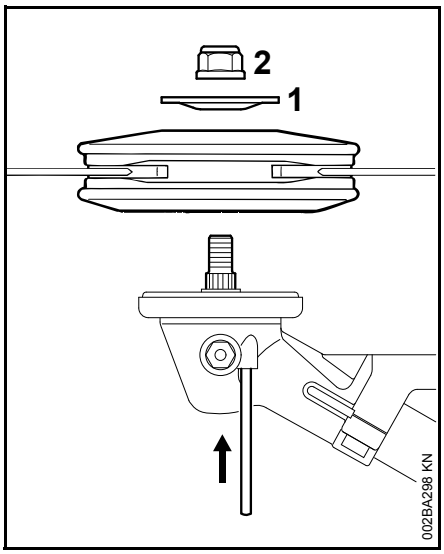

- Bloquer l'arbre ;
- poser la tête faucheuse ;
- poser la rondelle de pression (1) – avec le côté bombé orienté vers le bas ;
- visser et serrer l'écrou (2) en tournant dans le sens inverse des aiguilles d'une montre.

Enlever l'outil inséré pour bloquer l'arbre.

Démontage de la tête faucheuse STIHL PolyCut 40-3

- Bloquer l'arbre ;
- desserrer l'écrou en tournant dans le sens des aiguilles d'une montre.

Downloaded from www.Manualslib.com manuals search engine

⚠ S'il tourne facilement sur le filetage, l'écrou doit être remplacé !

Ajustage du fil de coupe

Le folio joint à chaque tête faucheuse en donne une description détaillée.

Tête faucheuse SuperCut

Le fil de coupe est débité automatiquement au cours des travaux de fauchage et, s'il devient trop long, il est rogné à la longueur optimale par le couteau monté sur le capot protecteur. La sortie automatique du fil n'est toutefois possible que si les deux extrémités du fil de coupe atteignent encore une longueur minimale de 6 cm.

Tête faucheuse AutoCut

- Le moteur étant en marche (la tête faucheuse doit tourner), tenir la machine au-dessus d'une surface de gazon ;
- frapper la tête faucheuse sur le sol – la bobine débite une certaine longueur de fil de coupe et l'extrémité du fil est rognée à la longueur optimale par le couteau monté sur le capot protecteur.

La sortie automatique du fil n'est toutefois possible que si les deux extrémités du fil de coupe atteignent encore une longueur minimale de 2,5 cm.

Tête faucheuse TrimCut

- Arrêter le moteur – pousser le curseur combiné dans le sens de la flèche du symbole d'arrêt (STOP), sur la position **STOP-0**.
- Tirer le boîtier de la bobine vers le haut – tourner dans le sens des aiguilles d'une montre – exécuter environ 1/6 de tour – jusqu'à la position d'encliquetage – puis le laisser revenir sous l'effet du ressort ;
- tirer sur les extrémités du fil pour les faire sortir.

Répéter cette procédure, au besoin, jusqu'à ce que les deux extrémités du fil de coupe atteignent une longueur d'env. 14 cm.

Un mouvement de rotation, entre deux crans d'encliquetage, débite env. 4 cm de fil.

Couteaux à herbe, couteaux à taillis, couteau de broyage

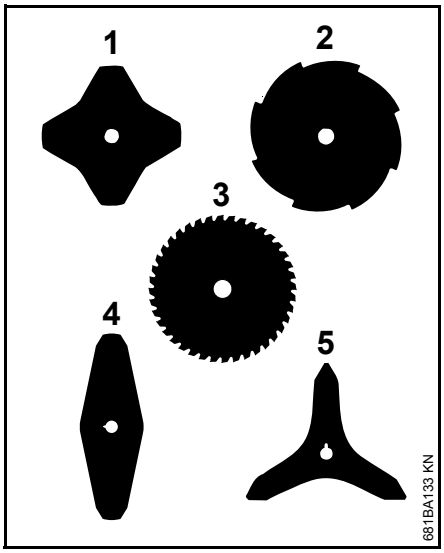

Les outils de coupe à 2, 3 ou 4 branches peuvent être orientés dans n'importe quel sens – retourner assez souvent ces outils de coupe pour éviter une usure unilatérale.

Sur les couteaux à herbe 255-8 (2) et 250-40 Spezial (3), les tranchants doivent être orientés dans le sens des aiguilles d'une montre.

- Monter l'anneau de protection pour fauchage ;

Downloaded from www.Manualslib.com manuals search engine

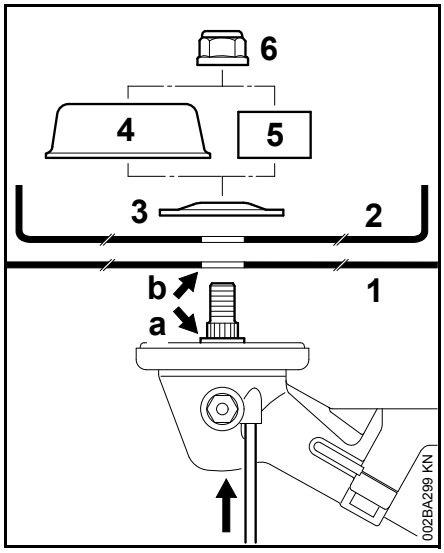

- poser l'outil de coupe (1) ;

⚠ Le collet (a) doit s'engager dans l'orifice (b) de l'outil de coupe !

Sur le couteau de broyage (2), les tranchants doivent être orientés vers le haut.

- poser la rondelle de pression (3) – avec le côté bombé orienté vers le haut ;
- monter le bol glisseur (4) (pour fauchage) ou l'anneau de protection (5) (pour couteau de broyage) ;
- bloquer l'arbre ;
- visser et serrer l'écrou (6) en tournant dans le sens inverse des aiguilles d'une montre.

⚙ Enlever l'outil inséré pour bloquer l'arbre.

Démontage de l'outil de coupe

- Bloquer l'arbre ;
- desserrer l'écrou en tournant dans le sens des aiguilles d'une montre.

⚠ S'il tourne facilement sur le filetage, l'écrou doit être remplacé.

Scies circulaires 200 et 225

- Monter l'anneau de protection pour sciage ;

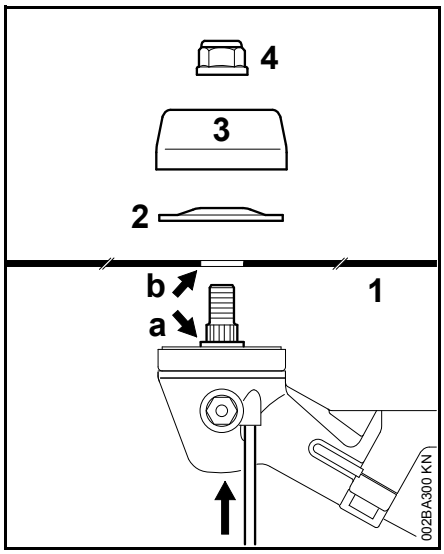

- poser l'outil de coupe (1) – les tranchants doivent être orientés dans le sens des aiguilles d'une montre ;

⚠ Le collet (a) doit s'engager dans l'orifice (b) de l'outil de coupe !

- poser la rondelle de pression (2) – avec le côté bombé orienté vers le haut ;
- poser le bol glisseur (3) (pour sciage) ;
- bloquer l'arbre ;
- visser et serrer l'écrou (4) en tournant dans le sens inverse des aiguilles d'une montre.

⚠ Enlever l'outil inséré pour bloquer l'arbre.

Démontage de l'outil de coupe

- Bloquer l'arbre ;
- desserrer l'écrou en tournant dans le sens des aiguilles d'une montre.

⚠ S'il tourne facilement sur le filetage, l'écrou doit être remplacé.

Downloaded from www.Manualslib.com manuals search engine

Carburant

Ce moteur est homologué pour l'utilisation avec de l'essence sans plomb et un taux de mélange de 50:1.

Votre moteur doit être alimenté avec un mélange composé de supercarburant (premium gasoline) de haute qualité et d'huile de haute qualité pour moteur deux-temps refroidi par air.

Utiliser du supercarburant de marque, sans plomb, dont l'indice d'octane atteint au moins 89 RON.

Nota : Sur les dispositifs à moteur munis d'un **catalyseur**, il faut faire le plein avec de l'essence **sans plomb**. Il suffirait de faire quelques fois le plein avec de l'essence plombée pour que l'efficacité du catalyseur se trouve réduite de plus de 50%.

Du carburant à indice d'octane inférieur provoque un allumage anticipé (produisant un « cliquetis »), accompagné d'une élévation de la température du moteur. Cette surchauffe, à son tour, augmente le risque de grippage du piston et de détérioration du moteur.

La composition chimique du carburant est également importante. Certains additifs mélangés au carburant ne présentent pas seulement l'inconvénient de détériorer les élastomères (membranes du carburateur, bagues d'étanchéité, conduits de carburant etc.), mais encore les carters en magnésium. Cela peut perturber le fonctionnement ou même endommager le moteur. C'est pour cette raison qu'il est extrêmement important d'utiliser exclusivement des carburants de haute qualité !

Des carburants à différentes teneurs en éthanol sont proposés. L'éthanol peut dégrader les caractéristiques de fonctionnement du moteur et accroît le risque de grippage par suite d'un appauvrissement excessif du mélange carburé.

Pour la composition du mélange, utiliser exclusivement l'huile STIHL pour moteur deux-temps ou de l'huile de marque de qualité équivalente pour moteur deux-temps refroidi par air.

Nous recommandons l'utilisation de l'huile STIHL 50:1 pour moteur deux-temps, car c'est la seule huile spécialement élaborée pour l'utilisation dans les moteurs STIHL.

Ne pas utiliser d'huiles de mélange BIA ou TCW (pour moteurs deux-temps refroidis par eau) !

Pour composer le mélange des modèles à **catalyseur**, utiliser exclusivement **l'huile moteur hautes performances STIHL 50:1** ou une huile de qualité équivalente pour moteur deux-temps.

Manipuler le carburant avec précaution. Éviter tout contact direct de la peau avec le carburant et ne pas inhaler les vapeurs de carburant.

Le bouchon du bidon doit être toujours bien serré, pour éviter que de l'humidité pénètre dans le mélange.

Il convient de nettoyer de temps en temps le réservoir à carburant et les bidons utilisés pour le stockage du mélange.

Taux de mélange

Ne mélanger que la quantité de carburant nécessaire pour quelques journées de travail ; ne dépasser une durée de stockage de 3 mois. Conserver le mélange exclusivement dans des bidons de sécurité homologués pour le carburant. Pour la composition du mélange, verser dans le bidon tout d'abord l'huile, puis rajouter l'essence.

Exemples

Essence	Huile (STIHL 50:1 ou huiles de haute qualité équivalentes)	
litres	litres	(ml)
1	0.02	(20)
5	0.10	(100)
10	0.20	(200)
15	0.30	(300)
20	0.40	(400)
25	0.50	(500)

Entreposer les bidons remplis de mélange exclusivement à un endroit autorisé pour le stockage de carburants.

Downloaded from www.Manualslib.com manuals search engine

Ravitaillement en carburant

Préparatifs

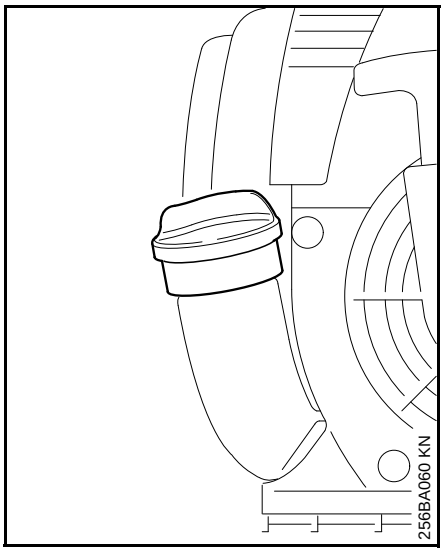

- Avant de faire le plein, nettoyer le bouchon du réservoir à carburant et son voisinage, afin qu'aucune impureté ne risque de pénétrer dans le réservoir ;
- positionner le dispositif de telle sorte que le bouchon du réservoir soit orienté vers le haut.

Ravitaillement en carburant

En faisant le plein, ne pas renverser du carburant et ne pas remplir le réservoir jusqu'au bord. STIHL recommande d'utiliser le système de remplissage STIHL pour carburant (accessoire optionnel).

- Ouvrir le bouchon du réservoir ;
- faire le plein de carburant ;
- fermer le bouchon du réservoir.

⚠ Après le ravitaillement, serrer le bouchon du réservoir à la main, le plus fermement possible.

Remplacement de la crépine d'aspiration

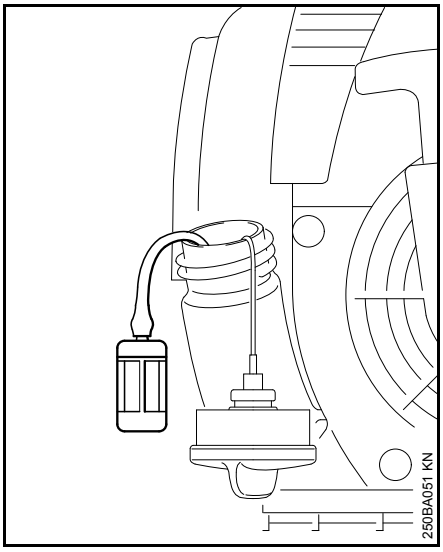

Remplacer la crépine d'aspiration de carburant une fois par an, en procédant comme suit :

- vider le réservoir à carburant ;
- à l'aide d'un crochet, sortir la crépine d'aspiration du réservoir et l'extraire du tuyau flexible ;
- enfoncer la crépine d'aspiration neuve dans le tuyau flexible ;
- mettre la crépine d'aspiration dans le réservoir.

Downloaded from www.Manualslib.com manuals search engine

Utilisation du harnais double

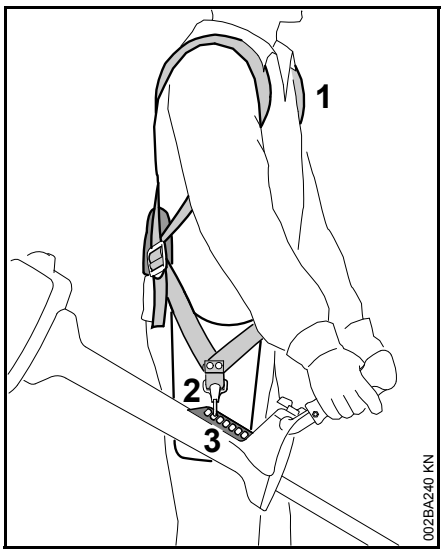

- Mettre le harnais double (1) ;
- régler la longueur des sangles de telle sorte que le mousqueton (2) se trouve environ à une largeur de paume en dessous de la hanche droite. après le réglage, on peut couper les extrémités des sangles trop longues ;
- accrocher le mousqueton sur la réglette de suspension (3) du dispositif.

Ensuite, déterminer le point de suspension qui convient suivant l'outil de coupe monté – voir « Équilibrage du dispositif ».

Équilibrage du dispositif

Suivant l'outil de coupe monté, le dispositif doit être équilibré de différentes manières.

- Le dispositif à moteur étant accroché au harnais, le laisser pendre de telle sorte qu'il s'équilibre – au besoin, modifier la position du point de suspension.

Outils de fauchage

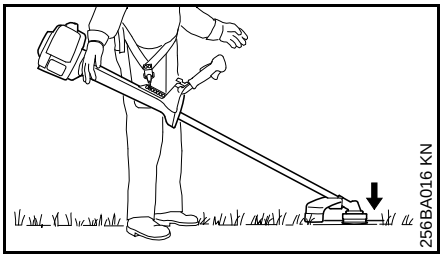

Les têtes faucheuses, les couteaux à herbe, les couteaux à taillis et le couteau de broyage doivent légèrement porter sur le sol.

Scies circulaires

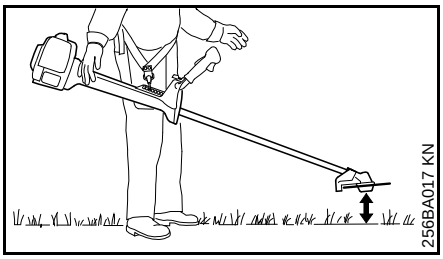

Les scies circulaires doivent « flotter » à environ 20 cm du sol.

Mise en route / arrêt du moteur

Poignée de commande

Éléments de commande

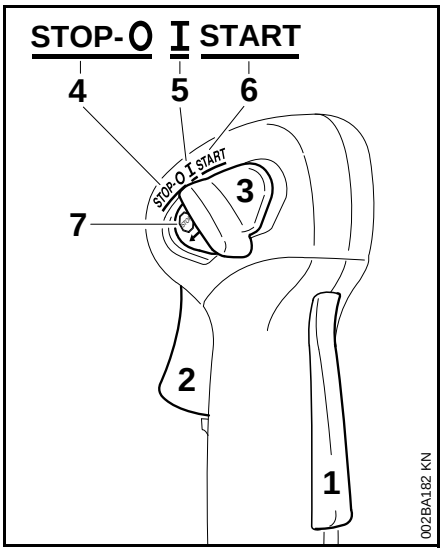

1 Blocage de gâchette d'accélérateur
2 Gâchette d'accélérateur
3 Curseur combiné

Positions du curseur combiné

4 **STOP-0** – arrêt du moteur – le contact est coupé
5 **I** – marche normale – le moteur tourne ou peut démarrer
6 **START** – démarrage – le contact est mis – le moteur peut démarrer

Downloaded from www.Manualslib.com manuals search engine

Symbole sur le curseur combiné

7 – symbole d'arrêt et flèche – pour arrêter le moteur, pousser le curseur combiné dans le sens de la flèche du symbole d'arrêt (), sur la position **STOP-0**

Mise en route

- Enfoncer successivement le blocage de gâchette d'accélérateur et la gâchette d'accélérateur ;
- maintenir ces deux commandes enfoncées ;
- pousser le curseur combiné en position **START** et le maintenir aussi dans cette position ;
- relâcher successivement la gâchette d'accélérateur, le curseur combiné et le blocage de gâchette d'accélérateur = **position de démarrage** ;

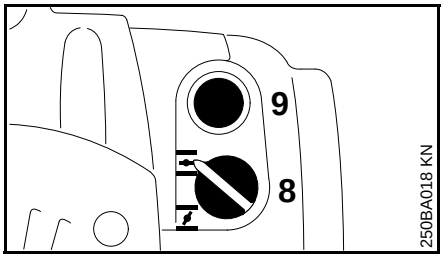

- placer le bouton tournant (8) du volet de starter dans la position

si le moteur est froid ;

si le moteur est chaud – également si le moteur a déjà tourné mais est encore froid ;

- enfoncer au moins 5 fois le soufflet (9) de la pompe d'amorçage manuelle – même si le soufflet est rempli de carburant ;

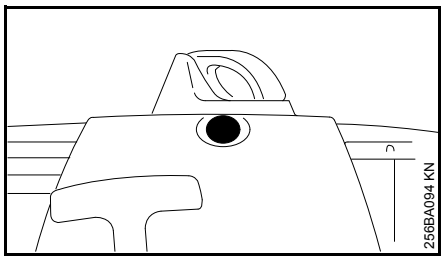

- enfoncer à nouveau le bouton de la soupape de décompression **avant chaque lancement du moteur** ;

Lancement du moteur

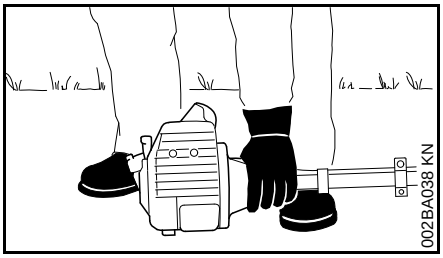

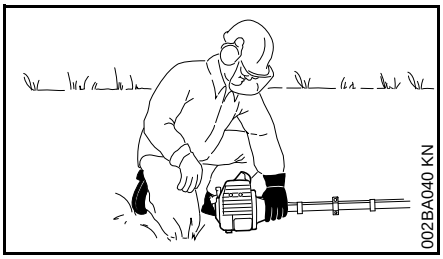

- poser la machine sur le sol, dans une position sûre : la patte d'appui du moteur et le capot protecteur de l'outil de coupe servent d'appuis. L'outil de coupe ne doit entrer en contact ni avec le sol, ni avec un objet quelconque ;
- se tenir dans une position stable ;
- avec la main gauche, plaquer **fermement** la machine sur le sol – en ne touchant ni à la gâchette d'accélérateur, ni au blocage de gâchette d'accélérateur – en passant le pouce sous le carter de ventilateur ;

Ne pas poser le pied ou le genou sur le tube !

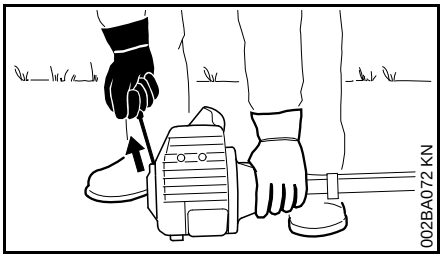

- avec la main droite, saisir la poignée du lanceur ;
- tirer lentement la poignée du lanceur jusqu'à la première résistance perceptible, puis tirer vigoureusement d'un coup sec ;

Ne pas sortir le câble sur toute sa longueur – **il risquerait de casser !**

- ne pas lâcher la poignée du lanceur – la guider à la main dans le sens opposé à la traction, de telle sorte que le câble de lancement puisse s'enrouler correctement ;
- continuer de lancer le moteur ;

Downloaded from www.Manualslib.com manuals search engine

Après le premier coup d'allumage

- tourner le bouton du volet de starter dans la position ⊼ ;
- enfoncer à nouveau le bouton de la soupape de décompression ;
- relancer le moteur jusqu'à ce qu'il démarre ;

Dès que le moteur tourne

- donner **immédiatement** une légère impulsion à la gâchette d'accélérateur, le curseur combiné saute en position de marche normale I – le moteur passe au ralenti.

⚠ Si le carburateur est correctement réglé, l'outil de coupe ne doit pas tourner au ralenti !

La machine est prête à l'utilisation.

Arrêt du moteur

- Pousser le curseur combiné dans le sens de la flèche du symbole d'arrêt STOP, sur la position **STOP-0**.

À une température très basse

Après le démarrage du moteur :

- actionner brièvement la gâchette d'accélérateur = décliquetage de la **position de démarrage** – le curseur combiné saute en position de marche normale I – le moteur passe au ralenti ;
- accélérer légèrement ;
- faire chauffer le moteur pendant quelques instants.

FS 400, FS 450 : le cas échéant, effectuer la transformation requise pour l'utilisation en hiver – voir « Utilisation en hiver ».

Si le moteur ne démarre pas

Bouton tournant du volet de starter

Si après le premier coup d'allumage du moteur le bouton du volet de starter n'a pas été amené à temps dans la position ⊼, le moteur est noyé.

- Tourner le bouton du volet de starter dans la position ⊼ ;
- placer les commandes en **position de démarrage** ;
- lancer le moteur – en tirant vigoureusement sur le câble de lancement – 10 à 20 lancements peuvent être nécessaires.

Si malgré tout le moteur ne démarre pas

- Pousser le curseur combiné sur la position **STOP-0** ;
- démonter la bougie – voir « Bougie » ;
- sécher la bougie ;
- enfoncer la gâchette d'accélérateur à fond et la maintenir enfoncée ;
- tirer plusieurs fois sur le câble de lancement – pour ventiler la chambre de combustion ;
- remonter la bougie – voir « Bougie » ;
- pousser le curseur combiné sur la position **START** ;
- tourner le bouton du volet de starter dans la position ⊼ – même si le moteur est froid !
- relancer le moteur.

Réglage du câble de commande des gaz

- Contrôler le réglage du câble de commande des gaz – voir « Réglage du câble de commande des gaz ».

Si le moteur est tombé en panne sèche

- Après avoir fait le plein, enfoncer au moins 5 fois le soufflet de la pompe d'amorçage – même si le soufflet est rempli de carburant ;
- placer le bouton du volet de starter dans la position requise en fonction de la température du moteur ;
- relancer le moteur.

Downloaded from www.Manualslib.com manuals search engine

Instructions de service

Au cours de la première période d'utilisation

Jusqu'à épuisement des trois premiers pleins du réservoir, ne pas faire tourner le dispositif à moteur neuf à haut régime, à vide, afin d'éviter une sollicitation supplémentaire au cours du rodage. Durant le rodage, les éléments mobiles doivent s'adapter les uns aux autres – les frictions à l'intérieur du bloc-moteur offrent une résistance assez élevée. Le moteur n'atteint sa puissance maximale qu'au bout d'une période d'utilisation correspondant à la consommation de 5 à 15 pleins du réservoir.

Au cours du travail

Après une assez longue phase de fonctionnement à pleine charge, laisser le moteur tourner au ralenti pendant quelques instants – le plus gros de la chaleur est alors dissipé par le flux d'air de refroidissement, ce qui évite une accumulation de chaleur qui soumettrait les pièces rapportées sur le bloc-moteur (allumage, carburateur) à des sollicitations thermiques extrêmes.

Après le travail

Pour une courte période d'immobilisation : laisser le moteur refroidir. Veiller à ce que le réservoir à carburant soit complètement vide et, jusqu'à la prochaine utilisation, ranger le dispositif à un endroit sec, à l'écart de toute source d'inflammation. Pour une assez longue période d'immobilisation – voir « Rangement du dispositif » !

Nettoyage du filtre à air

Si l'on constate une baisse sensible de la puissance du moteur

FS 300, FS 350

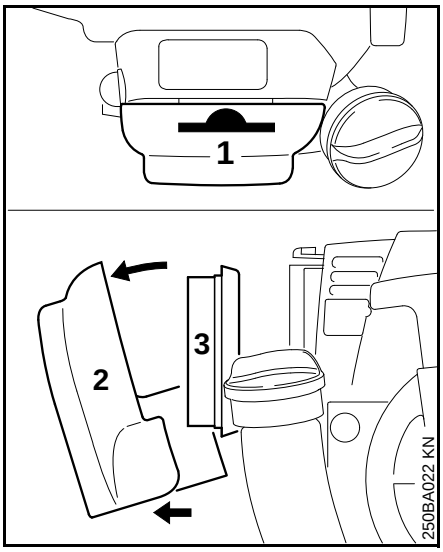

- Tourner le bouton du volet de starter dans la position ⅊ ;
- enfoncer la languette (1) ;
- enlever le couvercle de filtre (2) ;
- nettoyer grossièrement la face intérieure du couvercle de filtre à air et le voisinage du filtre ;
- enlever et contrôler le filtre à air (3) – s'il est encrassé ou endommagé, le remplacer ;

Downloaded from www.Manualslib.com manuals search engine

- mettre le filtre à air dans le couvercle de filtre ;
- emboîter le couvercle de filtre.

FS 400, FS 450, FS 480

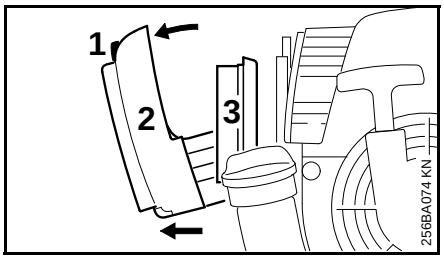

- Tourner le bouton du volet de starter dans la position ⚡ ;
- desserrer la vis de fixation (1) ;
- enlever le couvercle de filtre (2) ;
- nettoyer grossièrement la face intérieure du couvercle de filtre à air et le voisinage du filtre ;
- enlever et contrôler le filtre à air (3) – s'il est encrassé ou endommagé, le remplacer ;
- mettre le filtre à air dans le couvercle de filtre ;
- emboîter le couvercle de filtre.

Gestion moteur

La régulation des émissions de nuisances à l'échappement est assurée par la définition des paramètres et la configuration des composants du moteur de base (par ex. carburation, allumage, calage de l'allumage et de la distribution), sans aucun autre composant important.

Réglage du carburateur

Information de base

Départ usine, le carburateur est livré avec le réglage standard.

Le carburateur est ajusté de telle sorte que dans toutes les conditions de fonctionnement le moteur soit alimenté avec un mélange carburé de composition optimale.

Sur ce carburateur, des corrections au niveau de la vis de réglage de richesse à haut régime (vis H) ne sont possibles que dans d'étroites limites.

Réglage standard

- Arrêter le moteur ;
- monter l'outil de coupe ;
- contrôler le filtre à air – le remplacer si nécessaire ;
- contrôler le réglage du câble de commande des gaz – le rectifier si nécessaire – voir « Réglage du câble de commande des gaz » ;

Downloaded from www.Manualslib.com manuals search engine

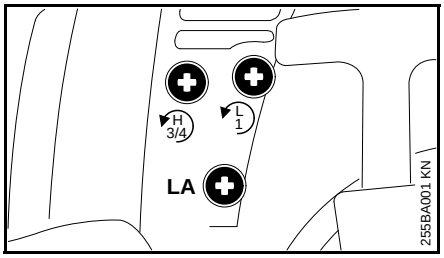

- tourner la vis de réglage de richesse à haut régime (H) dans le sens inverse des aiguilles d'une montre, jusqu'en butée – **au maximum de 3/4 de tour** ;
- en tournant avec doigté dans le sens des aiguilles d'une montre, serrer à fond la vis de réglage de richesse au ralenti (L), puis exécuter **1 tour complet** dans le sens inverse des aiguilles d'une montre ;
- faire chauffer le moteur ;
- en agissant sur la vis de butée de réglage de régime de ralenti (LA), régler le ralenti de telle sorte que l'outil de coupe ne soit pas entraîné.

Réglage du ralenti

Si le moteur cale au ralenti

- Procéder au réglage standard à la vis de réglage de richesse au ralenti (L) ;
- tourner la vis de butée de réglage de régime de ralenti (LA) dans le sens des aiguilles d'une montre, jusqu'à ce que le moteur tourne rond – l'outil de coupe ne doit pas être entraîné.

Si l'outil de coupe est entraîné au ralenti

- Tourner la vis de butée de réglage de régime de ralenti (LA) dans le sens inverse des aiguilles d'une montre, jusqu'à ce que l'outil de coupe s'arrête, puis exécuter encore entre 1/2 et 1 tour complet dans le même sens.

Si le régime de ralenti est irrégulier ; si l'accélération n'est pas satisfaisante

- Procéder au réglage standard à la vis de réglage de richesse au ralenti (L) ;

le réglage du ralenti est trop pauvre –

- tourner la vis de réglage de richesse au ralenti (L) dans le sens inverse des aiguilles d'une montre, jusqu'à ce que le moteur tourne rond et accélère bien.

Après chaque correction effectuée à la vis de réglage de richesse au ralenti (L), il faut généralement corriger aussi l'ajustage de la vis de butée de réglage de régime de ralenti (LA).

Correction du réglage du carburateur pour travailler à haute altitude :

Si le fonctionnement du moteur n'est pas satisfaisant, une légère correction **peut** s'avérer nécessaire :

- contrôler le réglage standard ;
- faire chauffer le moteur ;
- tourner la vis de réglage de richesse à haut régime (H) dans le sens des aiguilles d'une montre (appauvrissement du mélange carburé).

Utilisation en hiver

FS 400, FS 450, FS 480

Pour éviter le risque de givrage du filtre à air et du carburateur, monter le « kit de préchauffage d'air aspiré » 4128 007 1001 (accessoire optionnel).

En cas de températures inférieures à +10 °C, de neige poudreuse ou soulevée par le vent

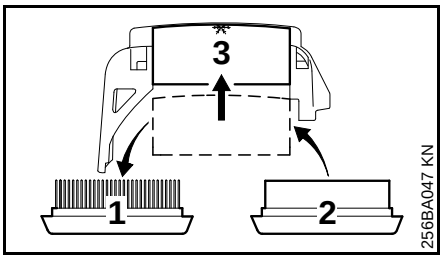

- Remplacer le filtre à air standard (1) par le filtre à air (2) pour utilisation en hiver ;
- glisser le recouvrement (3) jusqu'en butée dans la face inférieure du couvercle du filtre = position pour **utilisation en hiver**.

Downloaded from www.Manualslib.com manuals search engine

À des températures supérieures à +10 °C

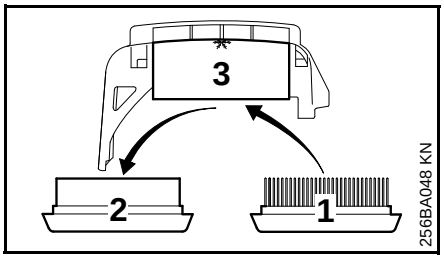

- Remplacer le filtre à air (2) pour utilisation en hiver par le filtre à air (1) standard ;
- glisser le recouvrement (3) dans la position pour **utilisation en été**.

Chauffage électrique des poignées

Allumage du chauffage des poignées (suivant la version)

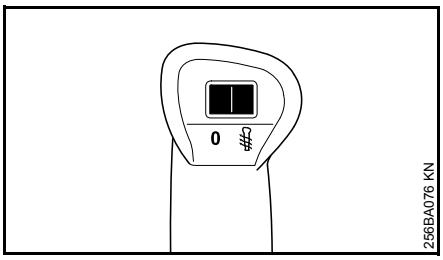

- Commuter l'interrupteur de la poignée gauche en position – pour couper le chauffage, ramener l'interrupteur en position **0**.

Si l'on a l'impression subjective que les poignées deviennent trop chaudes – on peut commuter l'interrupteur sur la position **0**.

Il n'y a toutefois pas de risque de surchauffe en fonctionnement continu. Le système de chauffage ne nécessite aucune maintenance. En cas de dérangement, consulter le revendeur spécialisé. STIHL recommande de s'adresser au revendeur spécialisé STIHL.

Bougie

- En cas de manque de puissance du moteur, de difficultés de démarrage ou de perturbations au ralenti, contrôler tout d'abord la bougie ;
- après env. 100 heures de fonctionnement, remplacer la bougie – la remplacer plus tôt si les électrodes sont fortement usées – utiliser exclusivement les bougies antiparasitées autorisées par STIHL – voir « Caractéristiques techniques ».

Démontage de la bougie

- Pousser le curseur combiné sur la position **STOP-0** ;

FS 300, FS 350

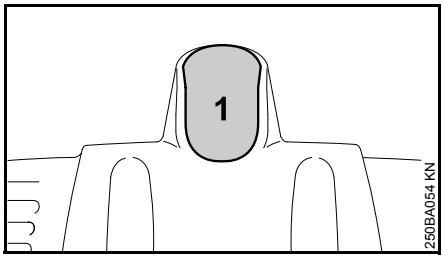

- débrancher le contact de câble d'allumage de la bougie (1) ;
- dévisser la bougie.

Downloaded from www.Manualslib.com manuals search engine

FS 400, FS 450, FS 480

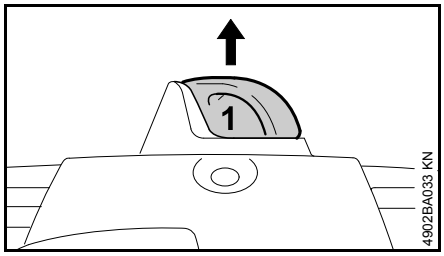

- débrancher le contact de câble d'allumage de la bougie (1) ;
- dévisser la bougie.

Contrôle de la bougie

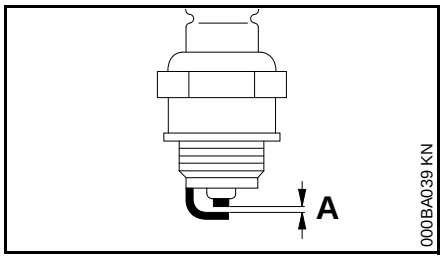

- Nettoyer la bougie si elle est encrassée ;
- contrôler l'écartement des électrodes (A) et le rectifier si nécessaire – pour la valeur correcte, voir « Caractéristiques techniques » ;
- éliminer les causes de l'encrassement de la bougie.

Causes possibles :

- trop d'huile moteur dans le carburant ;
- filtre à air encrassé ;
- conditions d'utilisation défavorables.

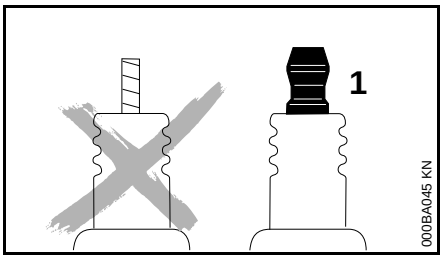

⚠ Sur une bougie avec écrou de bougie séparé (1), il faut impérativement visser l'écrou sur le filetage et le serrer **fermement** – sinon, un jaillissement d'étincelles pourrait se produire **risque d'incendie !**

Montage de la bougie

- Visser la bougie et emboîter fermement le contact de câble d'allumage sur la bougie.

Fonctionnement du moteur

Si le moteur ne fonctionne pas parfaitement, bien que le filtre à air ait été nettoyé et que les réglages du carburateur et du câble de commande des gaz soient corrects, ce défaut peut aussi provenir du silencieux d'échappement.

Demander au revendeur spécialisé de contrôler si le silencieux n'est pas encrassé (calaminé) !

STIHL recommande de faire effectuer les opérations de maintenance et les réparations exclusivement chez le revendeur spécialisé STIHL.

Downloaded from www.Manualslib.com manuals search engine

Graissage du réducteur

Pour le graissage, utiliser la graisse à réducteur STIHL pour débroussailleuses – voir « Accessoires optionnels ».

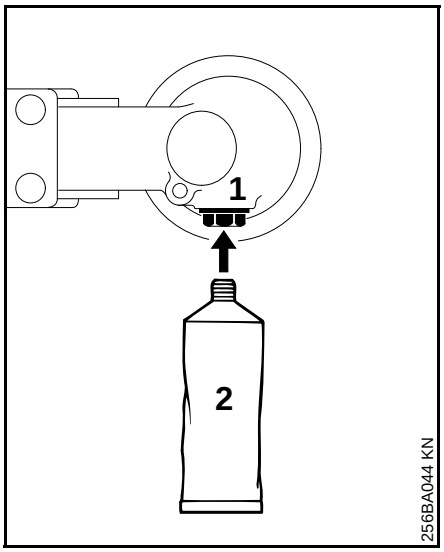

- Contrôler la charge de graisse environ toutes les 100 heures de fonctionnement ;
- dévisser le bouchon fileté (1) – si aucune graisse n'est visible sur la face intérieure du bouchon, visser le tube de graisse (2) ;
- injecter jusqu'à 5 g de graisse dans le carter du réducteur ;

Ne pas remplir complètement le carter de réducteur avec de la graisse !

- revisser et serrer le bouchon fileté.

Remplacement du câble de lancement / du ressort de rappel

Démontage du carter de ventilateur

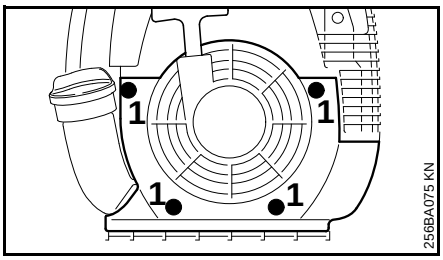

- Dévisser les vis (1) ;
- enlever le carter de ventilateur.

Remplacement du câble de lancement

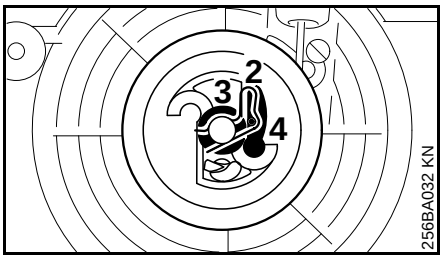

- Faire sauter l'agrafe à ressort (2) ;
- retirer avec précaution la poulie à câble avec la rondelle (3) et le cliquet (4) ;

Le ressort de rappel de la poulie à câble peut sauter – **risque de blessure !**

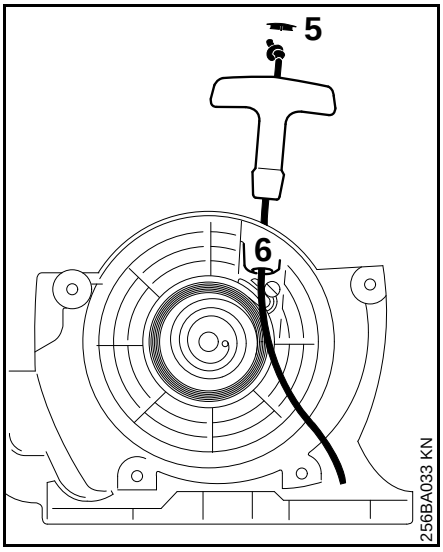

- à l'aide d'un tournevis, faire sauter le capuchon (5) de la poignée ;
- enlever les morceaux de câble restés dans la poulie à câble et dans la poignée de lancement ;
- faire un nœud simple à une extrémité du câble de lancement neuf, introduire le câble par le haut à travers la poignée de lancement et la douille de guidage de câble (6) ;
- emboîter le capuchon dans la poignée ;

Downloaded from www.Manualslib.com manuals search engine

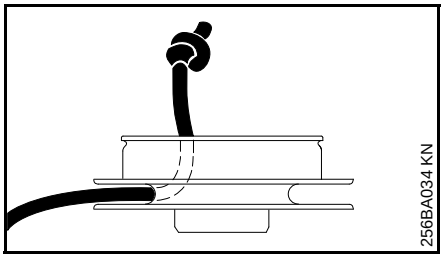

- tirer le câble de lancement à travers la poulie à câble et l'assurer dans la poulie à câble avec un nœud simple ;
- humecter l'alésage de palier de la poulie à câble avec de l'huile exempte de résine – voir « Accessoires optionnels » ;
- glisser la poulie à câble sur l'axe – la faire jouer légèrement jusqu'à ce que l'œillet du ressort de rappel s'encliquette ;

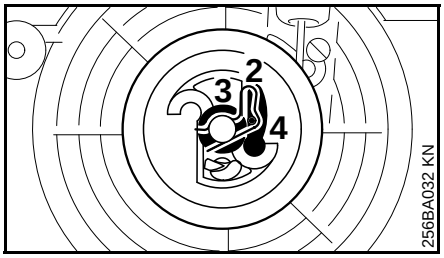

- remettre le cliquet (4) ;
- poser la rondelle (3) ;
- enfoncer l'agrafe (2) – l'agrafe à ressort doit être orientée dans le sens inverse des aiguilles d'une montre et elle doit saisir le tourillon du cliquet.

Tension du ressort de rappel

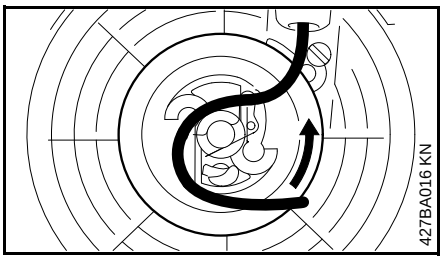

- Former une boucle avec la partie du câble de lancement déroulée et, avec cette boucle, faire tourner la poulie de six tours dans le sens inverse des aiguilles d'une montre ;
- retenir la poulie à câble ;
- tirer le câble vrillé vers l'extérieur et le remettre en ordre ;
- relâcher la poulie ;
- relâcher lentement le câble pour qu'il s'embobine sur la poulie à câble ;

La poignée de lancement doit être fermement tirée dans la douille de guidage de câble. Si elle bascule sur le côté : tendre plus fortement le ressort en exécutant un tour supplémentaire.

Lorsque le câble est totalement sorti, la poulie doit encore pouvoir exécuter 1,5 tour supplémentaire. Si cela n'est pas possible, le ressort est trop tendu – **il risque de casser !**

- enlever alors une spire du câble de la poulie ;
- monter le carter de ventilateur.

Remplacement d'un ressort de rappel cassé

- Démonter la poulie à câble, comme décrit pour le « Remplacement du câble de lancement » ;

Les morceaux du ressort cassé peuvent être encore sous tension et ils risquent de se détendre brusquement lorsqu'on enlève la poulie à câble ou après le démontage du boîtier de ressort – **risque de blessure !** Porter une visière, pour se protéger le visage, et des gants de protection.

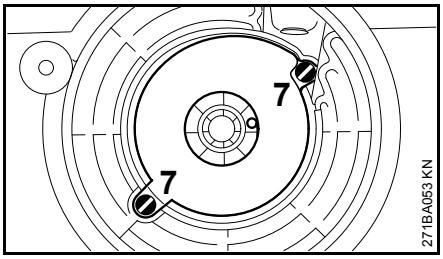

- enlever les vis (7) ;
- sortir le boîtier de ressort et les morceaux du ressort ;
- humecter le ressort de rechange neuf, enroulé dans son boîtier de ressort neuf et donc prêt au montage, avec quelques gouttes d'huile exempte de résine – voir « Accessoires optionnels » ;
- monter le ressort de rechange avec le boîtier de ressort – le fond du boîtier étant tourné vers le haut ;

Si le ressort s'échappe : le remettre en place – en l'enroulant dans le sens des aiguilles d'une montre – de l'extérieur vers l'intérieur.

Downloaded from www.Manualslib.com manuals search engine

- revisser les vis ;
- remonter la poulie à câble, comme décrit pour le « Remplacement du câble de lancement » ;
- tendre le ressort de rappel ;
- monter le carter de ventilateur.

Rangement du dispositif

Pour un arrêt de travail de 3 mois ou plus,

- vider et nettoyer le réservoir à carburant à un endroit bien aéré ;
- éliminer le carburant conformément à la législation et aux prescriptions pour la protection de l'environnement ;
- mettre le moteur en marche et le laisser tourner jusqu'à ce que le carburateur soit vide, sinon les membranes du carburateur risqueraient de se coller !
- enlever l'outil de coupe, le nettoyer et le contrôler ;
- nettoyer soigneusement le dispositif, en particulier les ailettes de refroidissement du cylindre et le filtre à air !
- conserver le dispositif à un endroit sec et sûr – le ranger de telle sorte qu'il ne puisse pas être utilisé sans autorisation (par ex. par des enfants).

Affûtage des outils de coupe métalliques

- En cas d'usure minime, réaffûter les outils de coupe avec une lime d'affûtage (accessoire optionnel) – en cas d'usure prononcée ou d'ébréchure, les réaffûter avec une affûteuse ou les faire réaffûter par le revendeur spécialisé – STIHL recommande de s'adresser au revendeur spécialisé STIHL ;
- affûter assez souvent, mais en enlevant peu de matière : pour un simple réaffûtage, il suffit généralement de donner deux ou trois coups de lime ;

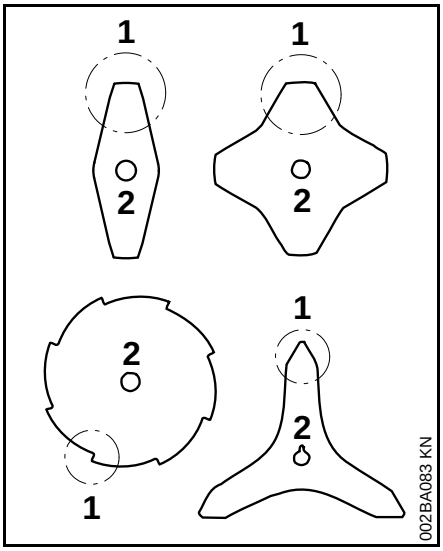

- affûter uniformément les lames (1) du couteau – ne pas modifier le contour du corps de l'outil (2).

D'autres instructions à suivre pour l'affûtage sont imprimées sur l'emballage de l'outil de coupe.

Downloaded from www.Manualslib.com manuals search engine

Équilibrage

- Après le 5e réaffûtage, environ, contrôler le balourd avec l'équilibreuse STIHL (accessoire optionnel) – au besoin, rééquilibrer l'outil de coupe ou le faire rééquilibrer par le revendeur spécialisé – STIHL recommande de s'adresser au revendeur spécialisé STIHL.

Downloaded from www.Manualslib.com manuals search engine

Instructions pour la maintenance et l'entretien

Les indications ci-après sont valables pour des conditions d'utilisation normales. Pour des conditions plus difficiles (ambiance très poussiéreuse etc.) et des journées de travail plus longues, réduire en conséquence les intervalles indiqués.		avant de commencer le travail	après le travail ou une fois par jour	après chaque ravitaillement	une fois par semaine	une fois par mois	une fois par an	en cas de panne	en cas de détérioration	au besoin
Machine complète	Contrôle visuel (état, étanchéité)	X		X						
	Nettoyage		X							
Poignée de commande	Contrôle du fonctionnement	X		X						
Filtre à air	Nettoyage							X		X
	Remplacement								X	
Crépine d'aspiration dans le réservoir à carburant	Contrôle							X		
	Remplacement						X		X	X
Réservoir à carburant	Nettoyage					X		X		X
Carburateur	Contrôle du ralenti, l'outil de coupe ne doit pas être entraîné	X		X						
	Correction du ralenti									X
Bougie	Réglage de l'écartement des électrodes							X		
	Remplacement toutes les 100 heures de fonctionnement									
Orifice d'aspiration d'air de refroidissement	Contrôle visuel		X							
	Nettoyage									X
Pare-étincelles dans le silencieux	Contrôle[1)]							X		X
	Nettoyage ou remplacement [1)]								X	
Vis et écrous accessibles (sauf les vis de réglage)	Resserrage									X
Éléments antivibratoires	Contrôle	X						X		X
	Remplacement[1)]								X	
Outil de coupe	Contrôle visuel	X		X						
	Remplacement								X	
	Contrôle du serrage	X		X						

Downloaded from www.Manualslib.com manuals search engine

Les indications ci-après sont valables pour des conditions d'utilisation normales. Pour des conditions plus difficiles (ambiance très poussiéreuse etc.) et des journées de travail plus longues, réduire en conséquence les intervalles indiqués.		avant de commencer le travail	après le travail ou une fois par jour	après chaque ravitaillement	une fois par semaine	une fois par mois	une fois par an	en cas de panne	en cas de détérioration	au besoin
Outil de coupe métallique	Affûtage	X								X
Graissage du réducteur	Contrôle				X			X		X
	Appoint									X
Étiquettes de sécurité	Remplacement								X	

1) par le revendeur spécialisé, STIHL recommande de s'adresser au revendeur spécialisé STIHL

Downloaded from www.Manualslib.com manuals search engine

Principales pièces

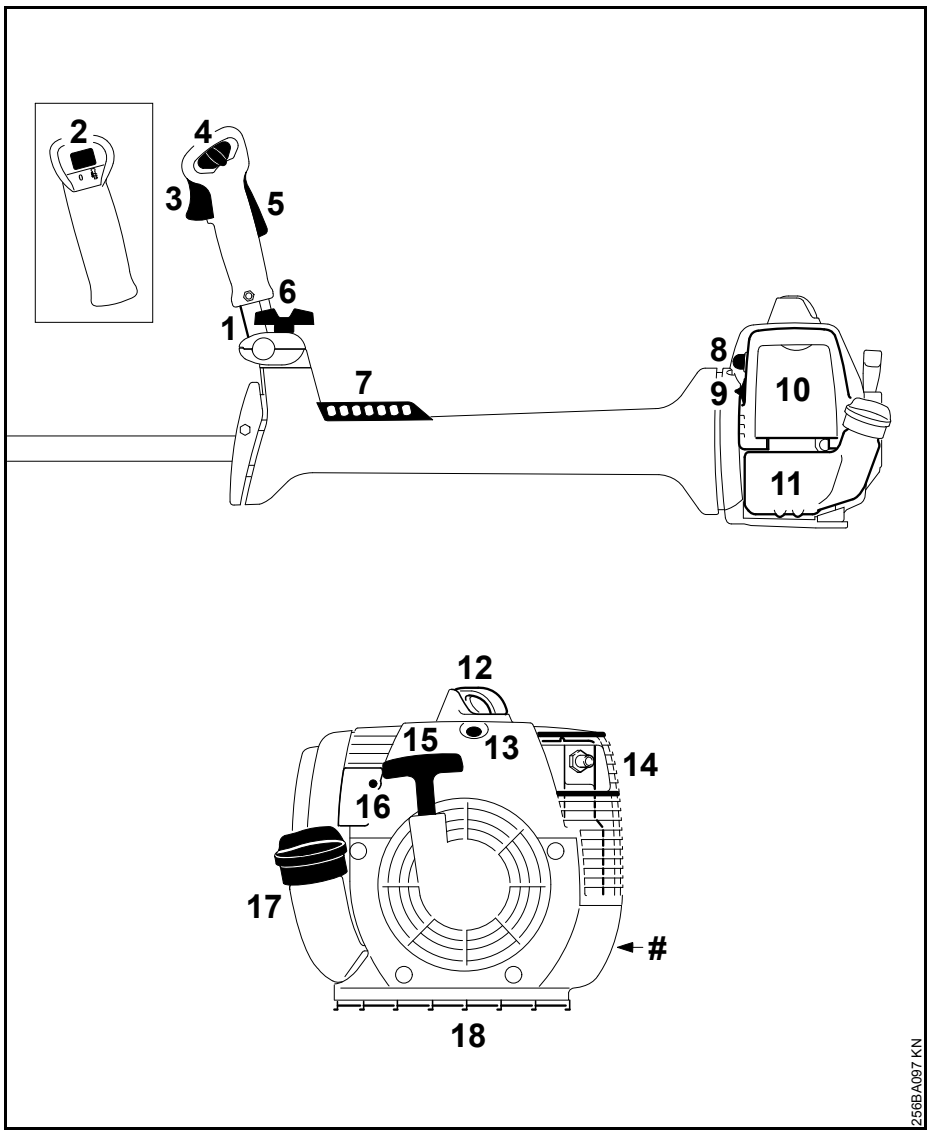

1 Guidon
2 Interrupteur de chauffage des poignées (accessoire optionnel)
3 Gâchette d'accélérateur
4 Curseur combiné
5 Blocage de gâchette d'accélérateur
6 Vis de serrage
7 Réglette de suspension
8 Pompe d'amorçage manuelle
9 Bouton du volet de starter
10 Couvercle du filtre à air
11 Réservoir à carburant
12 Contact de câble d'allumage sur la bougie
13 Soupape de décompression (à rappel automatique)
14 Silencieux avec grille pare-étincelles
15 Poignée du lanceur
16 Vis de réglage du carburateur
17 Bouchon du réservoir à carburant
18 Patte d'appui de la machine
Numéro de série

Downloaded from www.Manualslib.com manuals search engine

Définitions

1 Guidon
Pour tenir et guider la machine à la main, durant le travail.

2 Interrupteur de chauffage des poignées (accessoire optionnel)
Pour la commutation ON/OFF du chauffage électrique des poignées.

3 Gâchette d'accélérateur
Contrôle le régime du moteur.

4 Curseur combiné
Pour positions démarrage, marche et arrêt. Maintient le volet de starter partiellement ouvert au cours du lancement, et coupe le contact d'allumage pour arrêter le moteur.

5 Blocage de gâchette d'accélérateur
Il faut l'enfoncer pour pouvoir actionner la gâchette d'accélérateur.

6 Vis de serrage
Immobilise le guidon dans la position choisie.

7 Réglette de suspension
Pour attacher la débroussailleuse au harnais.

8 Pompe d'amorçage manuelle
Assure une alimentation en carburant supplémentaire pour le démarrage à froid.

9 Bouton du volet de starter
Facilite le démarrage du moteur par un enrichissement du mélange carburé.

10 Couvercle du filtre à air
Recouvre et protège le filtre à air.

11 Réservoir à carburant
Pour le mélange d'essence et d'huile.

12 Contact de câble d'allumage sur la bougie
Connecte la bougie avec le câble d'allumage.

13 Soupape de décompression (à rappel automatique)
Lorsqu'elle est actionnée, elle laisse la pression s'échapper pour faciliter le lancement du moteur.

14 Silencieux avec grille pare-étincelles
Le silencieux atténue les bruits d'échappement et dirige les gaz d'échappement dans le sens opposé à l'utilisateur.
La grille pare-étincelles sert à réduire le risque d'incendie.

15 Poignée du lanceur
La poignée du dispositif de lancement qui sert à la mise en route du moteur.

16 Vis de réglage du carburateur
Pour le réglage du carburateur.

17 Bouchon du réservoir à carburant
Pour fermer le réservoir à carburant.

18 Patte d'appui de la machine
Pour supporter la machine lorsqu'elle est posée sur le sol.

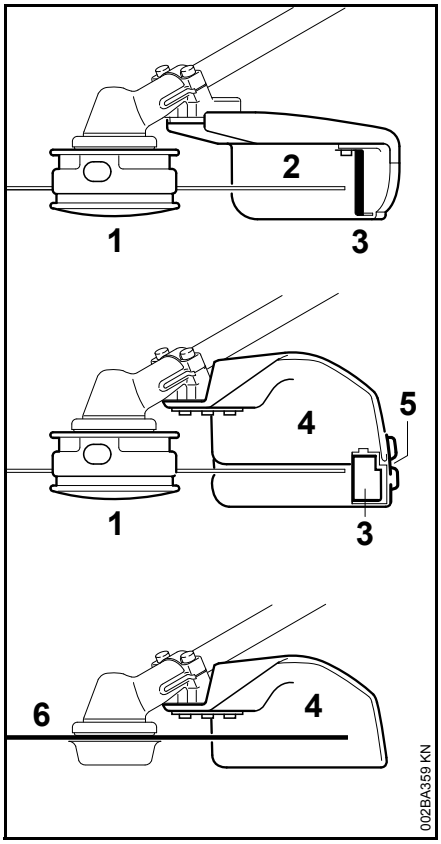

1 Tête faucheuse
2 Capot protecteur pour têtes faucheuses
3 Couteau rogneur
4 Capot protecteur avec tablier pour toutes les têtes faucheuses
5 Tablier
6 Outil de fauchage métallique

Downloaded from www.Manualslib.com manuals search engine

Définitions

1 Tête faucheuse

L'outil de coupe, par ex. une tête faucheuse pour différentes utilisations.

2 Capot protecteur pour têtes faucheuses

Le capot protecteur réduit le risque d'être blessé par des corps étrangers projetés en arrière, vers l'utilisateur, par l'outil de coupe, ou par un contact avec l'outil de coupe.

3 Couteau rogneur

Couteau métallique fixé sur le capot protecteur pour rogner le fil de coupe de la tête faucheuse à la longueur correcte.

4 Capot protecteur avec tablier pour toutes les têtes faucheuses

Le capot protecteur réduit le risque d'être blessé par des corps étrangers projetés en arrière, vers l'utilisateur, par l'outil de coupe, ou par un contact avec l'outil de coupe. Il n'est pas conçu pour retenir les fragments d'outils de coupe métalliques.

5 Tablier

Le tablier rapporté au bas du capot protecteur doit être utilisé comme décrit au chapitre « Montage du capot protecteur ».

6 Outil de fauchage métallique

L'outil de coupe métallique, par ex. un couteau, pour différentes utilisations.

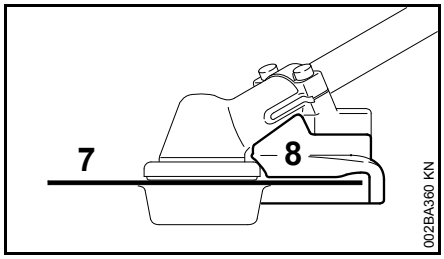

7 Scie circulaire

8 Butée pour scie circulaire

Définitions

7 Scie circulaire

Outil de coupe métallique, pour couper du bois.

8 Butée pour scie circulaire

La butée permet d'appliquer l'outil de coupe contre le bois, ce qui réduit le risque de blessure par suite d'une perte de contrôle sous l'effet des forces de rebond.

Caractéristiques techniques

EPA / CEPA

L'étiquette d'homologation relative aux émissions de nuisances à l'échappement indique le nombre d'heures de fonctionnement durant lequel ce moteur satisfait aux exigences des normes antipollution fédérales.

Catégorie

A = 300 heures

B = 125 heures

C = 50 heures

Moteur

Moteur STIHL deux-temps, monocylindrique

FS 300

Cylindrée :	30,8 cm^3
Alésage du cylindre :	35 mm
Course du piston :	32 mm
Puissance suivant ISO 8893 :	1,3 kW à 9000 tr/mn
Régime de ralenti :	2800 tr/mn
Limitation de régime (valeur nominale) :	12300 tr/mn
Régime max. de l'arbre de sortie (entraînement de l'outil de coupe) :	8790 tr/mn

Downloaded from www.Manualslib.com manuals search engine

FS 350

Cylindrée :	40,2 cm^3
Alésage du cylindre :	40 mm
Course du piston :	32 mm
Puissance suivant ISO 8893 :	1,6 kW à 9000 tr/mn
Régime de ralenti :	2800 tr/mn
Limitation de régime (valeur nominale) :	12300 tr/mn
Régime max. de l'arbre de sortie (entraînement de l'outil de coupe) :	8790 tr/mn

FS 400

Cylindrée :	40,2 cm^3
Alésage du cylindre :	40 mm
Course du piston :	32 mm
Puissance suivant ISO 8893 :	1,9 kW à 9000 tr/mn
Régime de ralenti :	2800 tr/mn
Limitation de régime (valeur nominale) :	12500 tr/mn
Régime max. de l'arbre de sortie (entraînement de l'outil de coupe)	
FS 400 :	8930 tr/mn
FS 400 avec tube long :	8930 tr/mn
FS 400 avec tube court :	8750 tr/mn

FS 450

Cylindrée :	44,3 cm^3
Alésage du cylindre :	42 mm
Course du piston :	32 mm
Puissance suivant ISO 8893 :	2,1 kW à 9000 tr/mn
Régime de ralenti :	2800 tr/mn
Limitation de régime (valeur nominale) :	12500 tr/mn
Régime max. de l'arbre de sortie (entraînement de l'outil de coupe)	
FS 450 :	8930 tr/mn
FS 450 avec tube long :	8930 tr/mn
FS 450 avec tube court :	8750 tr/mn

FS 480

Cylindrée :	48,7 cm^3
Alésage du cylindre :	44 mm
Course du piston :	32 mm
Puissance suivant ISO 8893 :	2,2 kW à 9000 tr/mn
Régime de ralenti :	2800 tr/mn
Limitation de régime (valeur nominale) :	12500 tr/mn
Régime max. de l'arbre de sortie (entraînement de l'outil de coupe)	
FS 480 :	8930 tr/mn
FS 480 avec tube long :	8930 tr/mn
FS 480 avec tube court :	8750 tr/mn

Dispositif d'allumage

Volant magnétique à commande électronique

Bougie (antiparasitée) :	Bosch WSR 6 F, NGK BPMR 7 A
Écartement des électrodes :	0,5 mm

Ce système d'allumage respecte toutes les exigences du règlement sur le matériel blindé du Canada ICES (dispositions relatives à l'antiparasitage).

Dispositif d'alimentation

Carburateur à membrane toutes positions avec pompe à carburant intégrée

Capacité du réservoir à carburant :

FS 300 :	0,64 l
FS 350 :	0,64 l
FS 400 :	0,67 l
FS 450 :	0,67 l
FS 480 :	0,67 l

Downloaded from www.Manualslib.com manuals search engine

Poids

réservoir vide, sans outil de coupe ni capot protecteur

FS 300 :		7,3 kg
FS 350 :		7,3 kg
FS 400 :		8,0 kg
FS 400	avec tube court :	8,1 kg
FS 400	avec tube long :	8,1 kg
FS 450 :		8,0 kg
FS 450	avec tube court :	8,1 kg
FS 450	avec tube long :	8,1 kg
FS 480 :		8,0 kg
FS 480	avec tube court :	8,1 kg
FS 480	avec tube long :	8,1 kg
FS 480	avec tube court et chauffage de poignées :	8,3 kg
FS 480	avec chauffage de poignées :	8,3 kg

Longueur hors tout

sans outil de coupe

FS 300 :		1765 mm
FS 350 :		1765 mm
FS 400 :		1765 mm
FS 400	avec tube court :	1635 mm
FS 400	avec tube long :	1825 mm
FS 450 :		1765 mm
FS 450	avec tube court :	1635 mm
FS 450	avec tube long :	1825 mm
FS 480 :		1765 mm
FS 480	avec tube court :	1635 mm
FS 480	avec tube long :	1825 mm

Accessoires optionnels

Outils de coupe

Têtes faucheuses

1 STIHL SuperCut 40-2
2 STIHL AutoCut 40-2
3 STIHL AutoCut 40-4[1)]
4 STIHL TrimCut 41-2
5 STIHL PolyCut 40-3

Outils de coupe métalliques

6 Couteau à herbe 230-4
7 Couteau à herbe 255-8
8 Couteau à herbe 250-40 Spezial
9 Couteau à taillis 305-2 Spezial
10 Couteau à taillis 300-3
11 Couteau de broyage 270-2
12 Scie circulaire 200 à dents pointues
13 Scie circulaire 200 à dents douces
14 Scie circulaire 225 à dents pointues[2)]
15 Scie circulaire 225 à dents douces[2)]
16 Scie circulaire 225 à plaquettes de carbure[2)]

1) Outil autorisé exclusivement pour FS 450, 480
2) Outil autorisé exclusivement pour FS 400, 450, 480

⚠ Utiliser exclusivement les outils de coupe autorisés conformément aux indications du chapitre « Combinaisons autorisées d'outil de coupe, de capot protecteur, de butée et de harnais ».

Accessoires optionnels pour outils de coupe

- Fil de coupe pour têtes faucheuses, pour 1 à 5
- Bobine avec fil de coupe, pour 1 à 4
- Couteaux en matière synthétique, jeu de 12 pièces, pour 5
- Protecteurs de transport, pour 6 à 16

Outils d'affûtage pour outils de coupe métalliques

- Limes d'affûtage plates, pour 6, 7, 9 à 12, 14, 16
- Porte-lime avec lime ronde, pour 13, 15
- Outil à avoyer, pour 13, 15
- Équilibreuse STIHL, pour 6 à 16
- Gabarits d'affûtage (métal et carton), pour 9, 10

Pièces de fixation pour outils de coupe métalliques

- Rondelle de pression
- Bol glisseur pour fauchage et sciage
- Anneau de protection pour couteau à taillis et couteau de broyage
- Écrou

Downloaded from www.Manualslib.com manuals search engine

Autres accessoires optionnels

- Lunettes de protection
- Clé multiple
- Mandrin de calage
- Tournevis pour carburateur
- Harnais double
- Harnais double « Confort »
- Harnais double « Large »
- Graisse à réducteur STIHL pour débroussailleuses
- Système de remplissage STIHL pour carburants
- Huile lubrifiante spéciale exempte de résine

Pour obtenir des informations d'actualité sur ces accessoires ou sur d'autres accessoires optionnels, veuillez vous adresser au revendeur spécialisé STIHL.

Instructions pour les réparations

L'utilisateur de ce dispositif est autorisé à effectuer uniquement les opérations de maintenance et les réparations décrites dans la présente Notice d'emploi. Les réparations plus poussées ne doivent être effectuées que par le revendeur spécialisé.

STIHL recommande de faire effectuer les opérations de maintenance et les réparations exclusivement chez le revendeur spécialisé STIHL. Les revendeurs spécialisés STIHL participent régulièrement à des stages de perfectionnement et ont à leur disposition les informations techniques requises.

Pour les réparations, monter exclusivement des pièces de rechange autorisées par STIHL pour ce dispositif ou des pièces similaires du point de vue technique. Utiliser exclusivement des pièces de rechange de haute qualité. Sinon, des accidents pourraient survenir et le dispositif risquerait d'être endommagé.

STIHL recommande d'utiliser des pièces de rechange d'origine STIHL.

Les pièces de rechange d'origine STIHL sont reconnaissables à leur référence de pièce de rechange STIHL, au nom STIHL® et, le cas échéant, au symbole d'identification des pièces de rechange STIHL ® (les petites pièces ne portent parfois que ce symbole).

Garantie de la Société STIHL Limited relative au système antipollution

Cette déclaration est fournie volontairement et elle se base sur l'accord conclu en avril 1999 entre l'Office de l'Environnement du Canada et STIHL Limited.

Vos droits et obligations dans le cadre de la garantie

STIHL Limited expose ici la garantie relative au système antipollution du moteur de votre type de dispositif. Au Canada, sur le plan construction et équipement, les moteurs neufs de petits dispositifs à moteur non-routiers, du millésime 1999 ou d'un millésime ultérieur, doivent, au moment de la vente, être conformes aux dispositions U.S. EPA pour petits moteurs qui ne sont pas destinés à des véhicules routiers. Le moteur du dispositif doit être exempt de vices de matériaux et de fabrication qui entraîneraient une non-conformité avec les dispositions U.S. EPA au cours des deux premières années de service du moteur, à dater de la vente au consommateur final.

Pour la période ci-dessus, STIHL Limited doit assumer la garantie sur le système antipollution du moteur de votre petit dispositif non-routier, à condition que votre moteur n'ait pas été utilisé de façon inadéquate et que sa maintenance n'ait pas été négligée ou incorrectement effectuée.

Votre système antipollution comprend aussi des pièces telles que le carburateur et l'allumage. Il peut aussi

Downloaded from www.Manualslib.com manuals search engine

englober des flexibles, raccords et autres composants influant sur les émissions de nuisances.

Dans un cas de garantie, STIHL Limited devra réparer le moteur de votre dispositif non-routier et ce, gratuitement pour vous. La garantie englobe le diagnostic (s'il est exécuté par un revendeur autorisé) ainsi que les pièces et la main-d'œuvre.

Durée de la garantie du fabricant

Au Canada, les moteurs de petits dispositifs à moteur non-routiers, du millésime 1999 ou d'un millésime ultérieur, bénéficient d'une garantie de deux ans. Si une pièce du système antipollution du moteur de votre dispositif s'avère défectueuse, elle est réparée ou remplacée gratuitement par STIHL Limited.

Obligations du propriétaire :

En tant que propriétaire du moteur du petit dispositif à moteur non-routier, vous êtes responsable de l'exécution de la maintenance indispensable prescrite dans la notice d'emploi de votre dispositif. STIHL Limited recommande de conserver toutes les quittances des opérations de maintenance exécutées sur le moteur de votre dispositif non-routier. STIHL Limited ne peut toutefois pas vous refuser une garantie sur votre moteur pour la seule raison que des quittances manqueraient ou que vous auriez négligé d'assurer l'exécution de toutes les opérations de maintenance prévues.

Pour la maintenance ou les réparations qui ne sont pas effectuées sous garantie, il est permis d'employer des pièces de rechange ou des méthodes de travail assurant une exécution et une longévité équivalant à celles de l'équipement de première monte et ce, sans que cela réduise, pour le fabricant du moteur, l'obligation de fournir une garantie.

En tant que propriétaire du petit dispositif à moteur non-routier, vous devez toutefois savoir que STIHL Limited peut vous refuser la garantie si le moteur ou une partie du moteur de votre dispositif tombe en panne par suite d'une utilisation inadéquate, d'un manque de précaution, d'une maintenance incorrecte ou de modifications non autorisées.

Vous êtes tenu d'amener le moteur de votre petit dispositif à moteur non-routier à un centre de Service Après-Vente STIHL dès qu'un problème survient. Les travaux sous garantie seront exécutés dans un délai raisonnable qui ne devra pas dépasser 30 jours.

Si vous avez des questions concernant vos droits et obligations dans le cadre de la garantie, veuillez consulter un conseiller du Service Après-Vente STIHL (www.stihl.ca)

ou écrire à :

STIHL Ltd.,
1515 Sise Road
Box 5666
CA-LONDON ONTARIO ; N6A 4L6

Étendue de la garantie fournie par STIHL Limited

STIHL Limited garantit à l'acheteur final, et à tout acquéreur ultérieur, que le moteur de votre petit dispositif non-routier satisfait à toutes les prescriptions en vigueur au moment de la vente, sur le plan construction, fabrication et équipement. STIHL Limited garantit en outre au premier acquéreur et à tous les acquéreurs ultérieurs, pour une période de deux ans, que votre moteur est exempt de tout vice de matériaux et de tout vice de fabrication entraînant une non-conformité avec les prescriptions en vigueur.

Période de garantie

La période de garantie commence le jour où le premier acheteur fait l'acquisition du moteur du dispositif et où vous avez retourné à STIHL Ltd. la carte de garantie portant votre signature. Si une pièce faisant partie du système antipollution de votre dispositif est défectueuse, la pièce est remplacée gratuitement par STIHL Limited. Durant la période de garantie, une garantie est fournie pour toute pièce sous garantie qui ne doit pas être remplacée à l'occasion d'une opération de maintenance prescrite ou pour laquelle « la réparation ou le remplacement, si nécessaire » n'est prévu qu'à l'occasion de l'inspection périodique. Pour toute pièce sous garantie qui doit être remplacée dans le cadre d'une opération de maintenance prescrite, la garantie est fournie pour la période qui précède le premier remplacement prévu.

Diagnostic

Les coûts occasionnés pour le diagnostic ne sont pas facturés au propriétaire, si ce diagnostic confirme qu'une pièce sous garantie est défectueuse. Si, par contre, vous revendiquez un droit à la garantie pour une pièce et qu'une défectuosité n'est pas constatée au diagnostic, STIHL Limited vous facturera les coûts du test

Downloaded from www.Manualslib.com manuals search engine

des émissions de nuisances. Le diagnostic de la partie mécanique doit être exécuté par un revendeur spécialisé STIHL. Le test des émissions de nuisances peut être exécuté soit par

STIHL Incorporated,
536 Viking Drive, P.O. Box 2015,
Virginia Beach, VA 23452,

soit par un laboratoire indépendant.

Travaux sous garantie

STIHL Limited doit faire éliminer les défauts sous garantie par un revendeur spécialisé STIHL ou par une station de garantie. Tous les travaux seront effectués sans facturation au propriétaire, si l'on constate qu'une pièce sous garantie est effectivement défectueuse. Toute pièce autorisée par le fabricant ou pièce de rechange équivalente peut être utilisée pour toute opération de maintenance ou réparation sous garantie touchant une pièce du système antipollution et elle doit être mise gratuitement à la disposition du propriétaire, si la pièce en question est encore sous garantie. STIHL Limited assume la responsabilité de dommages causés à d'autres composants du moteur par la pièce encore couverte par la garantie.

La liste suivante précise les pièces couvertes par la garantie antipollution :

- Filtre à air
- Carburateur
- Pompe d'amorçage
- Starter (volet de starter / enrichissement de démarrage à froid)
- Tringleries de commande
- Coude d'admission
- Volant magnétique ou allumage électronique (module d'allumage)
- Bougie
- Catalyseur (le cas échéant)
- Réservoir à carburant
- Bouchon du réservoir à carburant
- Conduit de carburant
- Raccords du conduit de carburant
- Colliers
- Pièces de fixation

Pour faire valoir un droit à la garantie

Présenter le dispositif à un revendeur spécialisé STIHL, avec la carte de garantie signée.

Prescriptions de maintenance

Les prescriptions de maintenance qui figurent dans la présente Notice d'emploi présument que l'on utilise le mélange d'essence et d'huile prescrit pour moteur deux-temps (voir aussi chapitre « Carburant »). En cas d'utilisation de carburants et d'huiles d'autre qualité ou d'un taux de mélange différent, il peut être nécessaire de raccourcir les intervalles de maintenance.

Restrictions

Cette garantie sur le système antipollution ne couvre pas :

1. les réparations et remplacements nécessaires par suite d'une utilisation inadéquate ou bien d'une négligence ou de l'omission des opérations de maintenance indispensables ;
2. les réparations exécutées incorrectement ou les remplacements effectués avec des pièces non conformes aux spécifications de STIHL Limited et ayant un effet défavorable sur le rendement et/ou la longévité, et les transformations ou modifications que STIHL Limited n'a ni recommandées, ni autorisées par écrit ;
3. le remplacement de pièces et d'autres prestations de services et réglages qui s'avèrent nécessaires dans le cadre des travaux de maintenance indispensables, à l'échéance du premier remplacement prévu, et par la suite.

Downloaded from www.Manualslib.com manuals search engine

Downloaded from www.Manualslib.com manuals search engine

0458-255-8221-A

CDN

GB F

www.stihl.com

0458-255-8221-A

Downloaded from www.Manualslib.com manuals search engine