SCHEMA ELECTRIQUE MBHE/A80B

A partir de la machine MBHE N°91135

A partir de la machine A80B N°35314

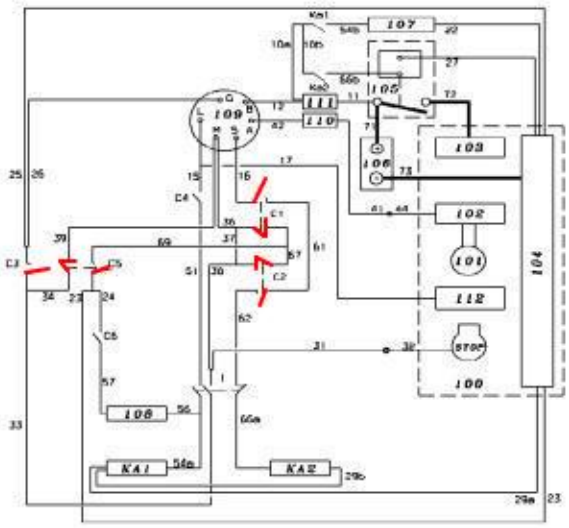

C1 : contacteur transmission avance 1
C2 : contacteur transmission avance 2
C3 : contacteur siège
C4 : contacteur panier
C5 : contacteur frein
C6 : témoin de remplissage du bac
I : interrupteur embrayage de lame
106 : batterie
107 : embrayage électromagnétique
108 : avertisseur sonore
109 : contacteur à clef
110 : fusible 20A
111 : fusible 20A
112 : électrovanne carburateur
KA2 : bobine relais 2
Ka2 : contact NO relais 2

100 : moteur
101 : alternateur
102 : régulateur
103 : démarreur
104 : masse moteur
105 : relais du démarreur
KA1 : bobine du relais 1
Ka1 : contact du relais 1

Couleur des fils :

10a : rouge/jaune
10b : rouge
11 : orange
12 : rose
15 : rouge
16 : orange
17 : orange
22 : bleu
23 : noir
24 : bleu
25 : bleu
26 : noir
27 : noir
29a : noir/bleu
29b : noir
31 : vert
32 : vert
33 : vert
34 : marron
36 : vert
37 : marron
38 : marron
39 : vert

41 : rouge
42 : jaune
43 : rouge
51 : jaune
54a : orange
54b : rose
56 : rouge
57 : violet
61 : jaune
62 : blanc
66a : gris
66b : gris/blanc
67 : violet
69 : gris
71 : rouge
72 : orange
73 : noir