4.1 RÉGLAGE DE L'EMBRAYAGE DES LAMES

Le moteur transmet le mouvement aux lames par l'intermédiaire d'une courroie trapézoïdale; les lames sont embrayées à l'aide d'un tendeur qui est actionné par le levier (➤ dans les modèles avec embrayage à levier) ou à l'aide d'un groupe combiné embrayage/frein (➤ dans les modèles avec embrayage électromagnétique). Après un certain temps d'utilisation, les éventuels changements des dimensions de la longueur de la courroie et l'allongement du câble (➤ dans les modèles avec embrayage à levier) peuvent rendre le fonctionnement irrégulier, ce qui revient à dire que:

- *la courroie patine = la courroie ou le câble se sont allongés,*
- *difficulté à débrayer, durcissement du levier, avec les lames qui ne s'arrêtent pas = la courroie s'est raccourcie,*

Dans un cas comme dans l'autre, il est nécessaire de régler le tendeur.

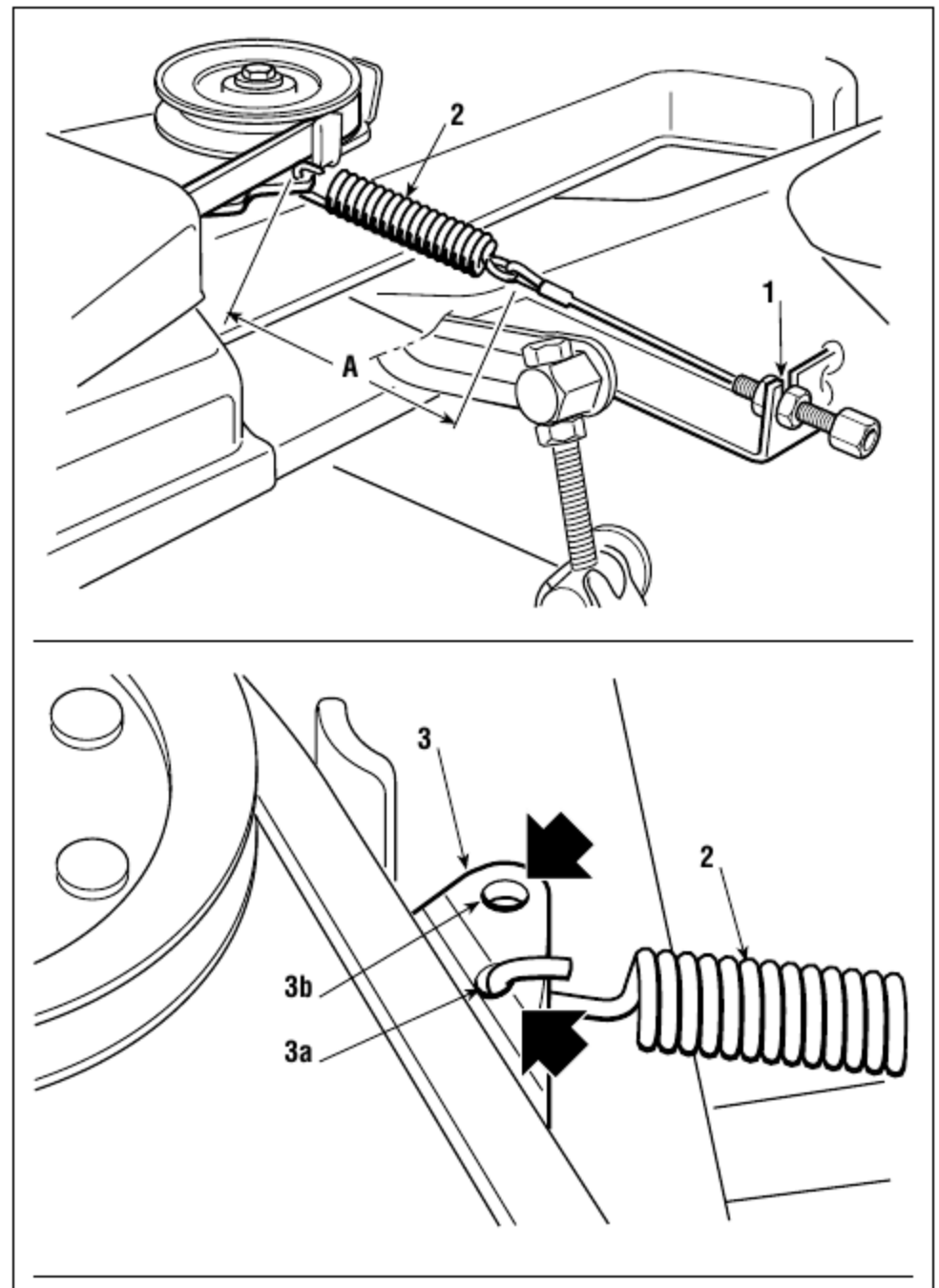

Avec le plateau de coupe dans la position la plus basse, trouver le dispositif de réglage **(1)**, situé sous le marchepied gauche, et agir opportunément sur les écrous pour obtenir, avec les lames embrayées, une longueur «**A**» du ressort **(2)**, variable en fonction des différentes versions de machine, égale à:

122 ÷ 124 mm - pour mod. 102- embrayage à levier
92,5 ÷ 93,5 mm- pour mod. 122- embrayage à levier
113 ÷ 115 mm - pour mod. 102- embrayage électromagnétique
90 ÷ 91 mm - pour mod. 122- embrayage électromagnétique

REMARQUE
La position d'accrochage du ressort **(2)** sur la plaque **(3)** est différente pour le modèle 102 (trou **3a**) et le modèle 122 (**3b -** seul trou de la plaque).