8.2.0 - RECAPITULATION DES PRINCIPALES VALEURS DE MONTAGE ET VERIFICATION

❺

➤ *Modèles avec embrayage à levier*

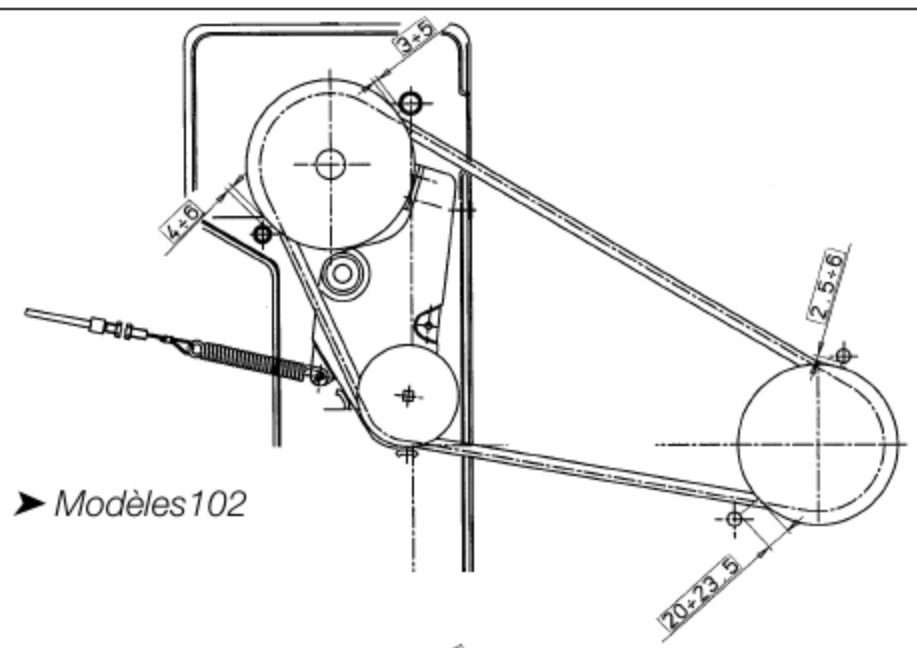

➤ *Modèles102*

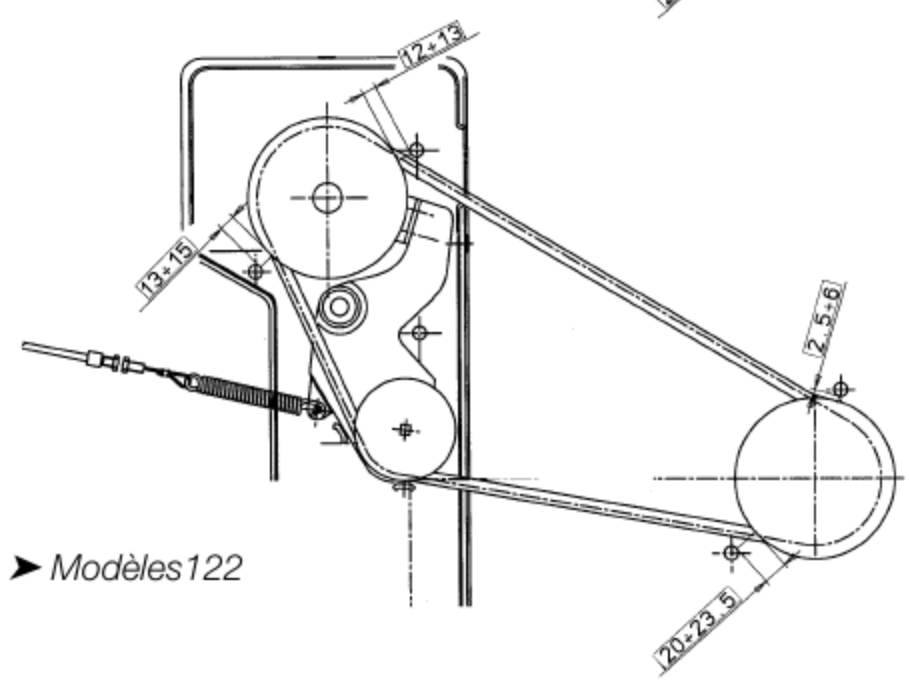

➤ *Modèles122*
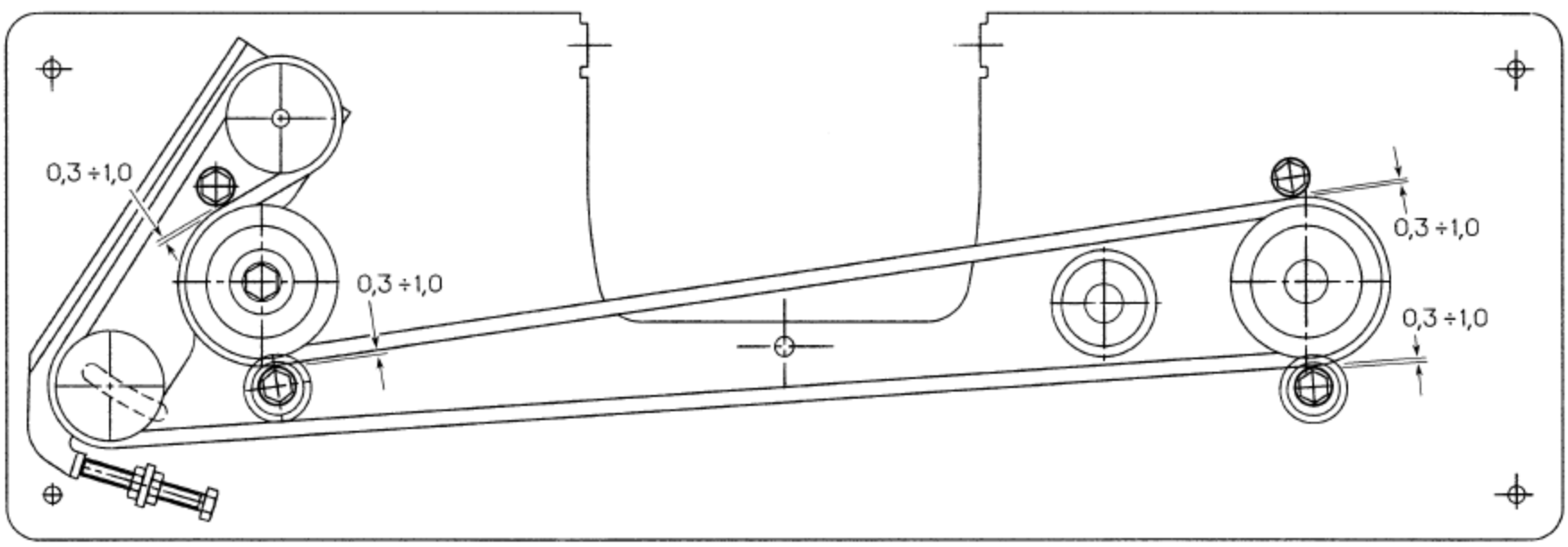
❻