Machine Translated by Google

Groupes électrogènes

DIABLO 2400

Manuel

Id. ÿ par GPAO : 33522100001 ind. 4

Machine Translated by Google

1. INFORMATIONS PRELIMINAIRES..... 2

1.1. RECOMMANDATIONS..... 2 1.2. SYMBOLES ET PLAQUES SUR LE GROUPE ÉLECTROGÈNE ET LEUR SIGNIFICATION 2 1.3. LES RÈGLES DE SÉCURITÉ..... 3

1.3.1 Avertissements ..... 3 1.3.2 Consignes générales de sécurité ..... 3 1.3.3 Protection contre les décharges électriques ..... 4 1.3.4 Sécurité incendie ..... 4 1.3.5 Protection contre l'empoisonnement par les gaz d'échappement (EG) ..... 4 1.3.6 Précautions à prendre lors du remplissage du réservoir de carburant..... 5 1.3.7 Protection contre les brûlures ..... 5 1.3.8 Précautions lors de l'utilisation des piles ..... 5 1.3 .9 Protection de l'environnement..... 5 1.3.10 Précautions à l'approche des pièces en rotation ..... 6 1.3.11 Surcharge du groupe électrogène ..... 6 1.3.12 Conditions de fonctionnement 6

2. DESCRIPTIF GÉNÉRAL ..... sept

2.1. DESCRIPTION DU GROUPE ÉLECTROGÈNE (FIGURE A) ..... sept

3. PREPARATION A L'UTILISATION 7

3.1. INSTALLATION DES ROUES ET DES PATINS (FIGURE L) ..... 7 3.2. CONTRÔLE DU NIVEAU D'HUILE (FIG. B) ..... 7 3.3. VÉRIFICATION DU NIVEAU DE CARBURANT (FIGURE C) ..... 7 3.4. MISE À LA TERRE DU GROUPE ÉLECTROGÈNE (FIG. A)..... 8
3.5. LIEU D'EXPLOITATION ..... huit

4. FONCTIONNEMENT DU GROUPE ÉLECTROGÈNE ..... huit

4.1. PROCÉDURE DE DÉMARRAGE (IMAGES D, E ET F) ..... 8 4.2. OPÉRATION D'INSTALLATION (FIG. A) ..... 8 4.3. ARRÊT GU (FIGURE D) 13

DISPOSITIFS DE PROTECTION 13

5.1. DISPOSITIF DE PROTECTION DU MOTEUR LORSQUE LE NIVEAU D'HUILE EST BAS 13
5.2. PROTECTION AUTOMATIQUE 13

6. PROGRAMME D'ENTRETIEN 13

6.1. INTERVALLES D' ENTRETIEN ..... 13 6.2. TABLEAU D'ENTRETIEN ..... quatorze

7. OPÉRATIONS D'ENTRETIEN ..... Quatorze

7.1. VÉRIFIER LA BOUGIE D'ALLUMAGE ..... 14 VIDANGE DE L'HUILE DU CIRCUIT DE LUBRIFICATION (FIG. G) 14
7.3. NETTOYAGE DU FILTRE A AIR (PHOTOS H, I ET J)..... 15
7.4. CONTROLE DU SERRAGE DES VISSAGES ..... 15 7.5. NETTOYAGE DU GROUPE ÉLECTROGÈNE (FIGURE K) 15

8. STOCKAGE DU GROUPE ÉLECTROGÈNE ..... quinze

8.1. PÉTROLE..... 15 8.2. ALIMENTATION EN CARBURANT ..... 16 8.3. BOUGIE D'ALLUMAGE ..... 16 8.4 . GROUPE ÉLECTROGÈNE 16

DEFAUTS POSSIBLES ET LEUR DEPANNAGE 17

10. CARACTERISTIQUES 17

11. SECTIONS DE CÂBLE ..... dix-huit

12. DÉCLARATION CE DE CONFORMITÉ ..... dix-huit

13. ANNEXE..... 20

Machine Translated by Google

1. INFORMATIONS PRELIMINAIRES

1.1. Recommandations

Nous vous remercions d'avoir acheté un groupe électrogène (GU) de notre productionÿ! Nous vous recommandons de lire attentivement ce manuel et de suivre scrupuleusement consignes de sécurité, d'utilisation et d'entretien de votre groupe électrogène.

Les informations contenues dans ce manuel sont basées sur les spécifications disponibles au moment de la publication du guide. Comme nous nous efforçons constamment d'améliorer la qualité de nos produits, les spécifications peuvent être modifiées sans préavis. notifications.

1.2. Symboles et plaques sur les groupes électrogènes et leurs significations

Danger

Attention, risque de blessure
choc électrique

mise à la terre

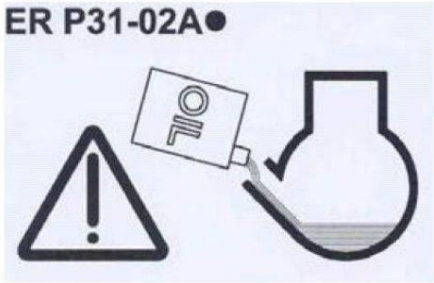

Attention, le groupe électrogène est livré sans huiles! Avant de démarrer le groupe électrogène assurez-vous de vérifier le niveau d'huile.

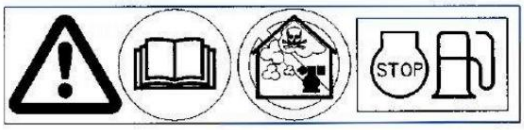

2 3

1 1 - Attention, se reporter à la documentation fournie avec le groupe électrogène. 2 - Attention, les gaz d'échappement sont toxiques ! Ne faites pas fonctionner l'installation dans un endroit isolé ou mal aéré.
3 - Arrêtez le moteur avant de remplir le réservoir de carburant

Exemple de plaque signalétique pour un groupe électrogène (GU)

A = Modèle de groupe électrogène installations
B = Puissance du groupe électrogène installations
C = Tension
D = Courant
E = Fréquence
F = facteur de puissance
G = classe de protection
H = Pression sonore générée par le générateur installation
I = Masse du générateur installations
J = Conformité à la norme
K = numéro de série

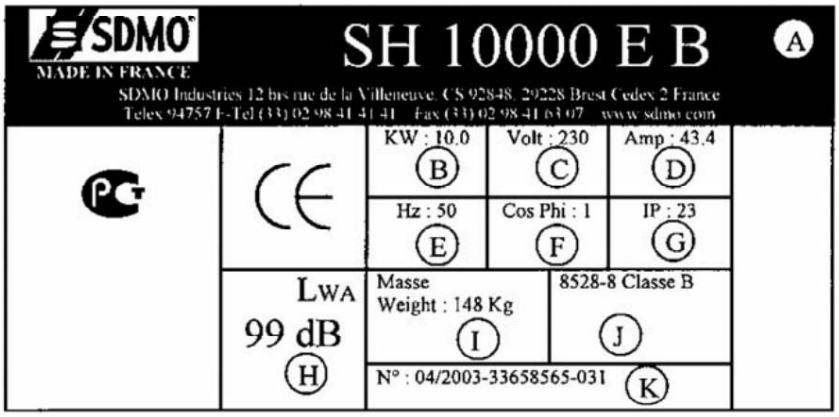

Machine Translated by Google

1.3. Les règles de sécurité

Veuillez lire attentivement les règles suivantes pour vous assurer un maximum de confort et de sécurité de fonctionnement de l'installation.

1.3.1 AVERTISSEMENTS

Divers symboles et étiquettes d'avertissement peuvent être utilisés dans ce manuel.

Danger	Ce symbole indique un certain risque pour la vie et la santé humaines. Le non-respect des réglementations en vigueur peut entraîner des blessures graves.

Avertissement	Ce symbole indique une situation potentiellement dangereuse. non-conformité instructions peuvent entraîner des blessures ou des dommages équipement.

1.3.2 CONSIGNES GÉNÉRALES DE SÉCURITÉ

Le respect du calendrier de maintenance est l'un des principaux coefficients de sécurité (voir tableau de maintenance). Cela ne suit pas tenter d'effectuer des réparations et des opérations d'entretien si vous ne sont pas suffisamment compétents ou ne disposent pas du matériel nécessaire.

A réception du groupe électrogène, vérifier son état et l'intégralité de la livraison. Le groupe électrogène doit être déplacé avec précaution et sans secousses. Un lieu de stockage ou de fonctionnement du GU doit être préparé à l'avance.

Avertissement	**Avant d'utiliser l'appareil, il est nécessaire de comprendre nomination de tous les contrôles et apprendre en cas la nécessité d'arrêter rapidement le groupe électrogène.**

Il est interdit de permettre à des personnes non autorisées de faire fonctionner le groupe électrogène sans avoir été l'instruction nécessaire.

Ne laissez pas les enfants s'approcher ou toucher le groupe électrogène, même s'il n'est pas œuvres. Ne pas démarrer le groupe électrogène en présence d'animaux (ils peuvent éprouver de la peur, montrer de la nervosité, etc.).

Il est interdit de démarrer le moteur de l'unité sans filtre à air ou silencieux.

Soyez prudent lors de la fixation des bornes de la batterie : Mauvaise connexion Les bornes "+" et "-" peuvent endommager gravement l'équipement électrique du GU.

Il est interdit de couvrir le GU avec quoi que ce soit pendant son fonctionnement ou immédiatement après l'arrêt (devrait attendre que le moteur refroidisse).

Il est interdit de recouvrir le GU d'une couche de graisse pour le protéger de la corrosion. Certains utilisés pour les huiles conservées sont hautement inflammables. Les vapeurs de certaines huiles sont dangereuses en cas d'inhalation.

Lors de l'utilisation du groupe électrogène, respectez toujours les lois locales concernant le fonctionnement du groupe électrogène.

Machine Translated by Google

1.3.3 PROTECTION CONTRE LES CHOCS ÉLECTRIQUES

Danger	**Pendant le fonctionnement, le groupe électrogène génère de l'électricité haute tension . Pour vous protéger contre les chocs électriques, vérifiez la fiabilité mise à la terre du groupe électrogène avant chaque démarrage.**

Ne touchez pas les fils exposés et les connexions ouvertes.

GU doit être obligatoirement mis à la terre. Il est interdit de faire fonctionner le GU sans mise à la terre.

Ne touchez pas le GU si vos mains ou vos pieds sont mouillés.

Protégez le GU de l'humidité et des effets des précipitationsÿ; il est interdit d'installer GU sur site humide.

Maintenir les fils électriques et les connexions en bon état.

L'utilisation d'équipements non spécifiés crée un risque d'électrocution et dommages matériels.

Dans le cas où la longueur du ou des câbles utilisés dépasse 1m, il est nécessaire de prévoir l'installation d'une protection différentielle entre le GU et le consommateur.

Les câbles utilisés doivent être souples et résistants, avec une gaine isolante en caoutchouc. classe CEI 245-4 ou équivalent.

L'HU ne peut pas être connectée à d'autres sources d'alimentation telles que le circuit. Dans des cas particuliers, lorsqu'il est prévu de connecter le GU en tant que sauvegarde l'alimentation électrique du réseau général, elle (raccordement) doit être effectuée par un personnel qui tiendra compte de la possibilité d'alimentation séparée des consommateurs du réseau général et du GU.

Une protection contre les chocs électriques, les surcharges et les courts-circuits est fournie disjoncteurs appropriés (option pour certains modèles GU). En l'absence d'un tel machines sur votre GU est fortement recommandé de les installer. La connexion des machines doit effectués par du personnel qualifié. Lors du choix des machines, veuillez vous référer à Fournisseur IG pour obtenir des conseils. S'il devient nécessaire de les remplacer, vous devez vous assurer que que les nouveaux disjoncteurs ont les mêmes caractéristiques et calibres.

1.3.4 SÉCURITÉ INCENDIE

Danger	**Toute substance inflammable ou explosive (essence, huile, chiffons, etc.) doit être tenue à l'écart du lieu de travail. groupe électrogène.** **Il est interdit de faire fonctionner le GU dans des conditions explosives et à risque d'incendie, dans des endroits stockage d'explosifs sans isolation électrique adéquate et protégeant les pièces rotatives qui pourraient provoquer des étincelles, entraînant une explosion et/ou un incendie.**

Attention! Pour éviter les risques d'incendie dus à des déversements de carburant : Remplacement du filtre à carburant ne doit être fait que sur un moteur froid.

1.3.5 PROTECTION CONTRE L'INTOXICATION PAR LES GAZ D'ÉCHAPPEMENT (EG)

Danger	**Les gaz d'échappement (EG) contiennent un composé extrêmement toxique - l'oxyde carbone (CO). À fortes concentrations de CO dans l'air ambiant la mort est possible.** **Pour cette raison, le groupe électrogène ne doit être utilisé que dans endroit bien aéré où l'accumulation de déchets des gaz.**

En cas d'alimentation en air insuffisante, le moteur et le générateur surchauffent courant alternatif, ce qui entraînera la défaillance du GU et des dommages aux biens environnants. À s'il est nécessaire de faire fonctionner l'unité à l'intérieur, une ventilation doit être prévue locaux conformément aux exigences de ce manuel (voir annexe), de sorte que protéger les personnes et les animaux dans la pièce. Les gaz d'échappement doivent doivent être évacués des locaux.

Machine Translated by Google

1.3.6 PRÉCAUTIONS POUR LE REMPLISSAGE DU RÉSERVOIR DE CARBURANT

Danger	**Le carburant (essence, diesel) est inflammable liquide et ses vapeurs sont explosives. Il est interdit de fumer pendant le remplissage du réservoir, ainsi que de faire le plein réservoir près d'une source de flammes ou d'étincelles. Ne remplissez pas le réservoir de carburant pendant que le moteur tourne. Devrait arrêtez le moteur et attendez qu'il ait suffisamment refroidi. Toute trace de carburant renversé doit être essuyée avec un chiffon propre.**

Le groupe électrogène doit être installé sur une surface plane et plane de sorte que éviter de renverser du carburant sur le moteur.

Le stockage des carburants et lubrifiants, ainsi que leur manipulation, doivent être effectués dans le strict conformément à la loi applicable.

Fermez le robinet de carburant (le cas échéant) chaque fois que vous faites le plein. Pour faire le plein utilisez un entonnoir, essayez de ne pas renverser le carburant et, après avoir rempli le réservoir, enveloppez bouchon de remplissage. N'ajoutez jamais de carburant dans le réservoir de carburant du moteur lorsque le groupe électrogène est en marche ou chaud.

Attention! Maintenez l'alternateur à l'écart du carburant lorsque remplacer le filtre à carburant car cela pourrait endommager le générateur.

1.3.7 PROTECTION CONTRE LES BRÛLURES

Danger	**Ne touchez pas le moteur et le silencieux du système d'échappement gaz pendant le fonctionnement du groupe électrogène ou immédiatement après son arrêt.**

Pour éviter les brûlures, ne laissez pas l'huile chaude entrer en contact avec la peau.

Avant de commencer tout travail, assurez-vous qu'il n'y a pas de pression dans le système de lubrification

Ne démarrez pas le moteur sans le bouchon de remplissage d'huile car il y a un risque de brûlure par projection d'huile.

1.3.8 PRECAUTIONS D'UTILISATION DES BATTERIES

Avertissement	**Ne placez pas la batterie à proximité d'une flamme nue.** **Utilisez uniquement des outils avec des poignées isolées.** **Ne pas ajouter d'acide sulfurique ou d'eau non distillée.**

1.3.9 PROTECTION DE L'ENVIRONNEMENT

Ne pas jeter l'huile usée sur le solÿ; utiliser le spécialement fourni récipient à cet effet et éliminer l'huile usagée conformément à la réglementation en vigueur. législation (par exemple, à la station-service la plus proche).

Il est souhaitable d'installer le GU dans des endroits où la réflexion du son du GU en fonctionnement de structures environnantes pour éviter une augmentation des niveaux de bruit. Si le silencieux Votre GU n'est pas équipé d'un pare-étincelles et l'appareil est utilisé dans une zone boisée, vous devez porter une attention particulière aux mesures de sécurité incendie. (doit être débarrassé de végétation, une zone suffisamment grande autour du site d'installation proposé).

Une fuite dans le système d'échappement peut entraîner une augmentation du niveau de bruit produit par installation. Vérifier l'état du système d'échappement. Pour éviter une augmentation du bruit il est souhaitable d'installer l'unité dans des endroits où la réflexion du son du fonctionnement installation à partir des murs et des structures environnantes.

Machine Translated by Google

1.3.10 PRÉCAUTIONS À L'APPROCHE DES PIÈCES TOURNANTES

	Pour éviter que des blessures ne soient attrapées par les pièces rotatives du moteur il est interdit de s'approcher du groupe électrogène en liberté ou non vêtements boutonnés, (les cheveux longs doivent être attachés avec un foulard ou mettre dans les
Avertissement	**cheveux). Ne pas arrêter, ralentir ou bloquer la rotation les pièces.**

1.3.11 SURCHARGE DU GROUPE ÉLECTROGÈNE

Il est interdit de se connecter à l'équipement GU pour un fonctionnement à long terme avec un total consommation d'énergie supérieure à la puissance de sortie nominale du GU. avant le lancement et en connectant les consommateurs, calculez leur consommation électrique totale (en W ou A). Généralement, la valeur de consommation électrique est indiquée sur la plaque signalétique du produit. Total la puissance calculée des consommateurs connectés en même temps ne doit pas dépasser la puissance de sortie nominale de votre GU.

Tous les groupes électrogènes ne sont pas équipés de dispositifs de protection contre les surcharges et les courts-circuits. Quelques installations, seule une partie des sorties de puissance est équipée de disjoncteurs. Consulter avec Fournisseur de PG concernant la disponibilité des disjoncteurs sur votre PG. En l'absence d'automatisme protection aux sorties GU, il est fortement recommandé de les installer soi-même (à l'aide électricien qualifié). Pour le choix des disjoncteurs, contacter le fournisseur GU. Il est **interdit de** surcharger le GU. Défaillance GU due à une surcharge (même s'il y a disjoncteurs de surcharge) n'est pas couvert par la garantie du fabricant.

Remarque : Portez une attention particulière au fait que les outils électriques (par exemple : perceuse, scie, etc.) lorsqu'ils travaillent avec surcharge (dans des conditions de coupe sévères) consomment puissance électrique supérieure à celle indiquée sur leur plaque signalétique. Par exemple: lors de la coupe de matériaux particulièrement durs, une scie électrique consomme 3 à 4 fois plus d'énergie que la puissance nominale.

1.3.12 CONDITIONS DE FONCTIONNEMENT

Les caractéristiques déclarées des groupes électrogènes sont obtenues dans des conditions de contrôle en conformément à la norme ISO 3046-1ÿ:

+27 °C, 100 m au-dessus du niveau de la mer, 60 % d'humidité relative, ou

+20 °C, 300 m au-dessus du niveau de la mer, 60 % d'humidité relative.

La capacité du groupe électrogène est réduite de 4 % pour chaque augmentation de température de 10 °C et/ou d'environ 1 % tous les 100 mètres au-dessus du niveau de la mer.

Attention! Cet appareil n'est pas conçu pour un fonctionnement continu. Moteur de cette unité est en alliage d'aluminium et a une position inférieure vannes. Pour un usage professionnel, les installations équipées de moteurs à essence à soupapes en tête (OHV) avec chemise en fonte moteurs à cylindres et diesel.

Machine Translated by Google

2. DESCRIPTIF GENERAL

2.1. Description du groupe électrogène (photo A)

1 - Rama	2 - Moteur 5 -	3 - Alternateur
4 - Filtre à air	Bouchon de remplissage réservoir d'essence	6 - Poignée de démarrage
7 - Bouchon de remplissage d'huile cous / sonde	8 - bougie	9 - Levier de starter
10 - Commutateur d'allumage (Commencer arrêter)	12 - Prises électriques 230V – 16A	12 - Boulon de terre

3. PRÉPARATION À L'UTILISATION

3.1. Installation des roues et du bloc de support (figure L)

Installer le patin (n° 4) dans le trou prévu, puis placer la rondelle (n° 6) et l'écrou (n° 5) sur la tige et serrer l'écrou.

1) Insérer l'axe de roue (pos. 1) dans les trous prévus à cet effet.

2) Monter les roues (pos. 2) sur l'essieu.

3) Fixez les roues avec des attaches (pos. 3).

3.2. Vérification du niveau d'huile (fig. B)

ATTENTION!	**Vérifier le niveau d'huile moteur avant chaque démarrage.**

Lors du contrôle du niveau et de l'appoint d'huile, le groupe électrogène doit être à niveau superficie horizontale.

1) Retirez la jauge et essuyez-la avec un chiffon propre.

2) Insérer la jauge dans la goulotte de remplissage d'huile sans visser le bouchon.

3) Retirez la jauge et vérifiez le niveau d'huile (il doit se situer dans la zone ombrée). zones).

4) Si le niveau d'huile est bas, ajouter le type d'huile recommandé jusqu'au repère "PLEIN" sur la jauge.

5) Insérez le bouchon/jauge dans le goulot de remplissage d'huile et serrez-le jusqu'à ce qu'il s'arrête.

6) Vérifiez s'il y a des fuites d'huile. Enlevez les déversements d'huile avec un chiffon propre.

3.3. Vérification du niveau de carburant (photo C)

Danger	**Faites le plein uniquement avec le moteur arrêté et zone ventilée.** **Ne fumez pas et ne créez pas de flammes nues ou d'étincelles à proximité du GU et dans la zone de stockage du carburant.**

	N'utilisez que du carburant propre et sans eau. Ne remplissez pas trop le réservoir de carburant (l'intérieur du goulot de remplissage ne doit pas

Machine Translated by Google

Danger	**être du carburant).** **Après avoir fait le plein, assurez-vous que le bouchon du réservoir est correctement vissé.** **Évitez de renverser du carburant pendant le remplissage du réservoir.** **Avant de démarrer le groupe électrogène, assurez-vous que des traces de les déversements de carburant sont essuyés et les vapeurs de carburant sont évacuées.**

Vérifiez le niveau de carburant et, si nécessaire, ajoutez du carburant dans le réservoir.

3.4. Mise à la terre du groupe électrogène (fig. A) Pour éviter tout risque

d'électrocution, le groupe électrogène doit être mis à la terre avant le démarrage. Utilisez un fil de cuivre de 10 mm2 pour la mise à la terre , fixé d'un côté écrou au boulon de mise à la terre sur le cadre GU, d'autre part, à une tige en acier galvanisé martelée dans terre de 1 m (vous pouvez utiliser une tige de cuivre ou de laiton). La mise à la terre GU sert également pour dissiper l'électricité statique induite par un alternateur.

3.5. Lieu d'opération

Installez le groupe électrogène sur une surface plane suffisamment solide pour supporter le poids du groupe (l'inclinaison du groupe dans n'importe quelle direction ne doit pas dépasser 10°).

Le lieu d'installation doit être propre, aéré et protégé des intempéries répercussions. Lorsque vous utilisez le groupe électrogène à l'intérieur, assurez-vous qu'il dispose d'une ventilation adéquate. locaux conformément au schéma ci-joint (voir annexe). S'assurer que les conteneurs sont disponibles avec de l'essence et de l'huile moteur à proximité de la zone de fonctionnement du groupe électrogène, en respectant une distance de sécurité suffisante.

4. FONCTIONNEMENT DU GROUPE ÉLECTROGÈNE

4.1. Procédure de démarrage (figures D, E et F) 1) Assurez-

vous que le fil de terre est fixé.

2) Fermer le starter à l'aide du levier (tourner le levier vers la gauche jusqu'en butée) comme indiqué sur figure (pos. 1, fig. D).

3) Saisissez la poignée du démarreur et tirez-la doucement jusqu'à ce que vous sentiez une résistance, puis relâchez lentement la poignée dans sa position d'origine. (Fig. E).

4) Tourner le contacteur d'allumage (pos. 2, fig. D) sur la position "ON" (START).

5) Tirez rapidement et fermement sur la poignée du démarreur (tirez le câble jusqu'au bout, si nécessaire - deux mains) : le moteur doit démarrer. En douceur (sans lancer), remettez la poignée de démarrage dans son état d'origine situation.

6) Après avoir démarré le moteur et au fur et à mesure qu'il se réchauffe, ramenez progressivement le levier de starter sur position de départ (fig. F).

4.2. Fonctionnement de l'usine (Fig. A)

Lorsque le régime moteur se stabilise (après environ 3 minutes) :

1) Branchez vos appareils électriques sur la ou les prises (11) du groupe électrogène. De cela couple Vous pouvez utiliser l'équipement électrique connecté à la PG.

Machine Translated by Google

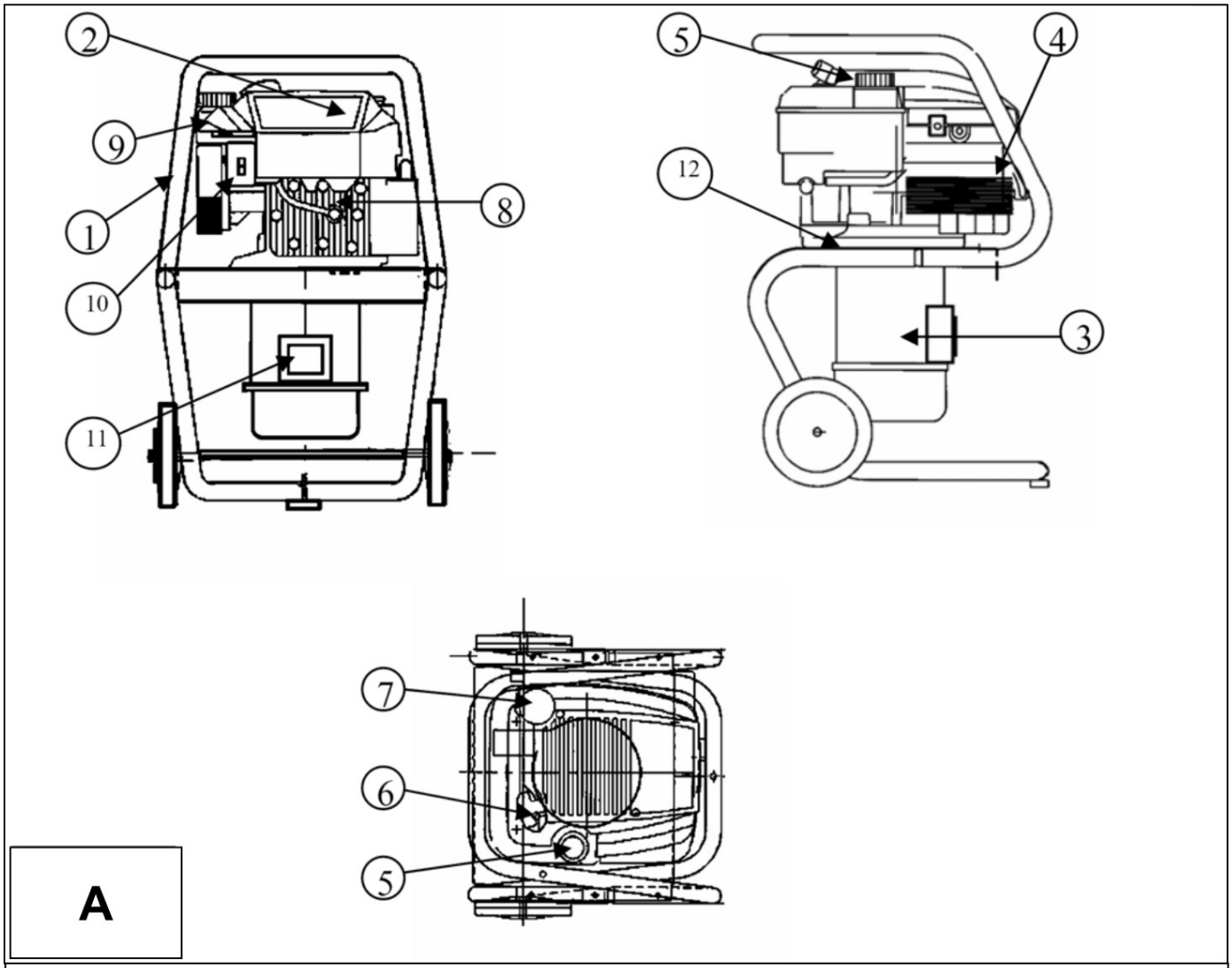

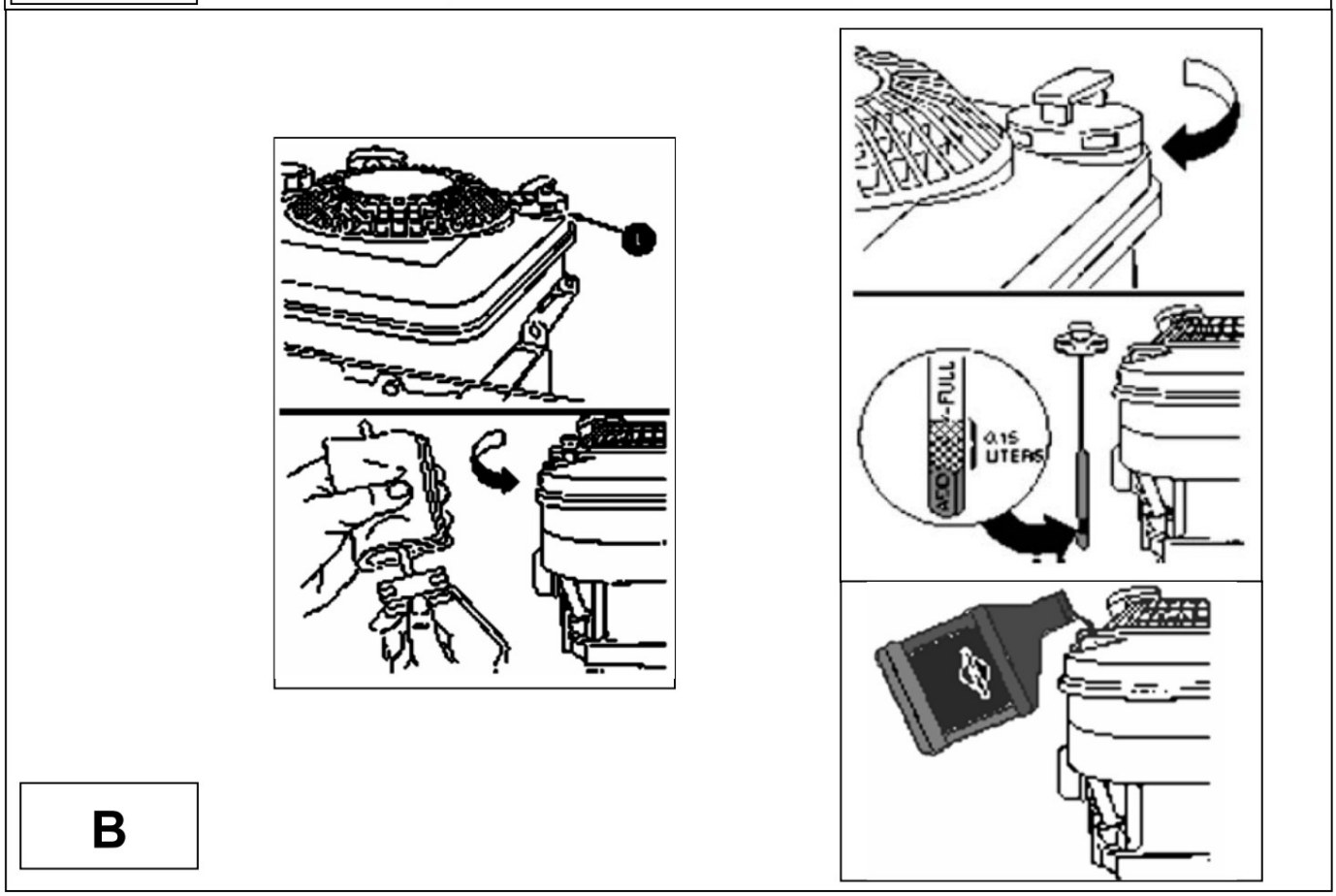

Machine Translated by Google

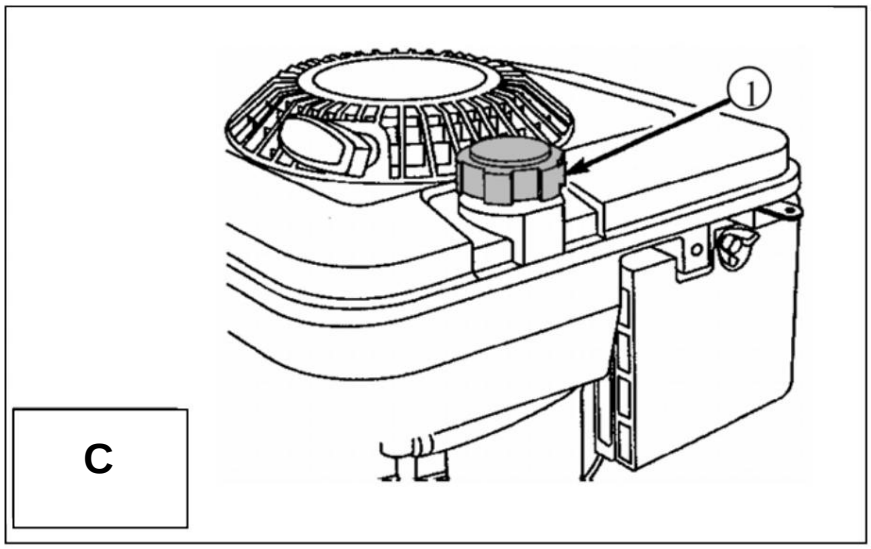

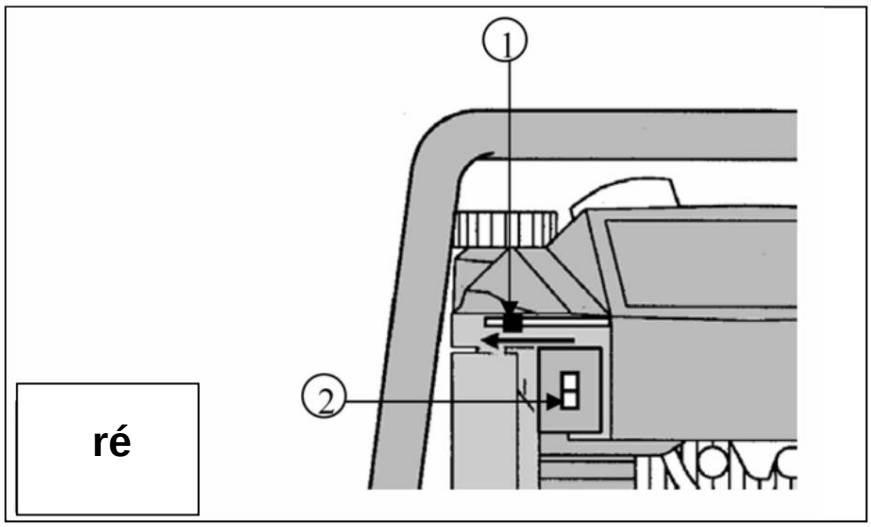

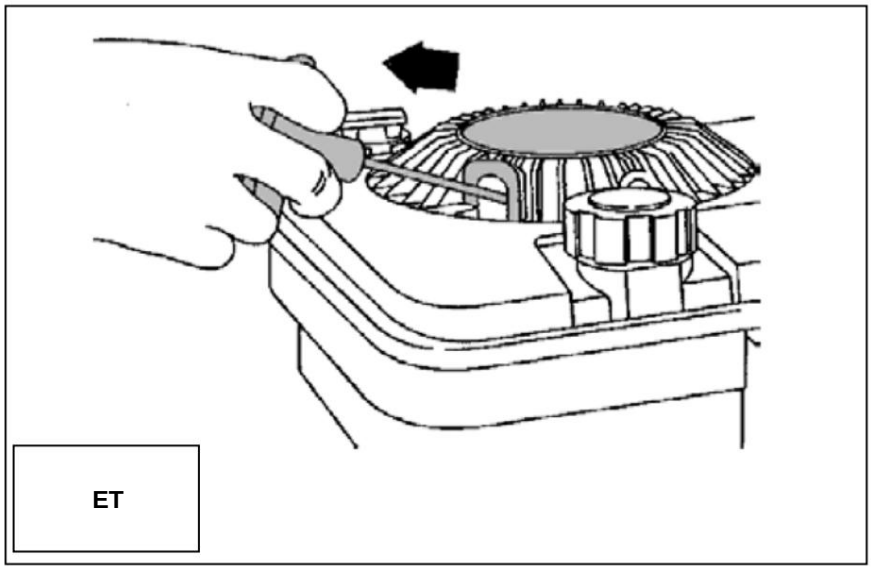

Machine Translated by Google

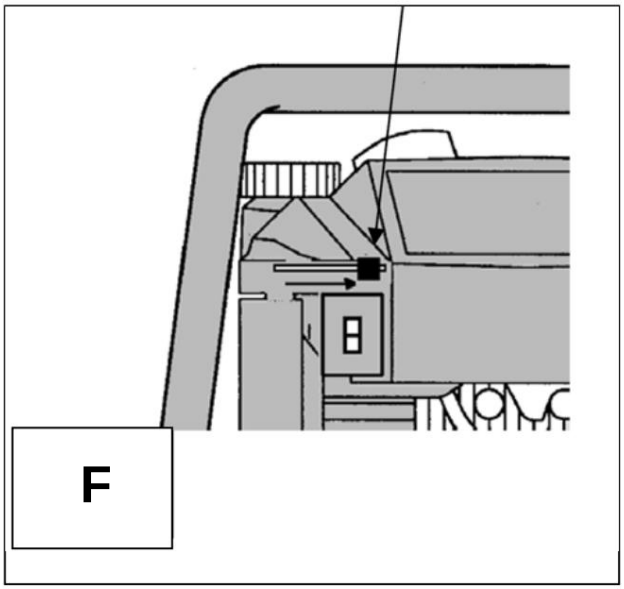

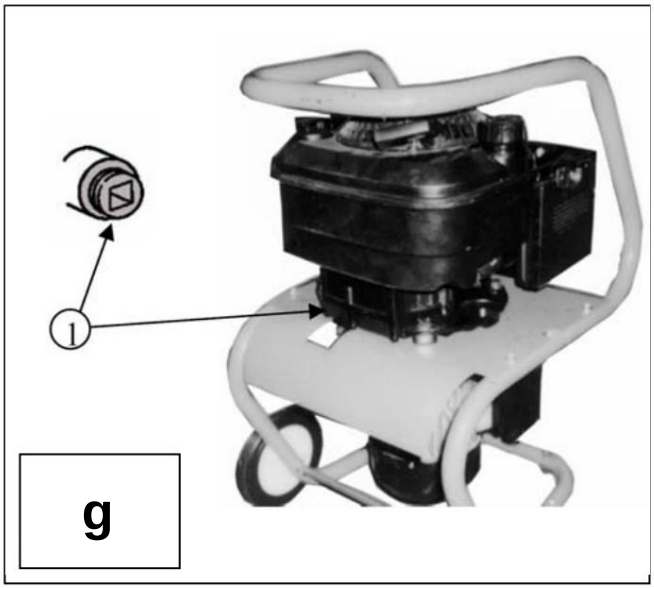

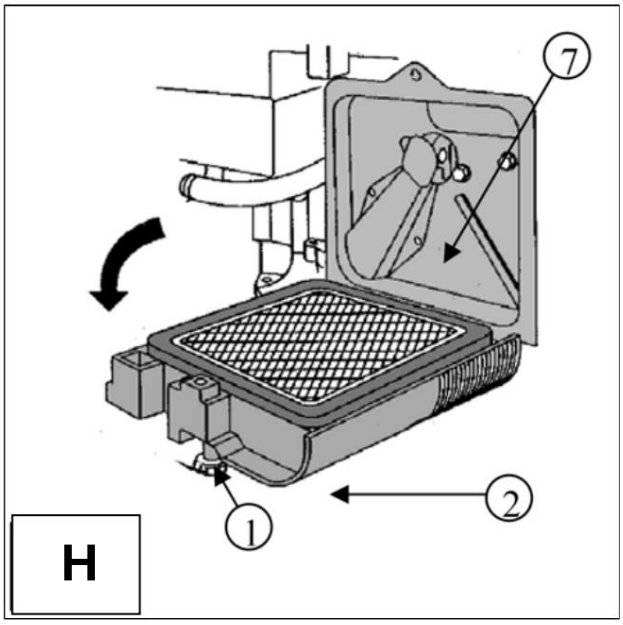

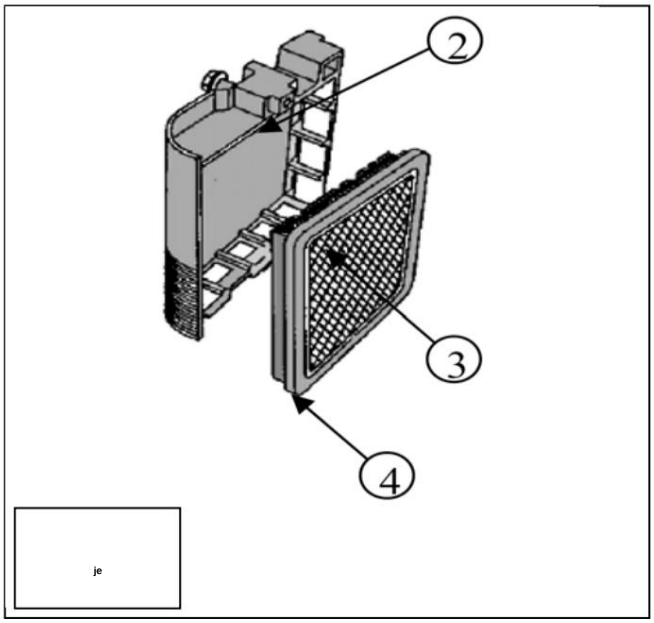

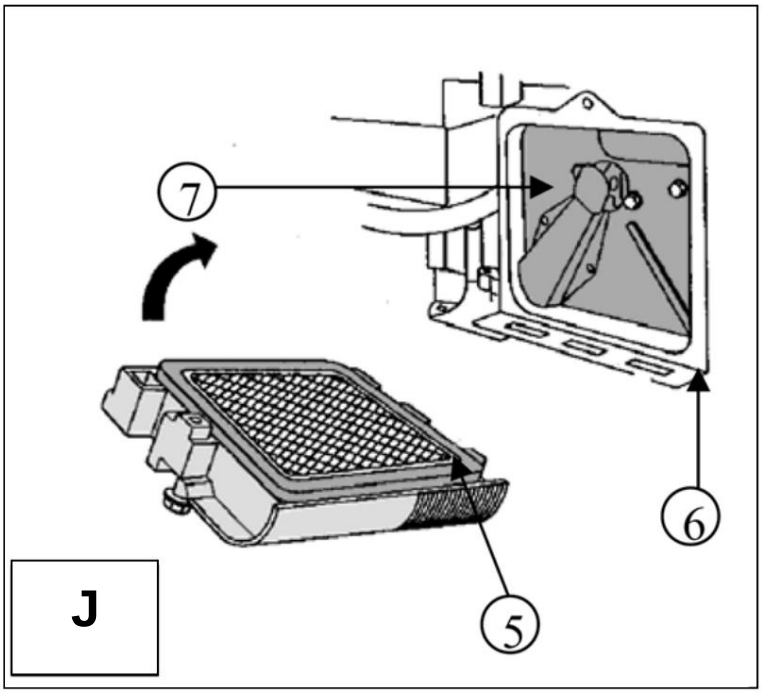

Machine Translated by Google

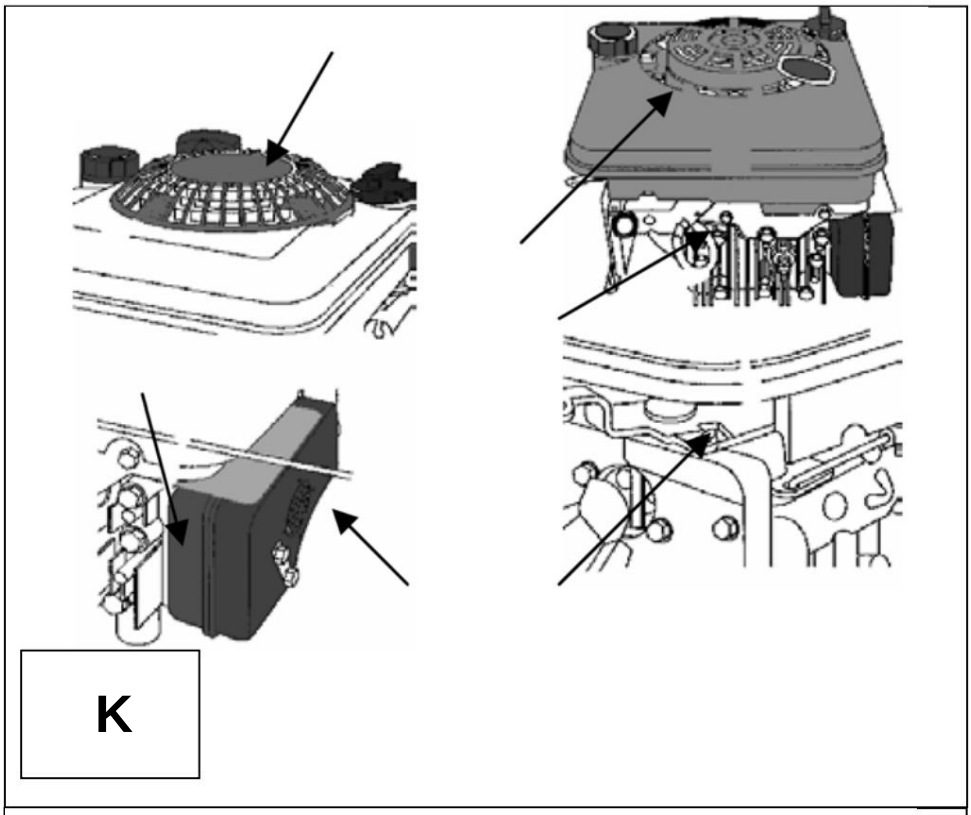

K

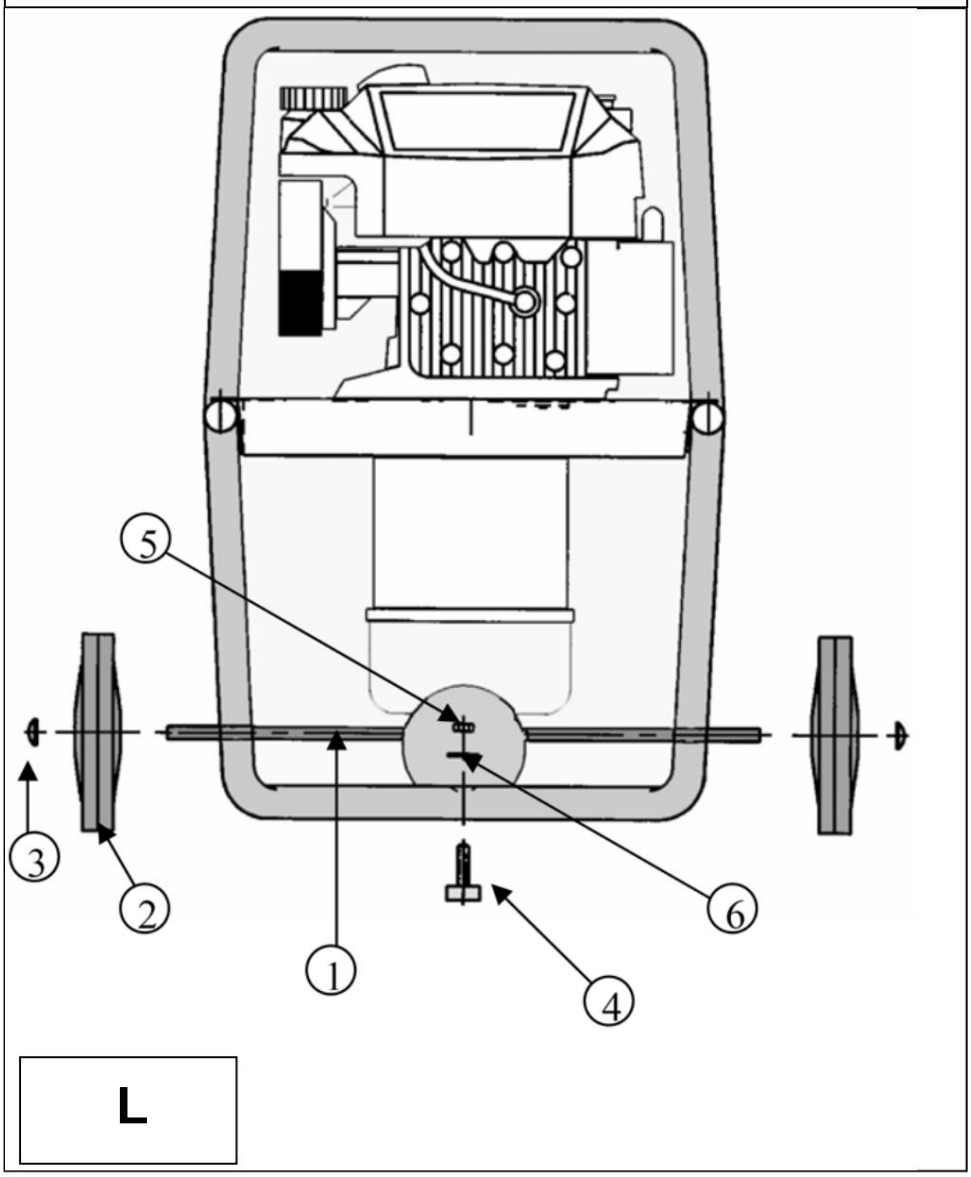

L

Machine Translated by Google

4.3. Arrêt GU (figure D)

Avertissement	**Après l'arrêt du GU, son moteur continue à émettre de la chaleur.** **Après l'arrêt du groupe électrogène, une ventilation suffisante doit également être assurée. locaux.**

1) Déconnectez la charge des prises GU et laissez le moteur tourner au ralenti pendant une deux minutes.

2) Tourner le contacteur d'allumage (pos. 2, fig. D) en position « OFF » (« STOP ») : GU s'arrêtera.

5. DISPOSITIFS DE PROTECTION
(si inclus, voir tableau des spécifications)

5.1. Dispositif de protection du moteur à faible niveau d'huile

Dispositif d'arrêt automatique en cas de manque d'huile (non inclus) livraison pour cette GU) empêche les dommages au moteur dus au manque d'huile dans carter moteur. Ce dispositif arrête automatiquement le moteur dès que le niveau l'huile tombe au niveau maximum autorisé et sûr.

5.2. Protection automatique

Le circuit électrique d'un groupe électrogène est généralement protégé par un ou plusieurs disjoncteurs (disjoncteurs). Le disjoncteur ouvre le circuit prise industrielle en cas de court-circuit ou de surcharge, et s'allume et éteint manuellement. En position "Marche" le circuit est fermé et l'unité peut fonctionner sur la charge.

6. PROGRAMME D'ENTRETIEN

6.1. Intervalles d'entretien

Bien que le tableau ci-dessous indique la périodicité des opérations de maintenance, il convient de noter que la durée des périodicités de maintenance dépend essentiellement de conditions environnementales dans lesquelles le groupe électrogène est exploité. Donc, si le générateur l'unité est utilisée dans des conditions sévères, les intervalles entre les opérations doivent être raccourcis.

Guidé par le programme ci-dessus, vous devez établir votre propre programme, adapté aux conditions de fonctionnement spécifiques.

Les intervalles d'entretien spécifiés s'appliquent uniquement aux groupes électrogènes dans lesquels du carburant et de l'huile du type recommandé sont utilisés (voir les spécifications de carburant et d'huile au chapitre 10).

Machine Translated by Google

6.2. Tableau d'entretien

Effectuer les opérations de maintenance lorsque le début de chaque à partir des dates indiquées / Système/Élément - Opération en cours		À tout le monde utilisation appel	Par tous 5 heures travailler	Par tous 25 heures travailler	Par tous 100 heures travailler
Système de lubrification	Contrôle de niveau huiles	•	•		
	Vidange		• (1)	•	
Filtre à air	Vérification				
	nettoyage			•	
Bougie d'allumage	Vérification, nettoyage, réglage des écarts				•
Nettoyage du groupe électrogène					•
Élimination du carbone (*)					•

Remarque : (1) l'opération est effectuée après les cinq premières heures de fonctionnement

(*) cette opération doit être effectuée uniquement par du personnel qualifié.

7. OPÉRATIONS D'ENTRETIEN

Avertissement	**Avant toute opération de maintenance, arrêter le moteur.** **Pour éviter tout démarrage accidentel, coupez le contact du moteur et retirez le capuchon du fil haute tension de la bougie. Utilisez uniquement des pièces d'origine ou identiques. L'utilisation de pièces de mauvaise qualité peut causer des dommages** **groupe électrogène.**

7.1. Vérification de la bougie

1) Retirez le capuchon du fil haute tension de la bougie (pos. 8, fig. A) et utilisez clé à bougie, dévisser la bougie.

2) Inspectez la bougie d'allumage. Bougies d'allumage avec électrodes usées, fondues ou l'isolant écaillé doit être éliminé. Si vous continuez à utiliser la bougie, nettoyez-la avec une brosse métallique.

3) À l'aide d'une jauge d'épaisseur, vérifiez l'écart entre les électrodes de la bougie. l'autorisation devrait être de 0,7 à 0,8 mm. Réglez l'écart à la valeur requise en pliant l'électrode latérale. Vérifiez l'état de la rondelle d'étanchéité de la bougie et serrez la bougie à la main en faisant attention de ne pas endommager les filets.

4) Après avoir tourné la bougie à la main, serrez-la avec une clé à bougie pour comprimer la rondelle.

Remarque : Pour installer une bougie neuve, tournez-la d'un demi-tour pour comprimer rondelleÿ; pour installer l'ancienne bougie, serrez-la d'un huitième ou un quart de tour pour comprimer la rondelle.

7.2. Vidange de l'huile dans le système de lubrification (fig. G)

Pour vidanger rapidement et complètement l'huile, effectuez cette opération sur un moteur chaud.

Machine Translated by Google

1) Retirer le bouchon de remplissage d'huile et le bouchon de vidange d'huile (1) et vidanger huile dans un récipient approprié.

2) Après la vidange, revisser et serrer le bouchon de vidange d'huile, puis remplir huile de carter du type recommandé jusqu'au repère supérieur (PLEIN) de la jauge.

3) Visser et serrer le bouchon de remplissage d'huile jusqu'à ce qu'il s'arrête.

4) Vérifiez qu'il n'y a pas de fuite d'huile et enlevez tout déversement avec un chiffon propre.

7.3. Nettoyage du filtre à air (Figures H, I et J)

Danger	**Pour éviter un incendie ou une explosion, ne pas utiliser pour nettoyage éléments solvants filtre de l'essence ou inflammables dans l'air.**

1) Desserrez la vis de fixation (1) et retirez le couvercle (2) de la base (7).

2) Retirez le filtre à air (3) et remplacez-le s'il est endommagé.

3) Tapez légèrement le filtre (3) sur une surface dure pour enlever la saleté. Jamais essayez d'enlever la saleté avec une brosse. La brosse peut pousser à travers les particules de saleté profondément dans les fibres. Si le filtre est trop sale, il doit être remplacé.

4) Installez le filtre à air et le couvercle dans l'ordre inverse du retrait.

7.4. Vérification du serrage des raccords filetés

Pour éviter un accident ou une panne, une attention quotidienne contrôle de tous les raccords vissés.

1) Inspectez le groupe électrogène avant chaque démarrage et après chaque utilisation.

2) Resserrez les raccords vissés desserrés.

Remarque : Les boulons de culasse ne doivent être serrés que par un Personnel. Contactez le centre de service.

7.5. Nettoyage du groupe électrogène (figure K)

1) Enlevez la poussière et la saleté des surfaces autour du collecteur d'échappement et nettoyez le générateur installation avec un chiffon et une brosse (il est déconseillé de rincer le GU avec un jet d'eau à partir d'un tuyau).

2) Nettoyer soigneusement les entrées et sorties d'air du moteur et de la génératrice courant alternatif.

3) Pendant le processus de nettoyage, vérifiez l'état général du groupe électrogène et remplacez pièces défectueuses ou usées.

8. STOCKAGE DU GROUPE ÉLECTROGÈNE

Si le groupe électrogène n'est pas utilisé pendant un mois ou plus, il doit être spécialement préparé pour le stockage. Le GU doit être stocké dans un endroit sec et propre, à l'abri des influences atmosphériques. Nettoyez les surfaces extérieures du groupe électrogène et appliquez agent anti-corrosion.

8.1. Système de lubrification

Sur un moteur chaud, vidangez l'huile du carter et remplissez avec le type d'huile recommandé (voir chapitre 10).

Machine Translated by Google

8.2. Système d'alimentation en carburant

1) Remplissez le réservoir de carburant avec l'additif pour moteur à essence Briggs & Stratton (réf. **5041).**

2) Démarrez le moteur et laissez-le tourner un peu pour répartir l'additif à l'intérieur carburateur (après cela, le moteur et le carburant peuvent être stockés pendant 24 mois maximum).

8.3. Bougie d'allumage

1) Retirez la bougie, versez environ 15 ml (environ une cuillère à soupe) d'eau propre huile moteur dans le cylindre, tourner plusieurs fois le vilebrequin du moteur pour répartir huile dans le cylindre du moteur, puis revisser la bougie d'allumage en place.

8.4. groupe électrogène

1) Nettoyer le GU.

2) Couvrir les bouches d'admission et d'échappement du générateur avec du plastique adhésif ruban.

3) Placez le HA dans un endroit sec et propre.

Machine Translated by Google

9. DÉPANNAGE

	Raisons possibles	Remède
Le moteur ne démarre pas	Au démarrage, le générateur l'installation est en cours charger	Couper la charge
	Bas niveau de carburant	Ajouter du carburant au carburant un jardin
	commutateur d'allumage est en position "OFF".	interrupteur interrupteur contacteur d'allumage en position "ON"
	Bouché ou qui fuit conduite de carburant	Réparation conduite de carburant
	Filtre à air bouché	Nettoyer le filtre à air
Le moteur s'arrête	**Raisons possibles**	**Remède**
	Ventilation bloquée des trous	Nettoyer les grilles de protection trous d'aération.
	Surcharge	Vérifier la charge
Pas de tension à la sortie GU	**Raisons possibles**	**Remède**
	Prise défectueuse	Vérifiez, réparez ou remplacer
	Cordon d'alimentation défectueux Appareil électroménager	Vérifiez, réparez ou remplacer le fil
	Générateur défectueux courant alternatif	Vérifiez, réparez ou remplacer l'alternateur courant alternatif

10. CARACTÉRISTIQUES

Modèle	Diablo 2400
type de moteur	Quantum
Puissance 50 Hz (W)	1800
le flux	230 V - 7,8 A
Protection automatique	•
Dispositif d'arrêt automatique du moteur	X

Machine Translated by Google

avec un niveau d'huile bas	
Batterie d'accumulateur	X
Niveau de pression sonore, UES (Lwa)	96
Poids (kg	30
Dimensions, L x l x H, cm	40x40x62
Huile recommandée	10W30
Carburant recommandé	Essence sans plomb (AI-92)
Capacité du réservoir de carburant, l	1.5
Consommation de carburant, l/h	1.5
Bougie d'allumage	Champion CJ8

•ÿ: exécution en série ÿÿ: option ÿ : impossible

11. SECTIONS DE FIL

Alimentation fournie (UN)	Longueur de fil		
	0-50 mètres	51-100 mètres 1,5	101-150 mètres
6	1,5 mm2	mm2 2,5	2,5 mm2
8	1,5 mm2	mm2 4,0	4,0 mm2
dix	2,5 mm2	mm2 6,0	6,0 mm2
12	2,5 mm2	mm2 10,0	10,0 mm2
16	2,5 mm2	mm2 10,0	10,0 mm2
18	4,0 mm2	mm2 10,0	10,0 mm2
24	4,0 mm2	mm2 16,0	16,0 mm2
26	6,0 mm2	mm2 16,0	16,0 mm2
28	6,0 mm2	mm2	16,0 mm2

12. DÉCLARATION CE DE CONFORMITÉ

Nous, Société SDMO, situé au : 12 bis rue de la Villeneuve, CS 92848, 29228 BREST CEDEX 2, déclarons sous notre responsabilité que les groupes électrogènes de type « Diablo 2400 » sont conformes aux exigences des directives européennes :

- Directive Machines 98/37/CEE du 22 juin 1998.
- Directive Basse Tension 73/23/CEE du 19 juillet 1973 modifiée par la directive 93/68/CEE du 22 juillet 1993.
- Directive 2000/14/CEE du 08.05.2000 relative aux émissions sonores dans l'environnement.

Machine Translated by Google

- Directive CEM 89/336/CEE du 3 mai 1989 modifiée par la directive 92/31/CEE du 28 avril 1992 et la directive 93/68/CEE du 22 juillet 1993, et

respecter les normes et réglementations suivantes :

la norme EN12601/EN1679-1/EN 60204-1

la CEI 34.1/EN 60034-1

ou EN 50081-2/EN 50082-2.

11-2003

G. Le Gall

Machine Translated by Google

13. ANNEXE

Exigences de ventilation de la pièce pour l'installation du groupe électrogène portable SDMO

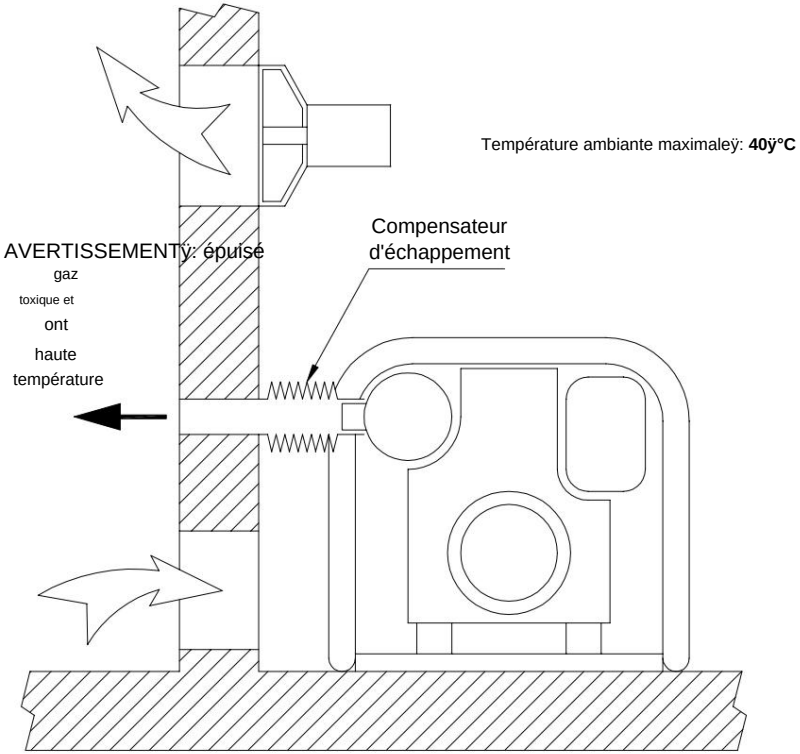

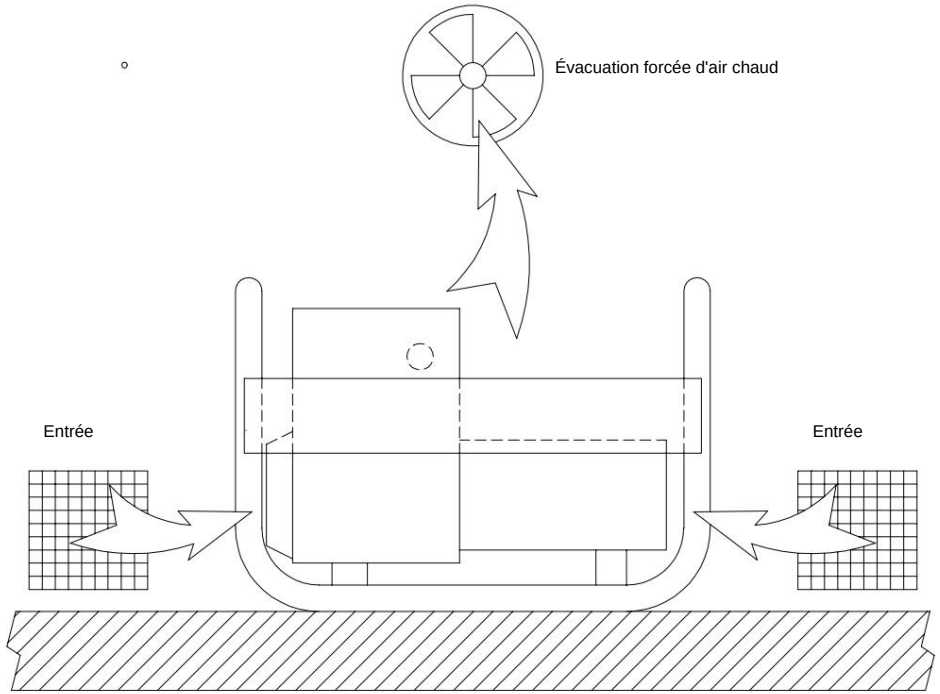

Puissance unitaire (kW) Min. zone	**3**	**4**	**6**	sept
1 entrée. ouverture(cm2) Min. produit. hottes (m3/min)	**350 475 600 650**			
	sept	**9,5 12**		**13**